(19)中华人民共和国国家知识产权局

(12)实用新型专利

(10)授权公告号 CN 202684880 U
(45)授权公告日 2013.01.23

(21)申请号 201220329756.7

(22)申请日 2012.07.10

(73)专利权人 安徽信盟机电装备制造有限公司
地址 239000 安徽省滁州市经济技术开发区城东工业园何郢路与藕塘路交叉口东南侧

(72)发明人 樊增辉 樊勇 魏文春 陈宣冲 吴伟 张涛

(51)Int.Cl.
B25H 1/00(2006.01)
G01M 3/10(2006.01)

权利要求书 1 页 说明书 2 页 附图 1 页

(54)实用新型名称

太阳能热水器内胆检漏机械手下料台

(57)摘要

本实用新型公开了一种太阳能热水器内胆检漏机械手下料台，涉及太阳能热水器内胆生产设备技术领域，其特征在于：包括支架，设在支架上方的台板，所述的台板的上部边缘位置设有两个对称的边架，台板上的上部覆有一层橡胶垫，所述的边架的上部棱角处设有圆角。本实用新型台板上设有橡胶垫，结构简单，不会对内胆造成划伤或者磨损，可防止内胆的滚落，节省人力资源，方便实用。

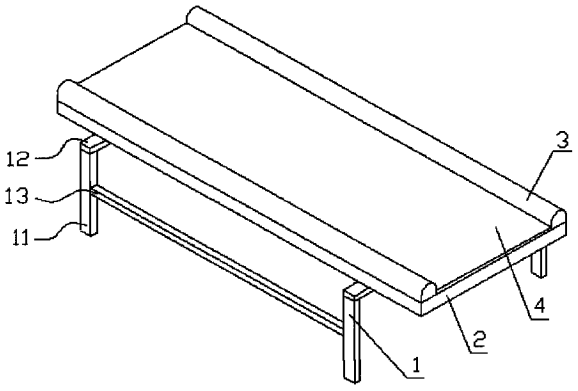

CN 202684880 U

1. 太阳能热水器内胆检漏机械手下料台，其特征在于：包括支架，设在支架上方的台板，所述的台板的上部边缘位置设有两个对称的边架，台板上的上部覆有一层橡胶垫，所述的边架的上部棱角处设有圆角。

2. 根据权利要求 1 所述的太阳能热水器内胆检漏机械手下料台，其特征在于：所述的支架包括支腿，固定在支腿上部之间的横杆，连接在支腿中部之间的连接杆，所述的支腿、横杆和连接杆的材料为型钢。

3. 根据权利要求 2 所述的太阳能热水器内胆检漏机械手下料台，其特征在于：所述的支腿、横杆、连接杆和台板之间通过焊接进行连接。

太阳能热水器内胆检漏机械手下料台

技术领域：

[0001] 本实用新型涉及太阳能热水器内胆生产设备技术领域，具体涉及太阳能热水器内胆检漏机械手下料台。

背景技术：

[0002] 太阳能热水器把太阳光能转化为热能，将水从低温度加热到高温度，以满足人们在生活、生产中的热水使用。太阳能热水器按结构形式分为真空管式太阳能热水器和平板式太阳能热水器，目前真空管式太阳能热水器为主，占据国内95％的市场份额。真空管式家用太阳能热水器是由集热管、储水箱及相关附件组成，把太阳能转换成热能主要依靠集热管。集热管利用热水上浮冷水下沉的原理，使水产生微循环而达到所需热水。太阳能保温水箱内胆是指应用在太阳能集中热水或太阳能采暖工程中，用来收集和存储集热器产生热水的一种装置，太阳能保温水箱内胆在生产的过程中需要对其进行检漏，传统用于检漏内胆的机械手下料台就是一个金属平台，在将内胆放置在下料台上时，由于台面过硬，容易对内胆造成磨损，而且内胆在下料台上容易滚落，在下料的时候必须一个人扶着，占用人力资源，而且很不方便。

实用新型内容：

[0003] 本实用新型所要解决的技术问题在于提供一种结构简单，方便实用，不会对内胆造成损伤的太阳能热水器内胆检漏机械手下料台。

[0004] 本实用新型所要解决的技术问题采用以下的技术方案来实现：

[0005] 太阳能热水器内胆检漏机械手下料台，其特征在于：包括支架，设在支架上方的台板，所述的台板的上部边缘位置设有两个对称的边架，台板上的上部覆有一层橡胶垫，所述的边架的上部棱角处设有圆角。

[0006] 所述的支架包括支腿，固定在支腿上部之间的横杆，连接在支腿中部之间的连接杆，所述的支腿、横杆和连接杆的材料为型钢。

[0007] 所述的支腿、横杆、连接杆和台板之间通过焊接进行连接。

[0008] 本实用新型的有益效果是：本实用新型台板上设有橡胶垫，结构简单，不会对内胆造成划伤或者磨损，可防止内胆的滚落，节省人力资源，方便实用。

附图说明：

[0009] 图1为本实用新型结构示意图。

具体实施方式：

[0010] 为了使本实用新型实现的技术手段、创作特征、达成目的与功效易于明白了解，下面结合具体图示，进一步阐述本实用新型。

[0011] 如图1所示，太阳能热水器内胆检漏机械手下料台，包括支架1，设在支架1上方的

台板 2，台板 2 的上部边缘位置设有两个对称的边架 3，台板 2 上的上部覆有一层橡胶垫 4，边架 3 的上部棱角处设有圆角。支架 1 包括支腿 11，固定在支腿 11 上部之间的横杆 12，连接在支腿 11 中部之间的连接杆 13，支腿 11、横杆 12 和连接杆 13 的材料为型钢。支腿 11、横杆 12、连接杆 13 和台板 2 之间通过焊接进行连接。

[0012] 支腿 11、横杆 12、连接杆 13 和台板 2 通过焊接进行连接，使得整个太阳能热水器内胆检漏机械手下料台强度大，稳定性高。用于接住内胆的台板 2 上粘接着一层橡胶垫 4，用于内胆的缓冲，保护内胆以免摔伤和受到磨损。边架 3 的上部棱角处设有圆角，避免了内胆与比较尖锐的棱角进行接触和碰撞，进一步保护内胆。

[0013] 以上显示和描述了本实用新型的基本原理和主要特征和本实用新型的优点。本行业的技术人员应该了解，本实用新型不受上述实施例的限制，上述实施例和说明书中描述的只是说明本实用新型的原理，在不脱离本实用新型精神和范围的前提下，本实用新型还会有各种变化和改进，这些变化和改进都落入要求保护的本实用新型范围内。本实用新型要求保护范围由所附的权利要求书及其等效物界定。

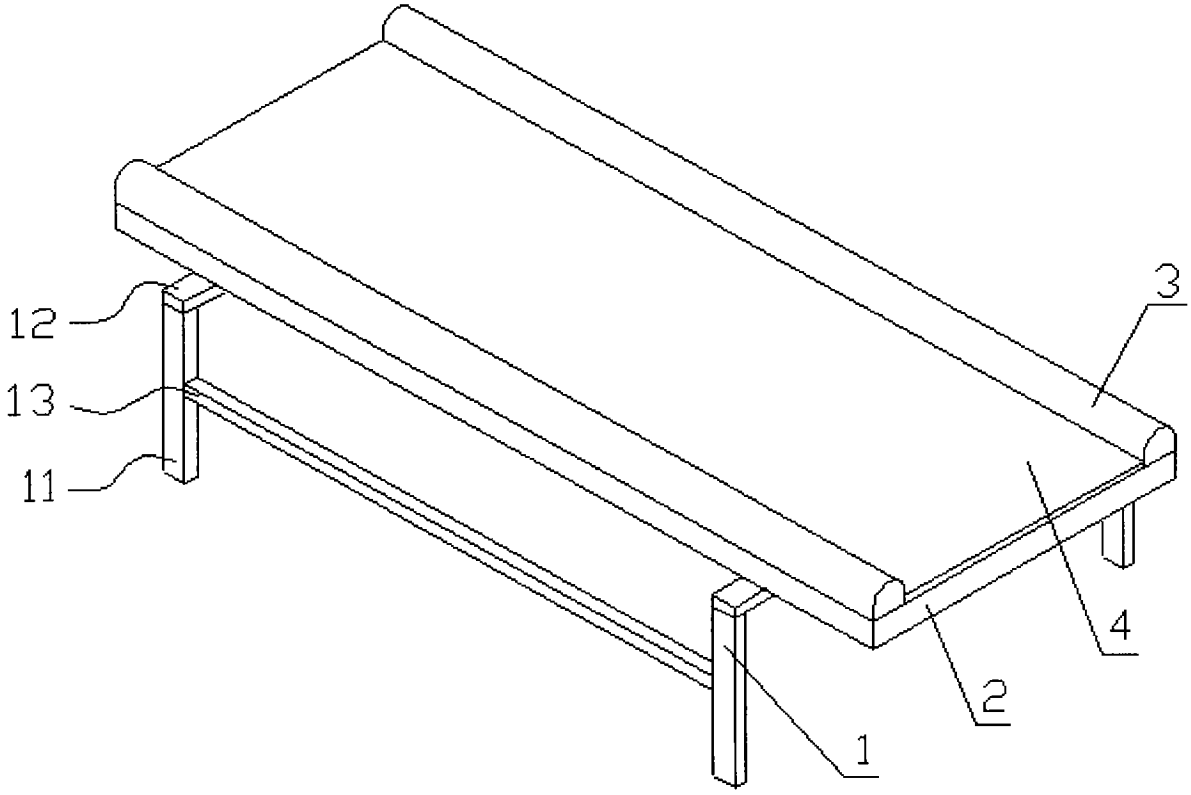

图 1