(19)中华人民共和国国家知识产权局

(12)实用新型专利

(10)授权公告号 CN 203954216 U
(45)授权公告日 2014.11.26

(21)申请号 201420366313.4

(22)申请日 2014.07.03

(73)专利权人 青岛市中心医院
地址 266000 山东省青岛市市北区四流南路127号

(72)发明人 王红娟 丁萌 李兵晖

(74)专利代理机构 北京众合诚成知识产权代理有限公司 11246
代理人 龚燮英

(51)Int.Cl.
A61J 7/04(2006.01)

权利要求书1页 说明书2页 附图1页

(54)实用新型名称

一种定时提醒取药器

(57)摘要

本实用新型公开了一种定时提醒取药器，包括闹钟、药盒和底座，药盒安装在底座内，药盒和底座均为桶形且同心安装，药盒内沿桶形半径设置若干隔断，形成若干个独立的扇形存药间，每个存药间桶壁上在同一水平面上设置一个出药孔，底座桶壁上有一个与出药孔对应设置的取药孔，药盒和底座安装在闹钟下方，底座中心设置转轴，药盒和闹钟中心设置和转轴对应的通孔，转轴顶部具有螺纹，还包括端盖，具有和转轴顶部螺纹配合的内螺纹，闹钟底部具有环状突起，卡嵌在存药间内，每个存药间设置单独的出药孔，药盒可沿转轴相对于底座转动，设定闹钟到时时转动闹钟带动药盒，取药孔和药盒的出药孔重合时可取出药物，药物定量存放，提醒患者按时定量服用。

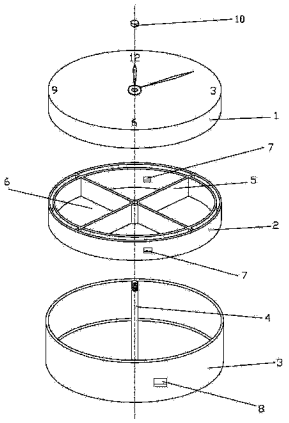

CN 203954216 U

1. 一种定时提醒取药器，其特征在于：包括闹钟、药盒和底座，药盒安装在底座内，药盒和底座均为桶形且同心安装，药盒内沿桶形半径设置若干隔断，形成若干个独立的扇形存药间，每个存药间桶壁上在同一水平面上设置一个出药孔，底座桶壁上有一个与出药孔对应设置的取药孔，药盒和底座安装在闹钟下方，底座中心设置转轴，药盒和闹钟中心设置和转轴对应的通孔，转轴顶部具有螺纹，还包括端盖，具有和转轴顶部螺纹配合的内螺纹，闹钟底部具有环状突起，卡嵌在存药间内。

2. 根据权利要求 1 所述的定时提醒取药器，其特征在于：药盒和底座为透明的，药盒桶壁为双层，内层和外侧同心设置，且内、外层对应设置出药孔，药盒内的隔断延伸至外层桶壁，两层桶壁和隔断延伸形成存放标签的空间。

3. 根据权利要求 1 所述的定时提醒取药器，其特征在于：所述存药间和环状突起的数量均为 4 个。

一种定时提醒取药器

技术领域

[0001] 本实用新型涉及医疗器械技术领域，特别涉及一种定时提醒取药器。

背景技术

[0002] 病人服药治疗过程中，需要按医嘱定时、定量服药，护理人员或者病人需要记忆不同时间的服用不同药物，对于护理人员而已，增大了记录和记忆的工作量，对于病人来讲，尤其是老年病人，可能存在吃错药、乱吃药、忘记吃药的风险。

实用新型内容

[0003] 为克服上述问题，本实用新型提供一种分区定量存放、定时提醒服药的定时提醒取药器。

[0004] 为实现上述目的，本实用新型采用了如下的技术方案：

[0005] 本实用新型的定时提醒取药器，包括闹钟、药盒和底座，药盒安装在底座内，药盒和底座均为桶形且同心安装，药盒内沿桶形半径设置若干隔断，形成若干个独立的扇形存药间，每个存药间桶壁上在同一水平面上设置一个出药孔，底座桶壁上有一个与出药孔对应设置的取药孔，药盒和底座安装在闹钟下方，底座中心设置转轴，药盒和闹钟中心设置和转轴对应的通孔，转轴顶部具有螺纹，还包括端盖，具有和转轴顶部螺纹配合的内螺纹，闹钟底部具有环状突起，卡嵌在存药间内。

[0006] 作为对上述方案进一步完善，将药盒和底座设置为透明的，药盒桶壁为双层，内层和外侧同心设置，且内、外层对应设置出药孔，药盒内的隔断延伸至外层桶壁，两层桶壁和隔断延伸形成存放标签的空间。

[0007] 同时，将存药间和环状突起的数量设置均为 4 个。

[0008] 与现有技术相比，本实用新型的有益效果是：

[0009] 1) 集成药盒和闹钟的功能，可在药盒内分区存放定时服用的不同药物，设定闹钟到应服药时间，闹钟提醒病人服药。

[0010] 2) 药盒由隔断分为若干个存放药物的存药间，每个存药间设置单独的出药孔，药盒可沿转轴相对于底座转动，当底座的取药孔和药盒的出药孔重合时可取出药物，药物分区、定量存放，方便患者服用，避免误食。

[0011] 3) 在底座中安装药盒，药盒上方安装闹钟，通过端盖拧紧，并通过环状突起卡嵌在存药间的结构使药盒和闹钟同步转动。

[0012] 4) 药盒和底座透明，药盒桶壁为双层，隔断延伸至外层桶壁，内、外层桶壁和隔断延伸形成可存放标签的空间，标示药片的名称或是服用时间等信息，可提醒病人服药时间或服药品名信息，方便病人使用，避免误食。

附图说明

[0013] 图 1 为本实用新型的定时提醒取药器的结构示意图；

[0014] 图 2 为本实用新型的闹钟底部结构示意图。

[0015] 附图标记 :1. 闹钟 ;2. 药盒 ;3. 底座 ;4. 转轴 ;5. 隔断 ;6. 存药间 ;7. 出药孔 ;8. 取药孔 ;9. 环状突起 ;10. 端盖。

具体实施方式

[0016] 下面结合附图和实施例对本实用新型作进一步详细说明。

[0017] 实施例 1

[0018] 如图 1 和图 2 所示,本实用新型的尿液渗出报警系统,包括闹钟 1、药盒 2 和底座 3,药盒 2 安装在底座 3 内,药盒 2 和底座 3 均为桶形且同心安装,药盒 2 内沿桶形半径设置若干隔断 5,形成若干个独立的扇形存药间 6,每个存药间 6 桶壁上在同一水平面上设置一个出药孔 7,底座 3 桶壁上有一个与出药孔 7 对应设置的取药孔 8,药盒 2 和底座 3 安装在闹钟 1 下方,底座 3 中心设置转轴 4,药盒 2 和闹钟 1 中心设置和转轴 4 对应的通孔,转轴 4 顶部具有螺纹,还包括端盖 10,具有和转轴 4 顶部螺纹配合的内螺纹,闹钟 1 底部具有环状突起 9,卡嵌在存药间 6 中。

[0019] 集成药盒和闹钟的功能,可在药盒 1 内分区存放定时服用的不同药物,设定闹钟 1 到应服药时间,提醒病人服药。

[0020] 药盒 1 有用隔断 5 分为 4 个存放药物的存药间 6,每个存药间 6 设置单独的出药孔 7,药盒 2 可沿转轴 4 相对于底座 3 转动,当底座 3 的取药孔 8 和药盒 2 的出药孔 7 重合时可取出药物,药物分区、定量存放,方便患者服用,避免误食。

[0021] 在底座 3 中安装药盒 2,药盒 2 上方安装闹钟 1,通过端盖 10 拧紧,并通过环状突起 9 卡嵌在存药间 6 的结构使药盒 2 和闹钟 1 同步转动。

[0022] 药盒 2 和底座 3 设置为透明的,药盒 2 桶壁为双层,内层和外侧同心设置,且内、外层对应设置出药孔 7,药盒 2 内的隔断 5 延伸至外层桶壁,两层桶壁和隔断 5 延伸形成存放标签的空间,标识药片的名称或是服用时间等信息,可提醒病人服药时间或服药品名信息,方便病人使用,避免误食。

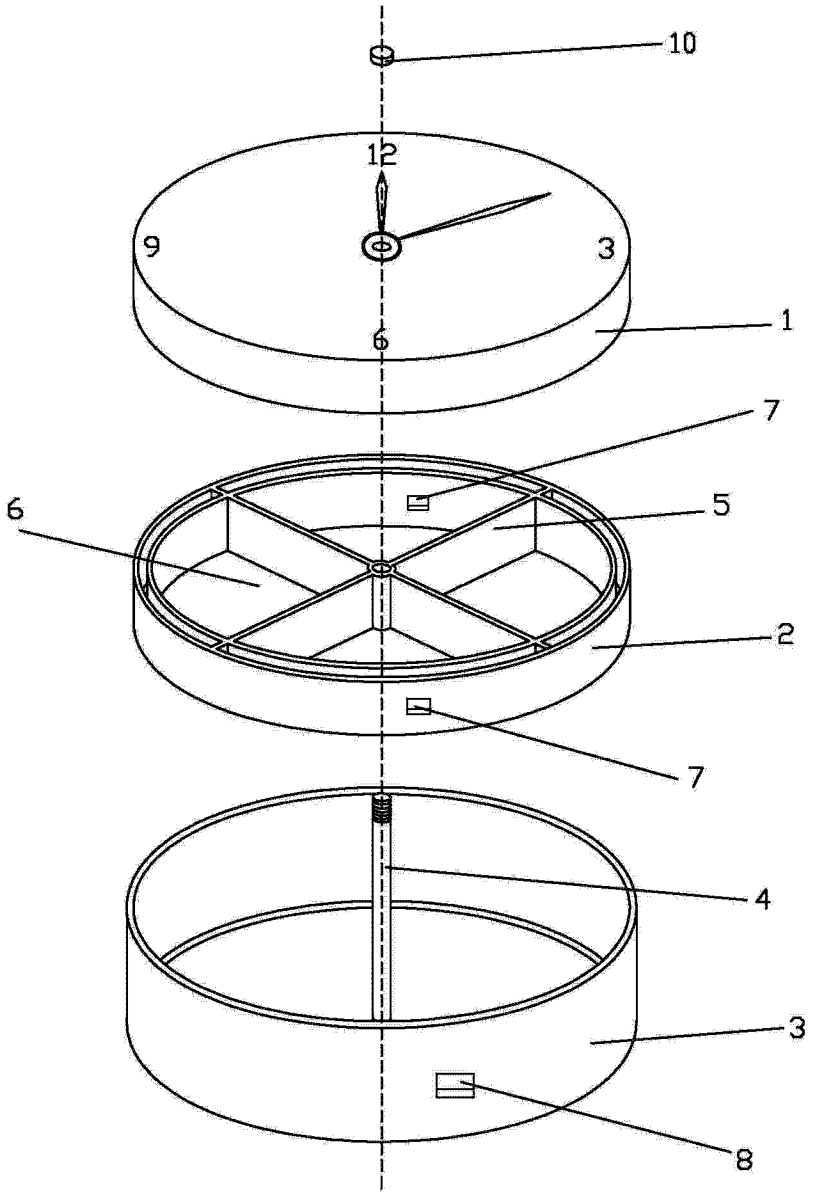

图 1

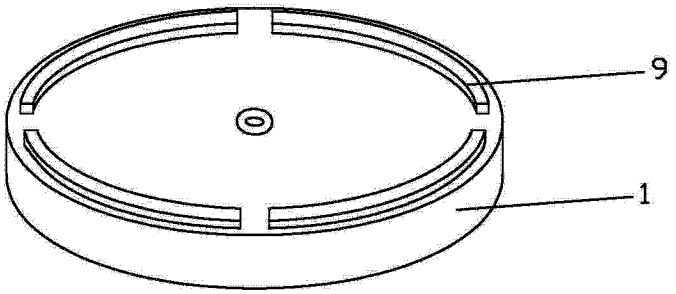

图 2