(19)中华人民共和国国家知识产权局

(12)实用新型专利

(10)授权公告号 CN 201806726 U
(45)授权公告日 2011.04.27

(21)申请号 201020578643.1

(22)申请日 2010.10.16

(73)专利权人 李俊亭
地址 273301 山东省临沂市平邑县仲村中心卫生院

(72)发明人 李俊亭

(51)Int.Cl.
A61B 9/00(2006.01)

权利要求书 1 页 说明书 1 页 附图 1 页

(54)实用新型名称

叩诊检查器

(57)摘要

叩诊检查器，属于医疗用具技术领域。本实用新型的技术方案是：包括电机和摆动臂，其特征是在摆动臂上设有叩锤，电机上设有橡胶垫，橡胶垫后段设有握环。本实用新型结构简单，在给病人进行胸、腹部疾病诊断叩诊检查时操作简便、省时省力，减轻了医务人员的工作难度。

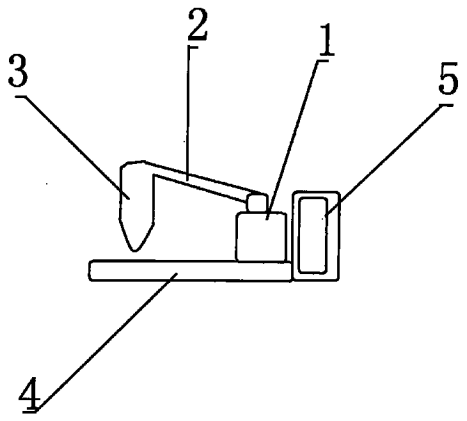

CN 201806726 U

1. 叩诊检查器，包括电机 (1) 和摆动臂 (2)，其特征是：在摆动臂 (2) 上设有叩锤 (3)，电机 (1) 上设有橡胶垫 (4)，橡胶垫 (4) 后段设有握环 (5)。

叩诊检查器

[0001] 技术领域：本实用新型属于医疗用具技术领域，具体地讲是一种叩诊检查器。

[0002] 背景技术：目前，临床上在给病人进行胸、腹部疾病诊断时经常采用叩诊的方法，现有技术主要是左手贴在病人受检部位，右手中指敲击左手中指聆听叩击音，这样操作十分麻烦、费时费力，且由于叩击力度不一，诊断结果也不相同，给医务人员增加了极大的工作难度。

[0003] 发明内容：本实用新型的目的是提供一种在给病人进行胸、腹部疾病诊断叩诊检查时操作简便、省时省力的叩诊检查器。

[0004] 本实用新型的技术方案是：包括电机和摆动臂，其特征是在摆动臂上设有叩锤，电机上设有橡胶垫，橡胶垫后段设有握环。

[0005] 本实用新型的有益效果是：本实用新型结构简单，在给病人进行胸、腹部疾病诊断叩诊检查时操作简便、省时省力，减轻了医务人员的工作难度。

[0006] 附图说明：附图 1 为本实用新型的结构示意图。

[0007] 图中 1、电机，2、摆动臂，3、叩锤，4、橡胶垫，5、握环。

[0008] 具体实施方式：包括电机 1 和摆动臂 2，其特征是在摆动臂 2 上设有叩锤 3，电机 1 上设有橡胶垫 4，橡胶垫 4 后段设有握环 5。 在给病人进行胸、腹部疾病诊断叩诊检查时，手握握环 5，橡胶垫 4 置于受检部位，打开电机 1，摆动臂 2 带动叩锤 3 叩击橡胶垫 4 即可。

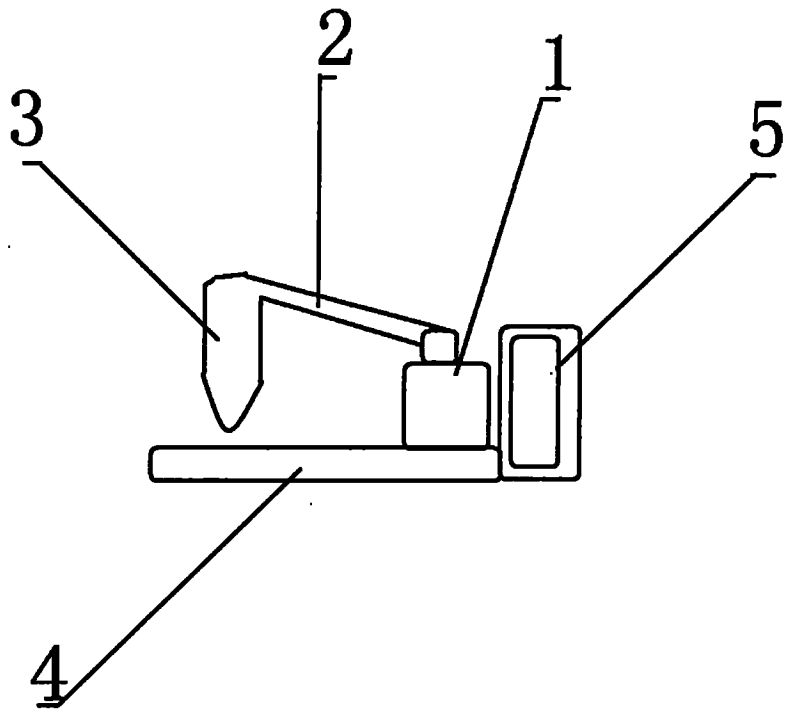

图 1