(19)中华人民共和国国家知识产权局

(12)实用新型专利

(10)授权公告号 CN 204525557 U
(45)授权公告日 2015.08.05

(21)申请号 201520215573.6

(22)申请日 2015.04.13

(73)专利权人 罗义
地址 528425 广东省中山市东凤镇永辉路东御世家52号

(72)发明人 罗义

(51)Int.Cl.
B26D 1/06(2006.01)
B26D 5/08(2006.01)
B26D 7/06(2006.01)

权利要求书1页 说明书2页 附图3页

(54)实用新型名称

切菜机

(57)摘要

本实用新型公开了一种切菜机，属小家电领域，旨在提供一结构简单、操作方便的切菜机。其要点是在机体一侧装物料通道，在机体上部装推进装置。物料通道下方出口装切刀装置。切刀装置上的齿轮与电机上的齿轮啃合，电机驱动切刀装置在物料通道下方出口往复运动。切片时，卸下切丝刀即可。其优点是可以切根、茎、叶类蔬菜，也可切肉类、骨类食材。本实用新型适合在厨房使用。

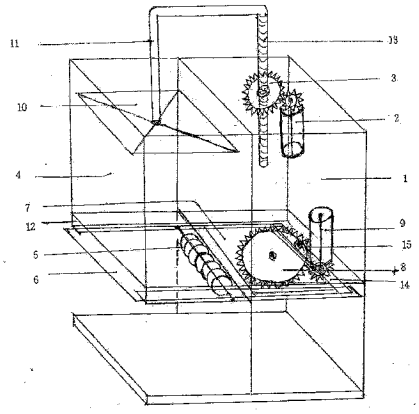

CN 204525557 U

1. 一种切菜机，包括机体、物料通道、推进装置、电机、切刀装置，其特征是：物料通道装在机体一侧，推进装置安装在机体上部，切刀装置安装在机体下部，切刀装置与电机连接，电机通过导线与电源连接。

2. 根据权利要求 1 所述的切菜机，其特征是：所述的推进装置，螺杆的一端固定挡板，另一端与装在机体内的螺母齿轮绞合，螺母齿轮与电机上的齿轮啃合，电机通过导线与电源连接。

3. 根据权利要求 1 所述的切菜机，其特征是：所述的切刀装置，由切刀、阻拦板和切丝刀组成。

切菜机

技术领域

[0001] 本实用新型切菜机，涉及小家电领域，具体是一种电动切菜装置。

背景技术

[0002] 目前市场上的切菜机只能切叶菜、根茎类蔬菜，不能同时切骨类、肉类食材，有局限性。

实用新型内容

[0003] 一、本实用新型切菜机，要解决的技术问题是：为了克服切菜机不能同时切肉类、骨类食材的不足。

[0004] 二、本实用新型切菜机技术解决方案是：包括机体、物料通道、推进装置、电机、切刀装置等组成，在机体一侧装物料通道，在机体上部装推进装置。物料通道下方出口装切刀装置。切刀装置上的齿轮与电机上的齿轮啃合，电机驱动切刀装置在物料通道出口下方往复运动。调节切刀装置上的阻拦板与物料槽出口之间的距离，可控制所切物料的规格。切片时，卸下切丝刀即可。

[0005] 三、本实用新型切菜机的技术效果是：操作简单、速度快，能切根、茎、叶类蔬菜，还能切肉类、骨类食材，所切食材可调整不同规格。

附图说明

[0006] 附图是本实用新型切菜机的结构示意图

[0007] 图 1 是切菜机的结构示意图

[0008] 图 2 是切菜机的切刀装置的结构示意图

[0009] 图 3 是切菜机的推进装置结构示意图

[0010] 图中：机体 1 电机 2 螺母齿轮 3 螺杆 13 挡板 10 物料通道 14 滑槽 12 切刀 6 切丝刀 5 阻拦板 7 滑槽 14 齿轮 8 电机 9 推进杆 11 滑轮 15

具体实施方式

[0011] 下面结合附图对本实用新型切菜机作进一步描述。

[0012] 在图中，切菜机主要有机体 1、电机 2、螺母齿轮 3、螺杆 13、挡板 10、物料通道 4、滑槽 12、切刀 6、切丝刀 5、阻拦板 7、滑槽 14、齿轮 8、电机 9、推进杆 11、滑轮 15 等组成。所述物料通道 4 装在机体 1 上部，推进装置一端是推进杆 11，推进杆 11 一端固定挡板 10，推进装置另一端是螺杆 13，螺杆 13 与活动固定在机体 1 的螺母齿轮 3 活动绞合，螺母齿轮 3 与电机 2 上的齿轮啃合。电机 2 固定在机体 1 上，电机 2 通过导线与电源正负转换按钮连接。电机 2 正转，驱动挡板 10 向物料通道 4 下方出口推进；电机 2 反转则收回。切刀装置上的阻拦板 7 装在物料通道 4 出口。切刀 6 装在阻拦板 7 前方，阻拦板 7 与切刀 6 之间是物料出口，切丝刀 5 装在物料出口上。切刀 6 和阻拦板 7 两侧活动装在物料通道 4 下方出口两

侧的滑槽 14 里，阻拦板 6 后面安装滑槽 12，滑槽 12 与齿轮 8 上的滑轮 15 组合，齿轮 8 与电机 9 上的齿轮啃合。电机 9 转动，驱动阻拦板 7、切刀 6、切丝刀 5，一起在物料通道 4 下方出口往复运动。切丝刀 5 纵向切开物料，切刀横 6 向切断物料，切刀 6 运行通过料通道 4 下方出口后完成切丝，切片、切块时卸下切丝刀 5 即可。调节阻拦板与和物料通道 4 出口的距离，控制所切物料的规格。

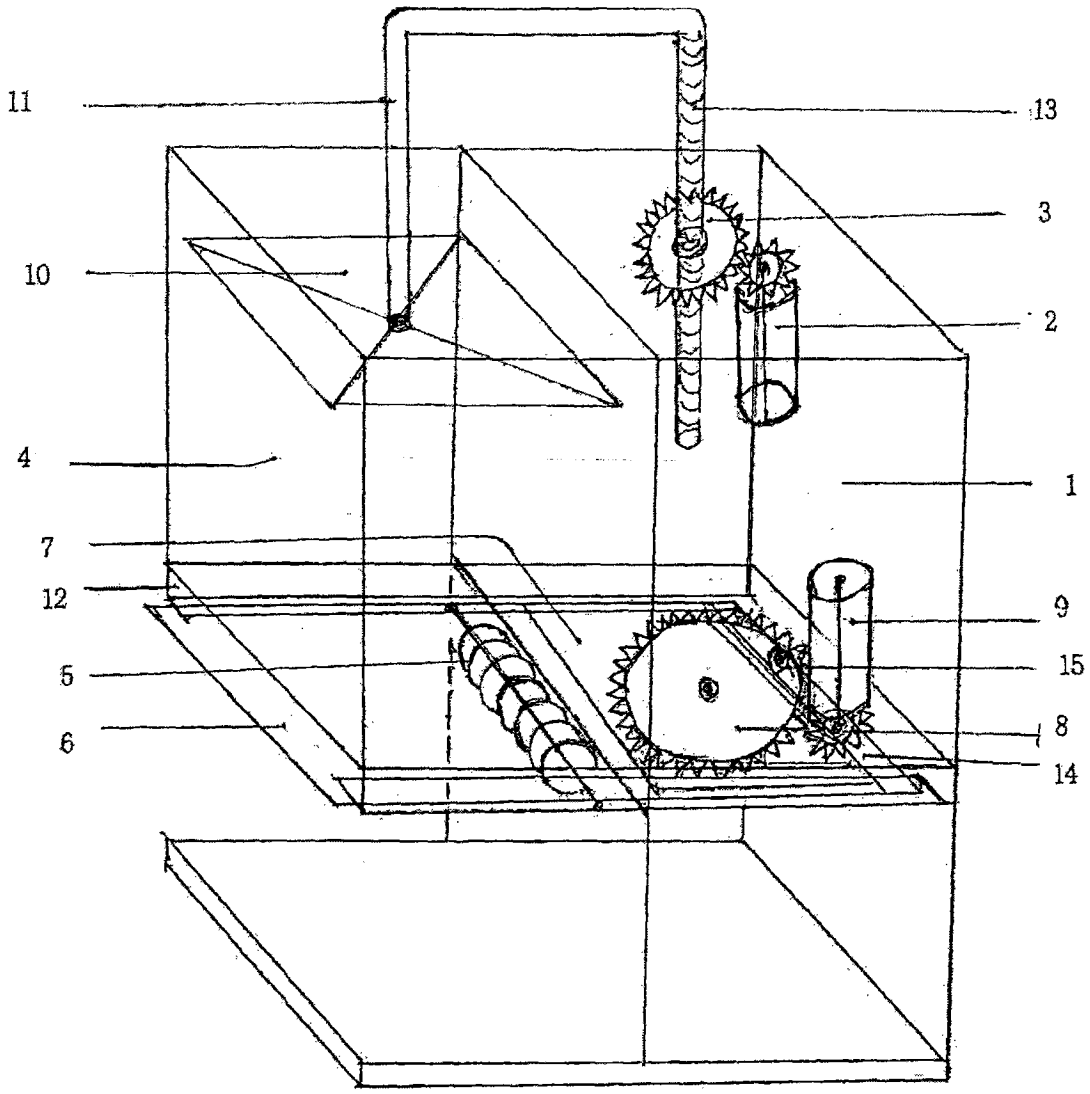

图 1

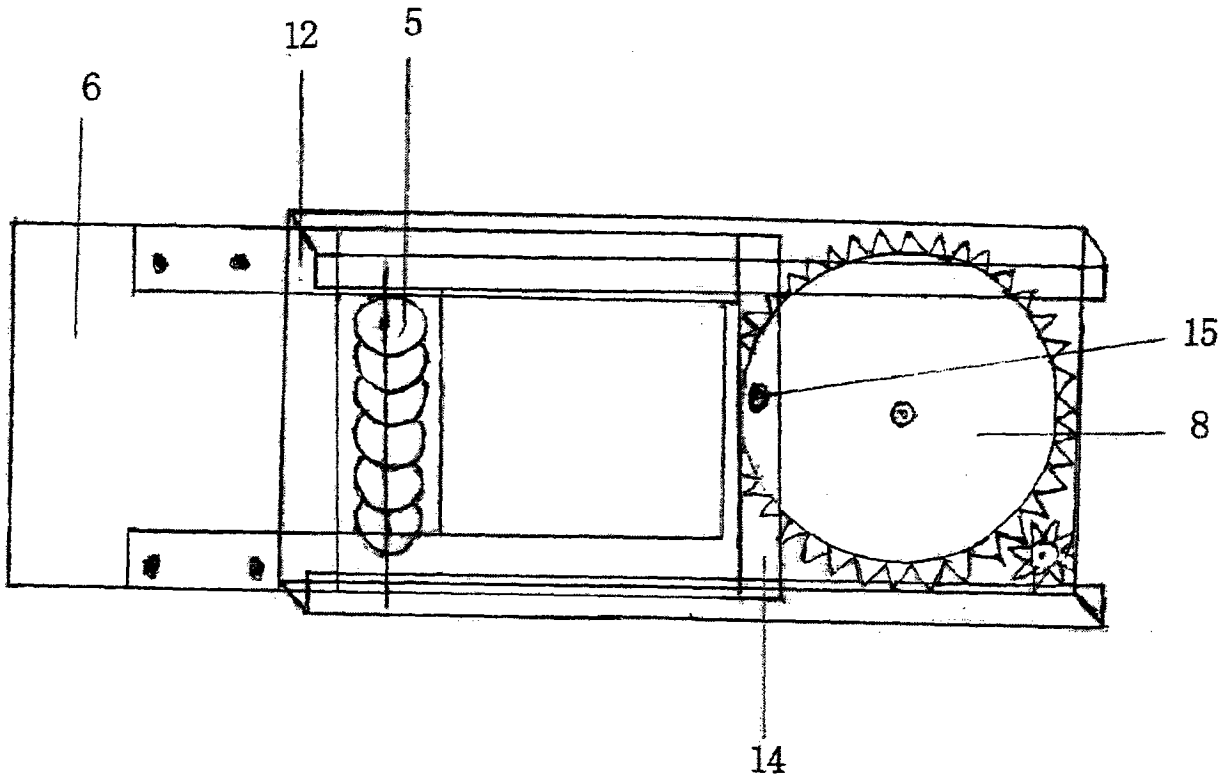

图 2

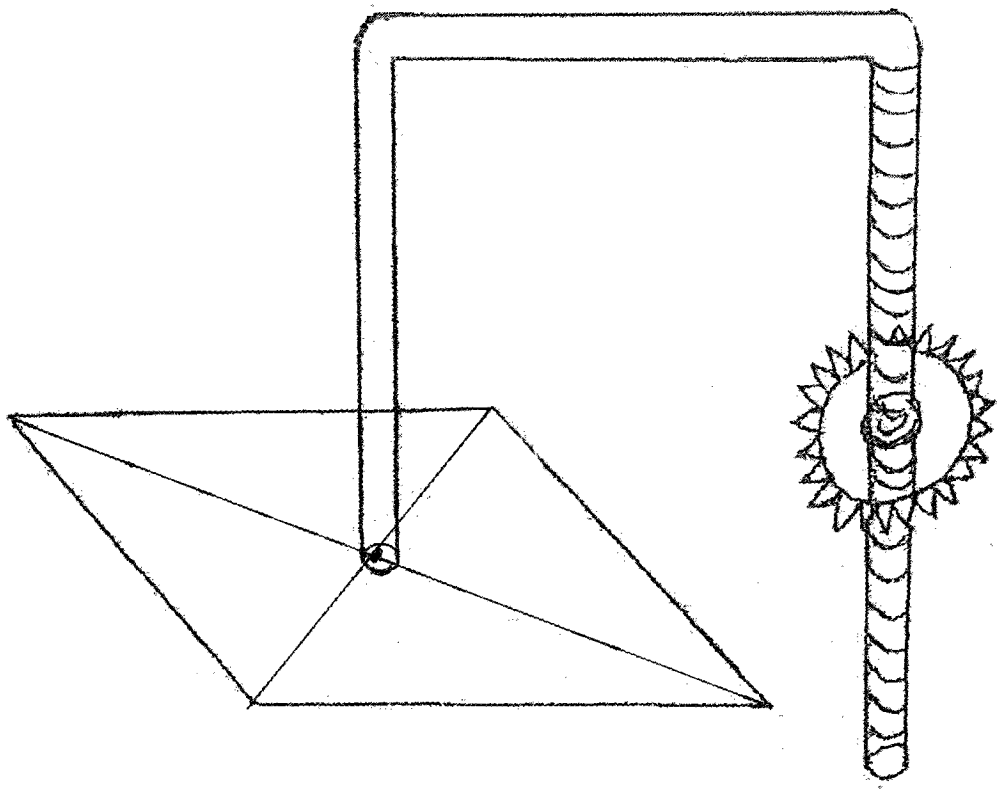

图 3