(19)中华人民共和国国家知识产权局

(12)实用新型专利

(10)授权公告号 CN 202387428 U
(45)授权公告日 2012.08.22

(21)申请号 201120521935.6

(22)申请日 2011.12.14

(73)专利权人 常州市永益工具有限公司
地址 213000 江苏省常州市新北区西夏墅镇东大街 21 号

(72)发明人 殷斌

(74)专利代理机构 常州市维益专利事务所 32211
代理人 何学成

(51)Int.Cl.
B01F 15/00(2006.01)

(ESM)同样的发明创造已同日申请发明专利

权利要求书 1 页 说明书 1 页 附图 1 页

(54)实用新型名称

一种搅拌器的搅拌叶

(57)摘要

本实用新型属于搅拌装置领域，特别涉及一种搅拌器的搅拌叶。一种搅拌器的搅拌叶，其包括与搅拌轴连接的连接块，其特征在于：所述的连接块的两侧的对称设置有桨叶凹槽，所述的桨叶通过连接轴设置在桨叶凹槽内。本实用新型提供一种能够跟随搅拌轴的转速调整桨叶打开角度的搅拌叶，其能对不同层面的溶液进行搅拌，提高搅拌混合的效果。

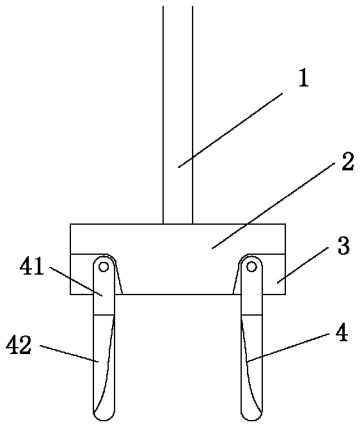

CN 202387428 U

1. 一种搅拌器的搅拌叶，其包括与搅拌轴连接的连接块，其特征在于：所述的连接块的两侧的对称设置有桨叶凹槽，所述的桨叶通过连接轴设置在桨叶凹槽内。

2. 根据权利要求 1 所述的一种搅拌器的搅拌叶，其特征在于：所述的桨叶包括直线段和螺旋段构成。

一种搅拌器的搅拌叶

技术领域

[0001] 本实用新型属于搅拌装置领域，特别涉及一种搅拌器的搅拌叶。

背景技术

[0002] 传统的搅拌器的搅拌叶一般都是成固定的形状，目前市场上的搅拌桨大都是螺旋结构，由搅拌棒和螺旋形叶片连接而成，由于螺旋结构的搅拌叶产生的合力向内，因而溶液内部的溶液在搅拌时受到的力较大，靠近容器壁附近的溶液受到的力较小，不同层面的溶液的混合效果较差。

发明内容

[0003] 针对上述技术问题，本实用新型提供一种能够跟随搅拌轴的转速调整桨叶打开角度的搅拌叶，其能对不同层面的溶液进行搅拌，提高搅拌混合的效果。

[0004] 实现本实用新型的技术方案如下：

[0005] 一种搅拌器的搅拌叶，其包括与搅拌轴连接的连接块，其特征在于：所述的连接块的两侧的对称设置有桨叶凹槽，所述的桨叶通过连接轴设置在桨叶凹槽内。

[0006] 所述的桨叶包括直线段和螺旋段构成。

[0007] 综上所述，本实用新型设计了一种桨叶可以随着搅拌轴的转速打开的搅拌叶，在不同的搅拌轴转速下，桨叶打开的角度不同，对不同层面的溶液进行混合，提高了混合效果。

附图说明

[0008] 图 1 为本实用新型的结构示意图；

[0009] 图中，1 为搅拌轴，2 为连接块，3 为桨叶凹槽，4 为桨叶，41 为直线段，42 为螺旋段。

具体实施方式

[0010] 下面结合附图和具体实施例对本实用新型进一步说明。

[0011] 如图 1 所示的一种搅拌器的搅拌叶，其包括与搅拌轴 1 连接的连接块 2，所述的连接块 2 的两侧的对称设置有桨叶凹槽 3，所述的桨叶 4 通过连接轴设置在桨叶凹槽 3 内，桨叶 4 通过销轴连接在桨叶凹槽内，并且桨叶 4 可以绕销轴进行一个转动，在实际的生产过程中，可以通过控制器调整搅拌电机的速度，来调整桨叶打开的角度，使桨叶能够对不同层面的溶液进行搅拌混合，提高搅拌的质量。

[0012] 所述的桨叶 4 包括直线段 41 和螺旋段 42 构成，设置的螺旋段能够在转动时，形成一个向下的压力，使溶液在溶液内部形成流动，也提高了混合的质量。

[0013] 综上所述，本实用新型设计了一种桨叶可以随着搅拌轴的转速打开的搅拌叶，在不同的搅拌轴转速下，桨叶打开的角度不同，对不同层面的溶液进行混合，提高了混合效果。

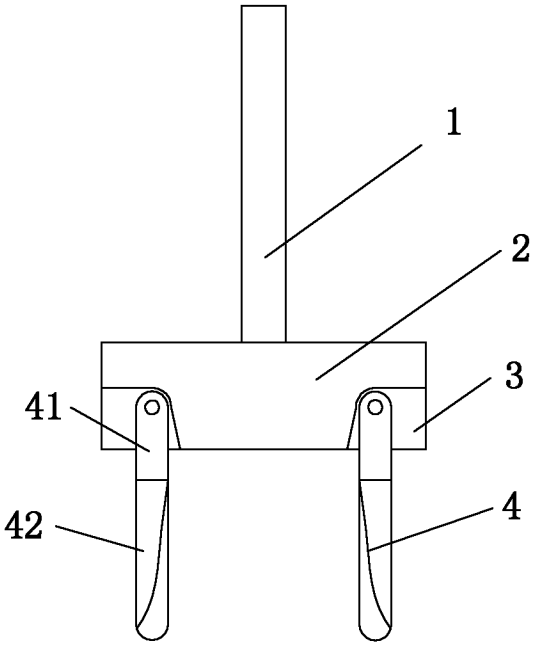

图 1