(19)中华人民共和国国家知识产权局

(12)实用新型专利

(10)授权公告号 CN 211354809 U
(45)授权公告日 2020.08.28

(21)申请号 201921943762.X

(22)申请日 2019.11.12

(73)专利权人 宁夏泽艺洲智能装饰工程有限公司
地址 750000 宁夏回族自治区银川市兴庆区石油城商业街35号

(72)发明人 任泽洲 崔冠宾 房媛婷

(74)专利代理机构 青岛博展利华知识产权代理事务所(普通合伙) 37287
代理人 孙梦娅

(51)Int.Cl.
A47F 7/14(2006.01)
A47F 5/10(2006.01)

权利要求书1页 说明书3页 附图2页

(54)实用新型名称

一种艺术设计作品参展栏

(57)摘要

一种艺术设计作品参展栏，包括栏顶、底座、拆装结构和展板，所述底座的底端均安装有滚轮，所述底座的内部设置有升降结构，所述升降结构的顶端安装有伸缩杆，所述伸缩杆的顶端安装有栏顶，所述升降结构的一侧均安装有展板，所述展板的两侧和底端均设置有拆装结构，所述展板内部的顶端均匀安装有展灯，所述展板的内部设置有限位结构，所述限位结构的内部依次安装有定位框、弹簧和定位块。本实用新型通过限位结构，当需要展示画作时，将画作放入限位结构中，利用弹簧的收缩，带动定位块，可以让画作固定在展板上，方便迅速，节约了时间，画作也更加稳固，不易脱落。

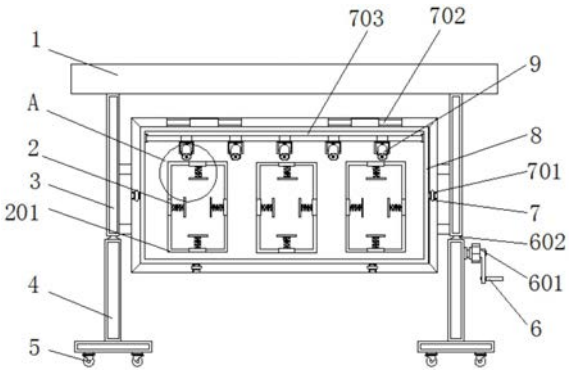

CN 211354809 U

1.一种艺术设计作品参展栏,包括栏顶(1)、底座(4)、拆装结构(7)和展板(8),其特征在于:所述底座(4)的底端均安装有滚轮(5),所述底座(4)的内部设置有升降结构(6),所述升降结构(6)的顶端安装有伸缩杆(3),所述伸缩杆(3)的顶端安装有栏顶(1),所述升降结构(6)的一侧均安装有展板(8),所述展板(8)的两侧和底端均设置有拆装结构(7),所述展板(8)内部的顶端均匀安装有展灯(9),所述展板(8)的内部设置有限位结构(2),所述限位结构(2)的内部依次安装有定位框(201)、弹簧(202)和定位块(203)。

2.根据权利要求1所述的一种艺术设计作品参展栏,其特征在于:所述,定位框(201)固定于展板(8)的内部,定位框(201)两端和两侧的中间位置处均安装有弹簧(202),弹簧(202)的一侧均安装有定位块(203)。

3.根据权利要求1所述的一种艺术设计作品参展栏,其特征在于:所述升降结构(6)的内部依次安装有转把(601)、螺杆(602)、固定架(603)和齿轮(604),固定架(603)固定于底座(4)内部的两侧,固定架(603)的一侧安装有转把(601)。

4.根据权利要求3所述的一种艺术设计作品参展栏,其特征在于:所述齿轮(604)固定于固定架(603)上,螺杆(602)固定于底座(4)的内部,齿轮(604)和螺杆(602)之间相互啮合。

5.根据权利要求1所述的一种艺术设计作品参展栏,其特征在于:所述拆装结构(7)的内部依次安装有卡槽(701)、转轴(702)、玻璃面板(703)、卡块(704)和固定块(705),玻璃面板(703)的一侧安装有转轴(702),转轴(702)固定于展板(8)的顶端,玻璃面板(703)的两侧和底端安装有卡槽(701),固定块(705)均固定于展板(8)的两侧和底端。

6.根据权利要求5所述的一种艺术设计作品参展栏,其特征在于:所述固定块(705)的前端安装有卡块(704),卡块(704)的长度大于卡槽(701)的宽度,卡槽(701)和卡块(704)之间构成卡合结构。

一种艺术设计作品参展栏

技术领域

[0001] 本实用新型涉及参展栏技术领域，具体为一种艺术设计作品参展栏。

背景技术

[0002] 艺术设计作品分为很多类型，画作就是其中一种，很多美丽的画作被设计出来后，设计者都会通过展栏向别人展示，共同欣赏和学习，但是现有的艺术设计作品参展栏存在很多问题或缺陷：

[0003] 第一，传统的艺术设计作品参展栏，内部结构简单，画作难以固定位置摆放，容易脱落，影响美观；

[0004] 第二，传统的艺术设计作品参展栏，展板的位置固定，难以随着实际需求调整高低，来更好的展示画作；

[0005] 第三，传统的艺术设计作品参展栏，需要更换画作时，展板拆卸麻烦，难以快速的更换，耗费大量时间。

实用新型内容

[0006] 本实用新型的目的在于提供一种艺术设计作品参展栏，以解决上述背景技术中提出的难以固定，难以升降和拆卸麻烦的问题。

[0007] 为实现上述目的，本实用新型提供如下技术方案：一种艺术设计作品参展栏，包括栏顶、底座、拆装结构和展板，所述底座的底端均安装有滚轮，所述底座的内部设置有升降结构，所述升降结构的顶端安装有伸缩杆，所述伸缩杆的顶端安装有栏顶，所述升降结构的一侧均安装有展板，所述展板的两侧和底端均设置有拆装结构，所述展板内部的顶端均匀安装有展灯，所述展板的内部设置有限位结构，所述限位结构的内部依次安装有定位框、弹簧和定位块。

[0008] 优选的，定位框固定于展板的内部，定位框两端和两侧的中间位置处均安装有弹簧，弹簧的一侧均安装有定位块。

[0009] 优选的，所述升降结构的内部依次安装有转把、螺杆、固定架和齿轮，固定架固定于底座内部的两侧，固定架的一侧安装有转把。

[0010] 优选的，所述齿轮固定于固定架上，螺杆固定于底座的内部，齿轮和螺杆之间相互啮合。

[0011] 优选的，所述拆装结构的内部依次安装有卡槽、转轴、玻璃面板、卡块和固定块，玻璃面板的一侧安装有转轴，转轴固定于展板的顶端，玻璃面板的两侧和底端安装有卡槽，展板的两侧和底端均安装有固定块。

[0012] 优选的，固定块的前端安装有卡块，卡块的长度大于卡槽的宽度，卡槽和卡块之间构成卡合结构。

[0013] 与现有技术相比，本实用新型的有益效果是：该种艺术设计作品参展栏结构合理，具有以下优点：

[0014] (1)通过设置限位结构，当需要展示画作时，将画作放入限位结构中，利用弹簧的收缩，带动定位块，可以让画作固定在展板上，方便迅速，节约了时间，画作也更加稳固，不易脱落；

[0015] (2)通过设置升降结构，当需要展板升高或降低来展示画作时，转动摇把，螺杆在齿轮的作用下上升和降低，从而上升或降低展板，方便快捷，提高了工作效率，节约了时间。

[0016] (3)通过设置拆装结构，将画作通过玻璃面板保护起来，不容易受到损伤，还可以防水，需要更换画作时，转动卡块，移动卡槽，即可打开玻璃面板，更换内部画作，简单方便。

附图说明

[0017] 图1为本实用新型的参展栏正视结构示意图；

[0018] 图2为本实用新型的齿轮正视剖面结构示意图；

[0019] 图3为本实用新型的图1中A处放大结构示意图；

[0020] 图4为本实用新型的卡块正视结构示意图。

[0021] 图中：1、栏顶；2、限位结构；201、定位框；202、弹簧；203、定位块；3、伸缩杆；4、底座；5、滚轮；6、升降结构；601、转把；602、螺杆；603、固定架；604、齿轮；7、拆装结构；701、卡槽；702、转轴；703、玻璃面板；704、卡块；705、固定块；8、展板；9、展灯。

具体实施方式

[0022] 下面将结合本实用新型实施例中的附图，对本实用新型实施例中的技术方案进行清楚、完整地描述，显然，所描述的实施例仅仅是本实用新型一部分实施例，而不是全部的实施例。基于本实用新型中的实施例，本领域普通技术人员在没有做出创造性劳动前提下所获得的所有其他实施例，都属于本实用新型保护的范围。

[0023] 请参阅图1-4，本实用新型提供的一种实施例：一种艺术设计作品参展栏，包括栏顶1、底座4、拆装结构7和展板8，底座4的底端均安装有滚轮5，底座4的内部设置有升降结构6，升降结构6的顶端安装有伸缩杆3，伸缩杆3的顶端安装有栏顶1，升降结构6的一侧均安装有展板8，展板8的两侧和底端均设置有拆装结构7，展板8内部的顶端均匀安装有展灯9，展板8的内部设置有限位结构2，限位结构2的内部依次安装有定位框201、弹簧202和定位块203，定位框201固定于展板8的内部，定位框201两端和两侧的中间位置处均安装有弹簧202，弹簧202的一侧均安装有定位块203；

[0024] 使用时，将需展示的画作放入定位框201中，利用弹簧202的伸缩性，使得定位块203卡在画作的四周，从而卡紧画作，使得画作不易脱落，位置不易发生改变，更换画作时，同样利用弹簧202得伸缩性，拿出画作，简单易操作；

[0025] 升降结构6的内部依次安装有转把601、螺杆602、固定架603和齿轮604，固定架603固定于底座4内部的两侧，固定架603的一侧安装有转把601，齿轮604固定于固定架603上，螺杆602固定于底座4的内部，齿轮604和螺杆602之间相互啮合；

[0026] 使用时，当展板8需要升高来展示画作时，可以转动转把601，让齿轮604运动，使得螺杆602上升，带动展板8的上升，当需要恢复正常的高度时，再次转动转把601，齿轮604运动，螺杆602下降，降低展板8，快速方便，提高了工作效率；

[0027] 拆装结构7的内部依次安装有卡槽701、转轴702、玻璃面板703、卡块704和固定块

705，玻璃面板703的一侧安装有转轴702，转轴702固定于展板8的顶端，玻璃面板703的两侧和底端安装有卡槽701，展板8的两侧和底端均安装有固定块705，所述固定块705的前端安装有卡块704，卡块704的长度大于卡槽701的宽度，卡槽701和卡块704之间构成卡合结构；

[0028] 使用时，转动卡块704，使得卡槽701可以脱离卡块704，几个卡块704同样操作后，即可打开玻璃面板703，更换内部的画作，更换结束后，再将卡块704放入卡槽701中，即可关闭玻璃面板703，节约了时间，同时玻璃面板703的使用还可以防止画作损伤。

[0029] 工作原理：使用时，将需展示的画作放入定位框201中，利用弹簧202的伸缩性，使得定位块203卡在画作的四周，从而卡紧画作，使得画作不易脱落，位置不易发生改变，能够更好的展示画作，需要更换画作时，同样利用弹簧202得伸缩性，拿出画作，简单易操作，当展板8需要升高来展示画作时，可以转动转把601，让齿轮604运动，使得螺杆602上升，带动展板8的上升，展示结束，需恢复正常的额高度时，再次转动转把601，齿轮604运动，螺杆602下降，降低展板8，快速方便，提高了工作效率，转动卡块704，可以使卡槽701可以脱离卡块704，几个卡块704同样操作后，即可打开玻璃面板703，更换内部的画作，更换结束后，再将卡块704放入卡槽701中，即可关闭玻璃面板703，节约了时间，同时玻璃面板703的使用还可以防止画作损伤。

[0030] 对于本领域技术人员而言，显然本实用新型不限于上述示范性实施例的细节，而且在不背离本实用新型的精神或基本特征的情况下，能够以其他的具体形式实现本实用新型。因此，无论从哪一点来看，均应将实施例看作是示范性的，而且是非限制性的，本实用新型的范围由所附权利要求而不是上述说明限定，因此旨在将落在权利要求的等同要件的含义和范围内的所有变化囊括在本实用新型内。不应将权利要求中的任何附图标记视为限制所涉及的权利要求。

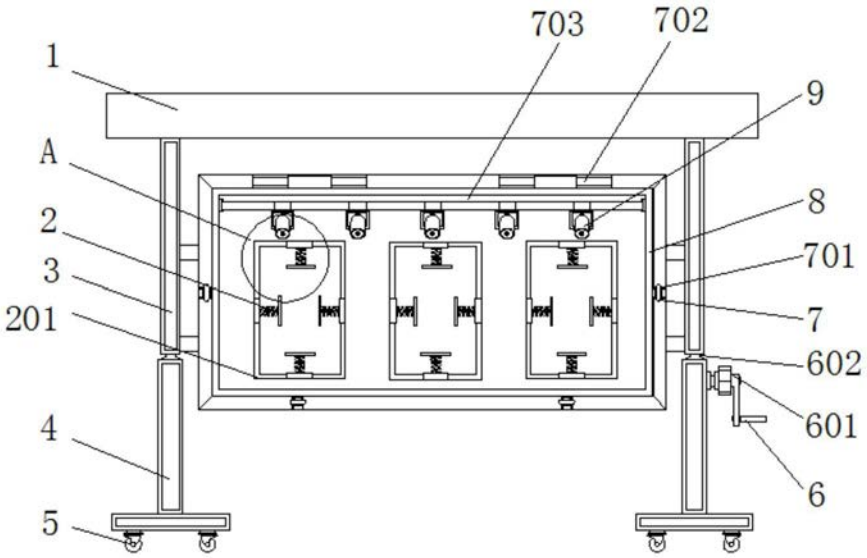

图1

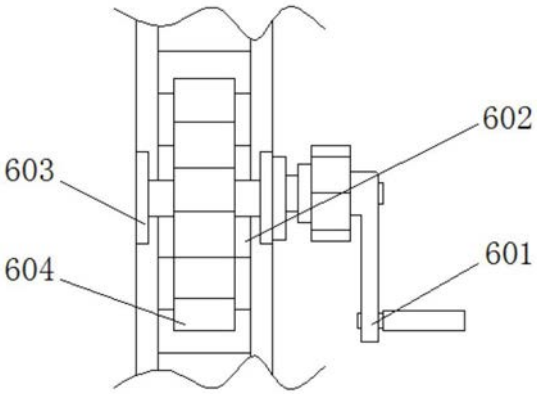

图2

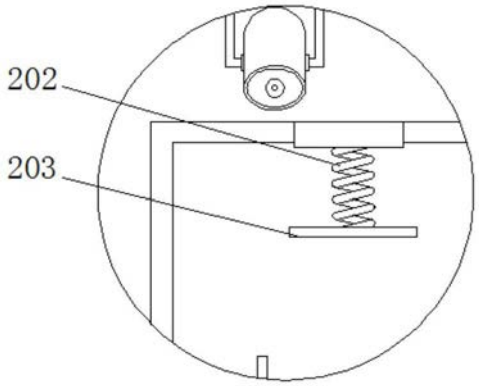

图3

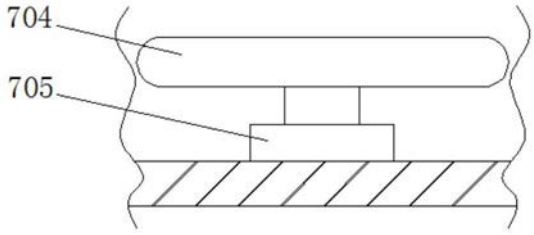

图4