(19)中华人民共和国国家知识产权局

(12)实用新型专利

(10)授权公告号 CN 206825502 U
(45)授权公告日 2018.01.02

(21)申请号 201720555360.7

(22)申请日 2017.05.18

(73)专利权人 合肥合兴包装印刷有限公司
地址 230000 安徽省合肥市高新区科学大道110号创业中心F10-203室

(72)发明人 韩明辉

(51)Int.Cl.
B26D 1/08(2006.01)
B26D 7/06(2006.01)
B26D 7/01(2006.01)

权利要求书1页 说明书2页 附图2页

(54)实用新型名称

一种用于蜂窝纸板裁切机的推料机构

(57)摘要

本实用新型公开了一种用于蜂窝纸板裁切机的推料机构，它涉及纸板生产设备技术领域。它包括设置有推料机构的裁切机，裁切机包括主机、切刀和工作台面，推料机构包括横向滑轨，横向滑轨安装在主机进料端工作台面上的两侧，横向滑轨上设有横向滑块，横向滑块上竖直安装有截面呈“7”字形的推板，推板竖直面内侧两端安装有纵向滑轨，纵向滑轨上设有纵向滑块，纵向滑块上安装有压板，压板与推板竖直面相互垂直，压板的顶面连接有竖直穿过推板平行面的拉杆，推板竖直面外侧连接有推杆，推杆通过长程气缸驱动，推板竖直面底部离工作台面的高度小于蜂窝纸板的厚度，压板的宽度小于蜂窝纸板裁切的宽度。本实用新型替代人工推料，消除了存在的安全隐患。

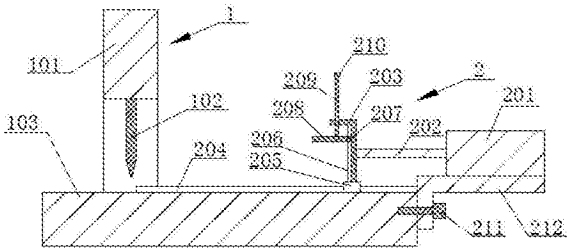

CN 206825502 U

1.一种用于蜂窝纸板裁切机的推料机构，包括裁切机，其特征在于，所述裁切机上设置有推料机构，裁切机包括主机、切刀和工作台面，切刀横向设置在主机下部，主机安装在工作台面上，所述推料机构包括横向滑轨，横向滑轨安装在主机进料端工作台面上的两侧，横向滑轨上设有横向滑块，横向滑块上竖直安装有截面呈“7”字形的推板，推板竖直面内侧两端安装有纵向滑轨，纵向滑轨上设有纵向滑块，纵向滑块上安装有压板，压板与推板竖直面相互垂直，压板的顶面连接有竖直穿过推板平行面的拉杆，所述推板竖直面外侧连接有推杆，推杆通过长程气缸驱动，所述推板竖直面底部离工作台面的高度小于蜂窝纸板的厚度，所述压板的宽度小于蜂窝纸板裁切的宽度。

2.根据权利要求1所述的用于蜂窝纸板裁切机的推料机构，其特征在于，所述长程气缸通过支架安装在工作台面上，工作台面与支架采用螺栓连接。

3.根据权利要求1所述的用于蜂窝纸板裁切机的推料机构，其特征在于，所述拉杆顶端设置有把手。

4.根据权利要求2所述的用于蜂窝纸板裁切机的推料机构，其特征在于，所述长程气缸通过PLC控制系统控制运行。

5.根据权利要求1-4中任一项所述的用于蜂窝纸板裁切机的推料机构，其特征在于，所述工作台面为平滑的不锈钢台面。

一种用于蜂窝纸板裁切机的推料机构

技术领域

[0001] 本实用新型涉及纸板生产设备技术领域，具体涉及一种用于蜂窝纸板裁切机的推料机构。

背景技术

[0002] 目前，蜂窝纸板制作好后，根据特殊用途需要将其裁切成条状，目前主要是由人工将蜂窝纸板推向裁切机的切刀下进行裁切，人工推料毫无保障，容易发生伤手等意外事故，存在极大的安全隐患，亟待解决。

实用新型内容

[0003] 本实用新型的目的是提供一种可替代人工操作的用于蜂窝纸板裁切机的推料机构。

[0004] 本实用新型的目的是通过以下技术方案实现的：

[0005] 一种用于蜂窝纸板裁切机的推料机构，包括裁切机，所述裁切机上设置有推料机构，裁切机包括主机、切刀和工作台面，切刀横向设置在主机下部，主机安装在工作台面上，所述推料机构包括横向滑轨，横向滑轨安装在主机进料端工作台面上的两侧，横向滑轨上设有横向滑块，横向滑块上竖直安装有截面呈“7”字形的推板，推板竖直面内侧两端安装有纵向滑轨，纵向滑轨上设有纵向滑块，纵向滑块上安装有压板，压板与推板竖直面相互垂直，压板的顶面连接有竖直穿过推板平行面的拉杆，所述推板竖直面外侧连接有推杆，推杆通过长程气缸驱动，所述推板竖直面底部离工作台面的高度小于蜂窝纸板的厚度，所述压板的宽度小于蜂窝纸板裁切的宽度。

[0006] 进一步地，所述长程气缸通过支架安装在工作台面上，工作台面与支架采用螺栓连接。

[0007] 进一步地，所述拉杆顶端设置有把手。

[0008] 进一步地，所述长程气缸通过PLC控制系统控制运行。

[0009] 进一步地，所述工作台面为平滑的不锈钢台面。

[0010] 本实用新型的有益效果在于：

[0011] 本实用新型结构简单，设计的可升降的压板能够对多块叠加的蜂窝纸板进行固定，它替代了人工推料，消除了存在的安全隐患。

附图说明

[0012] 图1是本实用新型的结构俯视图；

[0013] 图2是图1中A-A方向的结构剖视图；

[0014] 图3是图1中B-B方向的结构剖视图。

[0015] 图中编号说明：

[0016] 1-裁切机；101-主机；102-切刀；103-工作台面；2-推料机构；201-长程气缸；202-

推杆；203-推板；204-横向滑轨；205-横向滑块；206-纵向滑轨；207-纵向滑块；208-压板；209-拉杆；210-把手；211-螺栓；212-支架。

具体实施方式

[0017] 本实用新型具体实施方式采用以下技术方案：

[0018] 参看附图1～3：

[0019] 一种用于蜂窝纸板裁切机的推料机构，包括裁切机1，裁切机1上设置有推料机构2，裁切机1包括主机101、切刀102和工作台面103，切刀102横向设置在主机101下部，主机101安装在工作台面103上，工作台面103为平滑的不锈钢台面；推料机构2包括横向滑轨204，横向滑轨204安装在主机101进料端工作台面103上的两侧，横向滑轨204上设有横向滑块205，横向滑块205上竖直安装有截面呈“7”字形的推板203，推板203竖直面内侧两端安装有纵向滑轨206，纵向滑轨206上设有纵向滑块207，纵向滑块207上安装有压板208，压板208与推板203竖直面相互垂直，压板208的顶面连接有竖直穿过推板203平行面的拉杆209，拉杆209顶端设置有把手210，推板203竖直面外侧连接有推杆202，推杆202通过长程气缸201驱动，长程气缸201通过支架212安装在工作台面103上，工作台面103与支架212采用螺栓211连接，长程气缸201通过PLC控制系统控制运行，推板203竖直面底部离工作台面103的高度小于蜂窝纸板的厚度，压板208的宽度小于蜂窝纸板裁切的宽度。

[0020] 根据上述构造，实际工作时，人工握住把手210向上拉，使得压板208沿着纵向滑轨206上移，然后将蜂窝纸板平放在工作台面103上，蜂窝纸板一侧用压板208压住，接着通过PLC控制系统控制长程气缸201驱动推杆202横移，推杆202带动推板203沿着横向滑轨204移动，将蜂窝纸板推向切刀102下进行裁切。

[0021] 以上所述仅是本实用新型的优选实施方式，本实用新型的保护范围并不仅局限于上述实施例，凡属于本实用新型思路下的技术方案均属于本实用新型的保护范围。应当指出，对于本技术领域的普通技术人员来说，在不脱离本发明原理前提下的若干改进和润饰，这些改进和润饰也应视为本实用新型的保护范围。

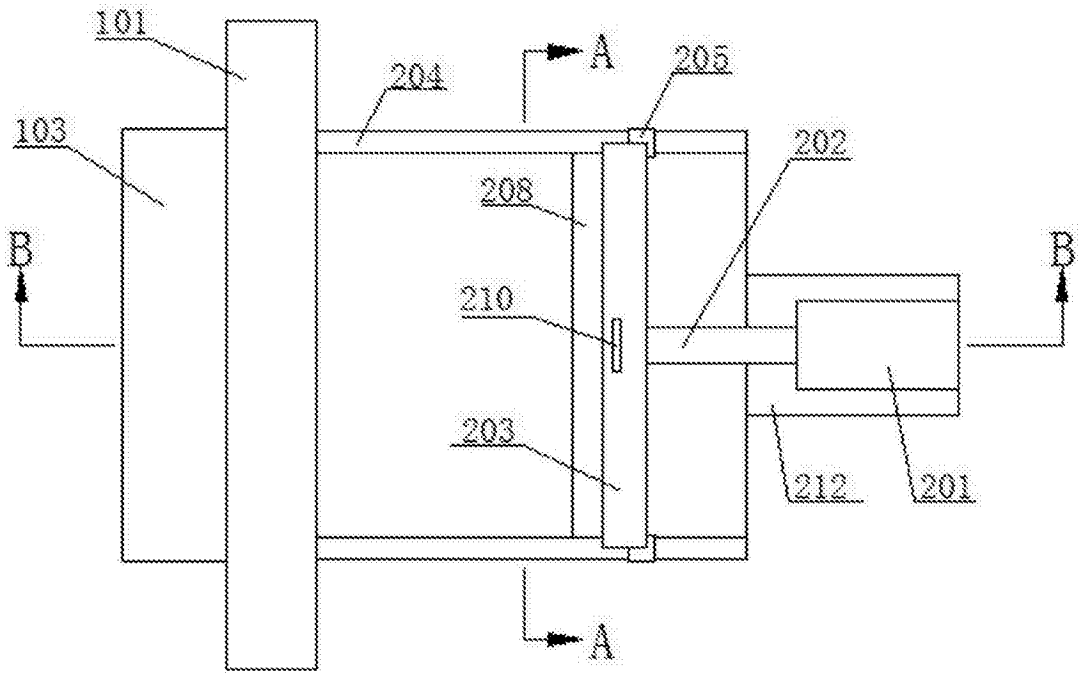
101
204
A
205
103
202
208
B
B
210
203
212
201
A

图1

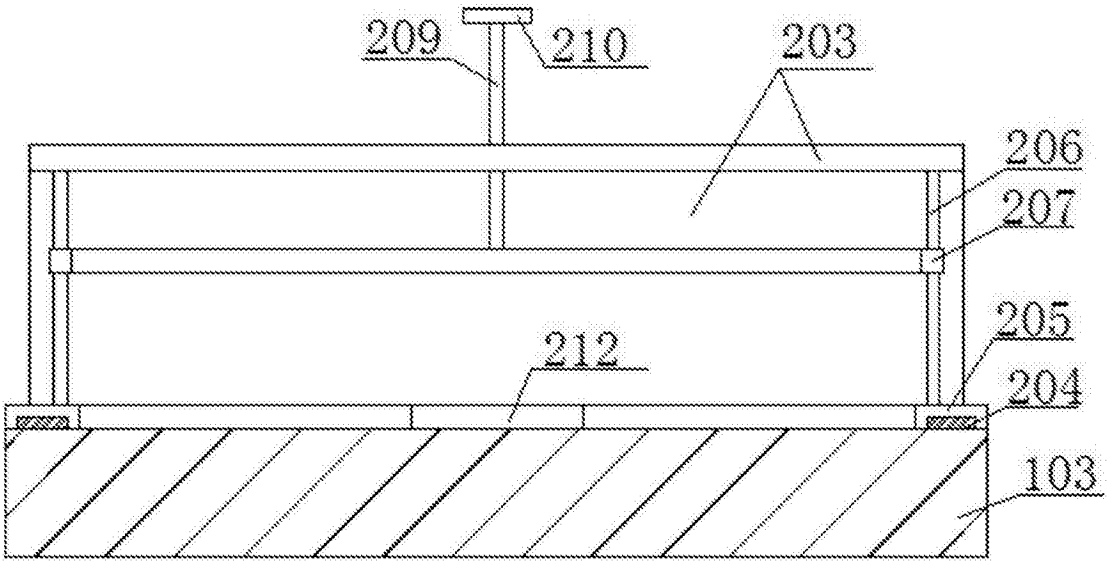
209
210
203
206
207
205
212
204
103

图2

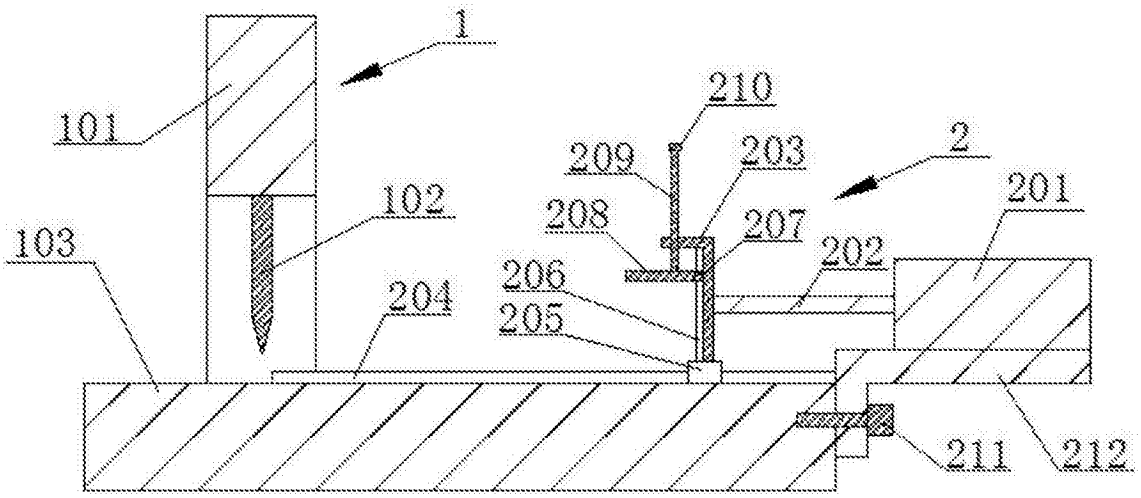

图3