(19)国家知识产权局

(12)实用新型专利

(10)授权公告号 CN 221807936 U
(45)授权公告日 2024.10.08

(21)申请号 202420878807.4

(22)申请日 2024.04.25

(73)专利权人 浙江精运工贸有限公司
地址 321000 浙江省金华市永康市东城街道东吴路558号第6幢

(72)发明人 陈立

(74)专利代理机构 深圳科博专利代理事务所(普通合伙) 441003
专利代理师 李木燕

(51)Int.Cl.
A47J 31/00(2006.01)
A47J 31/44(2006.01)
A47J 27/00(2006.01)
A47J 36/00(2006.01)
A47J 36/06(2006.01)

权利要求书1页 说明书4页 附图5页

(54)实用新型名称

一种多功能焖茶壶

(57)摘要

本实用新型公开了一种多功能焖茶壶,包括壶体组件;可拆卸密封设置在所述壶体组件上的减压盖体组件,其包括固定盖,其可拆卸连接在所述壶体组件上,设置在所述固定盖中的轴承,活动设置在所述固定盖上的活动盖,所述活动盖与所述轴承转动连接,所述活动盖能够相对所述固定盖转动;固定贯穿密封设置在所述壶体组件上的温显组件;可拆卸密封设置在所述壶体组件的壶嘴上的饮杯。本实用新型通过设置减压盖体组件、温显组件分别能够进行减压和温度实时显示操作,有效地解决了现有的焖茶壶功能单一的问题。

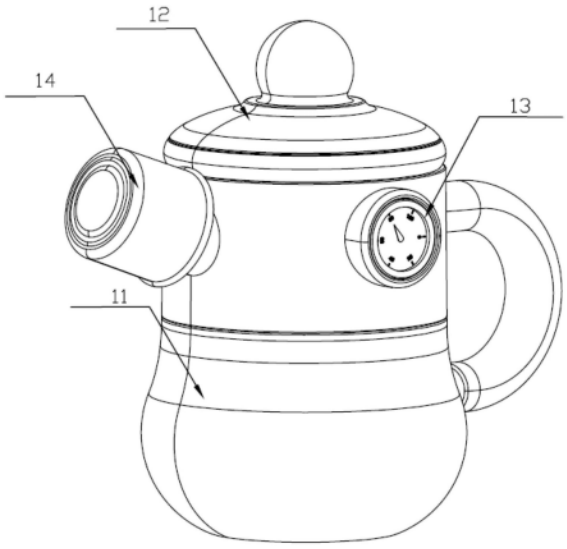

CN 221807936 U

1.一种多功能焖茶壶,其特征在于,包括:

壶体组件,其为中空腔体;

减压盖体组件,其可拆卸密封设置在所述壶体组件上;

温显组件,其固定贯穿密封设置在所述壶体组件上;

饮杯,其可拆卸密封设置在所述壶体组件的壶嘴上;

其中,所述减压盖体组件包括固定盖,其可拆卸连接在所述壶体组件上;设置在所述固定盖中的轴承;活动设置在所述固定盖上的活动盖,其与所述轴承转动连接,所述活动盖能够相对所述固定盖转动。

2.根据权利要求1所述的一种多功能焖茶壶,其特征在于,所述壶体组件包括下壶体和上壶体;所述下壶体为上端开口的中空腔体;所述上壶体固定卡合设置在所述下壶体上;所述下壶体和所述上壶体的连接部位设置有密封圈。

3.根据权利要求2所述的一种多功能焖茶壶,其特征在于,所述下壶体的材质为不锈钢;所述上壶体的材质采用的是可食用级塑料。

4.根据权利要求2所述的一种多功能焖茶壶,其特征在于,所述上壶体包括上壶主体,其为上下端开口的中空腔体,所述上壶主体的下端固定设置在所述下壶体上,其上端与所述减压盖体组件可拆卸连接;分别相对设置在所述上壶主体上的所述壶嘴和把手,所述壶嘴与所述上壶主体连通设置。

5.根据权利要求4所述的一种多功能焖茶壶,其特征在于,所述上壶主体的侧壁上设置有容纳腔,所述温显组件固定贯穿密封设置在所述容纳腔中。

6.根据权利要求4所述的一种多功能焖茶壶,其特征在于,所述固定盖的内侧分别设置有第一内螺纹;所述上壶主体的开口设置有第一外螺纹,所述第一外螺纹与所述第一内螺纹配合。

7.根据权利要求1所述的一种多功能焖茶壶,其特征在于,所述活动盖包括活动盖主体,其活动设置在所述固定盖上;固定设置在所述活动盖主体上且与所述轴承转动连接的转轴;固定设置在所述活动盖主体上端的提盖头。

8.根据权利要求1-7任一项所述的一种多功能焖茶壶,其特征在于,所述饮杯内壁上设置有第三内螺纹,所述壶嘴与所述饮杯对应的位置上设置有第三外螺纹,所述第三内螺纹和所述第三外螺纹的配合。

9.根据权利要求1-7任一项所述的一种多功能焖茶壶,其特征在于,所述壶体组件中设置有主茶漏,其可拆卸固定设置在所述减压盖体组件的下方。

10.根据权利要求1-7任一项所述的一种多功能焖茶壶,其特征在于,所述壶嘴中可拆卸连接有壶嘴茶漏。

一种多功能焖茶壶

技术领域

[0001] 本实用新型涉及的是焖茶壶技术领域,具体而言,尤其涉及一种多功能焖茶壶。

背景技术

[0002] 焖茶壶的盖子与壶身结合紧密,保温效果好,且具有安全和节省能源特点,冷热二用持续保温,倒入热或冰水,外壳不冒汗,保温效果可达24小时以上;焖茶壶可用于日常饮食、盛装汤、各种料理、做甜品所用,同时上班、外出旅游、运动时也可随身携带。

[0003] 公告号为CN211066116U提供了一种焖烧壶,包括壶体、把手和壶盖,壶体具有壶口,壶盖与壶体的壶口连接,把手可转动连接设于壶体的外表面。该技术方案虽然能够实现焖茶壶的保温功能,但是其功能比较单一;故提供一种多功能焖茶壶,用于解决现有的焖茶壶功能单一的问题。

实用新型内容

[0004] 本实用新型的目的之一在于提供一种多功能焖茶壶,以便于解决现有的焖茶壶功能单一的问题。

[0005] 本实用新型一种多功能焖茶壶可以通过下列技术方案来实现:

[0006] 本实用新型一种多功能焖茶壶包括壶体组件,其为中空腔体;减压盖体组件,其可拆卸密封设置在所述壶体组件上;温显组件,其固定贯穿密封设置在所述壶体组件上;饮杯,其可拆卸密封设置在所述壶体组件的壶嘴上;

[0007] 其中,所述减压盖体组件包括固定盖,其可拆卸连接在所述壶体组件上;设置在所述固定盖中的轴承;活动设置在所述固定盖上的活动盖,其与所述轴承转动连接,所述活动盖能够相对所述固定盖转动。

[0008] 在其中一种实施方式中,所述壶体组件包括下壶体和上壶体;所述下壶体为上端开口的中空腔体;所述上壶体固定卡合设置在所述下壶体上;所述下壶体和所述上壶体的连接部位设置有密封圈。

[0009] 在其中一种实施方式中,所述下壶体的材质为不锈钢;所述上壶体的材质采用的是可食用级塑料。

[0010] 在其中一种实施方式中,所述上壶体包括上壶主体,其为上下端开口的中空腔体,所述上壶主体的下端固定设置在所述下壶体上,其上端与所述减压盖体组件可拆卸连接;分别相对设置在所述上壶主体上的所述壶嘴和把手,所述壶嘴与所述上壶主体连通设置。

[0011] 在其中一种实施方式中,所述上壶主体的侧壁上设置有容纳腔,所述温显组件固定贯穿密封设置在所述容纳腔中。

[0012] 在其中一种实施方式中,所述固定盖的内侧分别设置有第一内螺纹;所述上壶主体的开口设置有第一外螺纹,所述第一外螺纹与所述第一内螺纹配合。

[0013] 在其中一种实施方式中,所述活动盖包括活动盖主体,其活动设置在所述固定盖上;固定设置在所述活动盖主体上且与所述轴承转动连接的转轴;固定设置在所述活动盖

主体上端的提盖头。

[0014] 在其中一种实施方式中,所述饮杯内壁上设置有第三内螺纹,所述壶嘴与所述饮杯对应的位置上设置有第三外螺纹,所述第三内螺纹和所述第三外螺纹的配合。

[0015] 在其中一种实施方式中,所述壶体组件中设置有主茶漏,其可拆卸固定设置在所述减压盖体组件的下方。

[0016] 在其中一种实施方式中,所述壶嘴中可拆卸连接有壶嘴茶漏

[0017] 与现有技术相比,本实用新型一种多功能焖茶壶的有益效果为:

[0018] 本实用新型一种多功能焖茶壶通过壶体组件分别与减压盖体组件、饮杯可拆卸密封连接,实现焖茶壶的保温功能;活动盖和轴承配合能够相对固定盖转动,实现给用户带来减压体验;温显组件能够实时观察壶体组件中温度,实现温度显示功能,从而实现焖茶壶的多种功能,有效地解决了现有的焖茶壶功能单一的问题;

[0019] 本实用新型一种多功能焖茶壶中的壶体组件采用不锈钢材质的下壶体和塑料材质的上壶体密封扣合设计,一定程度上减低了焖茶壶的重量以及生产成本;同时通过在壶嘴上可拆卸设置饮杯,饮杯既可以当杯子使用,同时可以对壶嘴进行密封操作,有效地实现饮杯的双重使用功能。

附图说明

[0020] 为了更清楚地说明本实用新型实施例的技术方案,下面将对实施例中所需要使用的附图作简单地介绍,应当理解,以下附图仅示出了本实用新型的某些实施例,因此不应被看作是对范围的限定,对于本领域普通技术人员来讲,在不付出创造性劳动的前提下,还可以根据这些附图获得其他相关的附图。

[0021] 图1是本实用新型一种多功能焖茶壶的结构示意图;

[0022] 图2是图1所示本实用新型一种多功能焖茶壶的截面结构示意图;

[0023] 图3是图1所示本实用新型一种多功能焖茶壶的爆炸结构示意图,包括上壶体和减压盖体组件;

[0024] 图4是图3所示上壶体的结构示意图;

[0025] 图5是图3所示减压盖体组件的结构示意图。

[0026] 图中标示:11,壶体组件;111,下壶体;112,上壶体;1121,上壶主体;11211,开口;11212,容纳腔;1122,壶嘴;1123,把手;113,密封圈;12,减压盖体组件;121,固定盖;1211,第一内螺纹;1212,第二内螺纹;122,轴承;123,活动盖;1231,活动盖主体;1232,转轴;1232,提盖头;13,温显组件;14,饮杯;15,主茶漏;151,第二外螺纹;16,壶嘴茶漏。

具体实施方式

[0027] 为使本实用新型实施例的目的、技术方案和优点更加清楚,下面将结合本实用新型实施例中的附图,对本实用新型实施例中的技术方案进行清楚、完整地描述,显然,所描述的实施例是本实用新型一部分实施例,而不是全部的实施例。通常在此处附图中描述和展示出的本实用新型实施例的组件可以以各种不同的配置来布置和设计。

[0028] 因此,以下对在附图中提供的本实用新型的实施例的详细描述并非旨在限制要求保护的本实用新型的范围,而是仅仅表示本实用新型的选定实施例。基于本实用新型中的

实施例,本领域普通技术人员在没有做出创造性劳动前提下所获得的所有其他实施例,都属于本实用新型保护的范围。

[0029] 请参阅图1-图3所示,本实用新型一种多功能焖茶壶包括壶体组件11、减压盖体组件12、温显组件13、饮杯14、主茶漏15和壶嘴茶漏16;所述壶体组件11为中空腔体,其内可以盛装饮品或者食物;所述减压盖体组件12密封可拆卸设置在所述壶体组件11上,通过转动所述减压盖体组件12进行减压操作;所述温显组件13固定贯穿密封设置在所述壶体组件11上,其对所述壶体组件11内的温度进行实时显示;所述饮杯14可拆卸密封设置在所述壶体组件11上的壶嘴1122上,其对所述壶嘴1122进行密封操作,防止所述壶体组件11中的饮品或者食物通过所述壶嘴1122漏出;所述主茶漏15设置在所述壶体组件11中且可拆卸固定设置在所述减压盖体组件12的下方,通过所述主茶漏15方便泡茶;所述壶嘴茶漏16可拆卸设置在所述壶嘴1122中,其对所述壶体组件11中的茶叶或者食材进行过滤操作。

[0030] 请参阅图1-图4所示,在本实施例中,所述壶体组件11包括下壶体111和上壶体112;所述下壶体111为上端开口的中空腔体,具体地,所述下壶体111的材质为不锈钢;所述上壶体112固定卡合设置在所述下壶体111上,具体地,所述上壶体112的材质采用的是可食用级塑料;为了增强所述下壶体111和所述上壶体112连接部位的密封性能,所述下壶体111和所述上壶体112的连接部位设置有密封圈113,具体地,所述密封圈113采用的是可食用级硅胶。

[0031] 请参阅图4所示,在本实施例中,所述上壶体112包括上壶主体1121、壶嘴1122和把手1123;所述上壶主体1121为上下端开口的中空腔体,其下端固定设置在所述下壶体111上,所述减压盖体组件12可拆卸连接在所述上壶主体1121的上端;所述壶嘴1122、所述把手1123分别相对设置在所述上壶主体1121上,所述壶嘴1122与所述上壶主体1121连通设置。具体地,所述上壶主体1121、所述壶嘴1122和所述把手1123一体成型;所述上壶主体1121的上端设置有开口11211,所述开口11211的外侧设置有第一外螺纹,所述减压盖体组件12通过所述第一外螺纹可拆卸螺纹连接在所述开口11211上;所述上壶主体1121的侧壁上设置有容纳腔11212,所述温显组件13固定贯穿密封设置在所述容纳腔11212中。

[0032] 请参阅图2和图5所示,在本实施例中,所述减压盖体组件12包括固定盖121、轴承122和活动盖123;所述固定盖121可拆卸螺纹连接在所述开口11211上;所述轴承122设置在所述固定盖121中;所述活动盖123活动设置在所述固定盖121上且与所述轴承122转动连接,其能够相对所述固定盖121转动,从而实现用户的减压操作。具体地,所述固定盖121的内侧分别设置有第一内螺纹1211和第二内螺纹1212,所述第一内螺纹1211与所述上壶体112可拆卸螺纹连接,所述第二内螺纹1212与所述主茶漏15可拆卸螺纹连接。

[0033] 请参阅图5所示,在本实施例中,所述活动盖123包括活动盖主体1231、转轴1232和提盖头1233;所述活动盖主体1231活动设置在所述固定盖121上;所述转轴1232固定设置在所述活动盖主体1231上且与所述轴承122转动连接,从而使得所述活动盖123能够相对所述固定盖121转动;所述提盖头1233固定设置在所述活动盖主体1231的上端,具体地,所述提盖头1233的形状为球体;所述活动盖主体1231、所述转轴1232和所述提盖头1233一体成型。

[0034] 请参阅图1-图3所示,在本实施例中,所述温显组件13采用的是现有技术,故不在此赘述其具体的工作过程及型号,只要满足本申请即可,具体地,所述温显组件13采用的是温度指示表,其上设置有刻度,通过所述刻度能够实时观察所述壶体组件11中温度;所述饮

杯14内壁上设置有第三内螺纹,所述壶嘴1122上与所述饮杯14对应的位置设置有第三外螺纹,通过所述第三内螺纹和所述第三外螺纹的配合,所述饮杯14可拆卸螺纹连接在所述壶嘴1122上。

[0035] 请参阅图2和图3所示,在本实施例中,所述主茶漏15上设置有第二外螺纹151,通过所述第二外螺纹151与所述第二内螺纹1212的配合,所述主茶漏15可拆卸螺纹连接在所述减压盖体组件12的下方;所述主茶漏15和所述壶嘴茶漏16上分别贯穿设置有至少一个通孔,方便所述壶体组件11中液体能够分别进出主茶漏15和所述壶嘴茶漏16。

[0036] 需要说明的是,本实用新型一种多功能焖茶壶的具体工作过程为:所述壶体组件11分别与所述减压盖体组件12、所述饮杯14可拆卸密封连接进行保温操作;用力作用在所述活动盖123上,使得所述活动盖123能够相对所述固定盖121转动,能够给用户带来减压体验;同时通过所述温显组件13能够实时观察所述壶体组件11中温度,从而实现焖茶壶的多种功能。

[0037] 以上所述实施例的各技术特征可以进行任意的组合,为使描述简洁,未对所述实施例中的各个技术特征所有可能的组合都进行描述,然而,只要这些技术特征的组合不存在矛盾,都应当认为是本说明书记载的范围。

[0038] 以上所述实施例仅表达了本实用新型的几种实施方式,其描述较为具体和详细,但并不能因此而理解为对实用新型专利范围的限制。应当指出的是,对于本领域的普通技术人员来说,在不脱离本实用新型构思的前提下,还可以做出若干变形和改进,这些都属于本实用新型的保护范围。因此,本实用新型专利的保护范围应以所附权利要求为准。

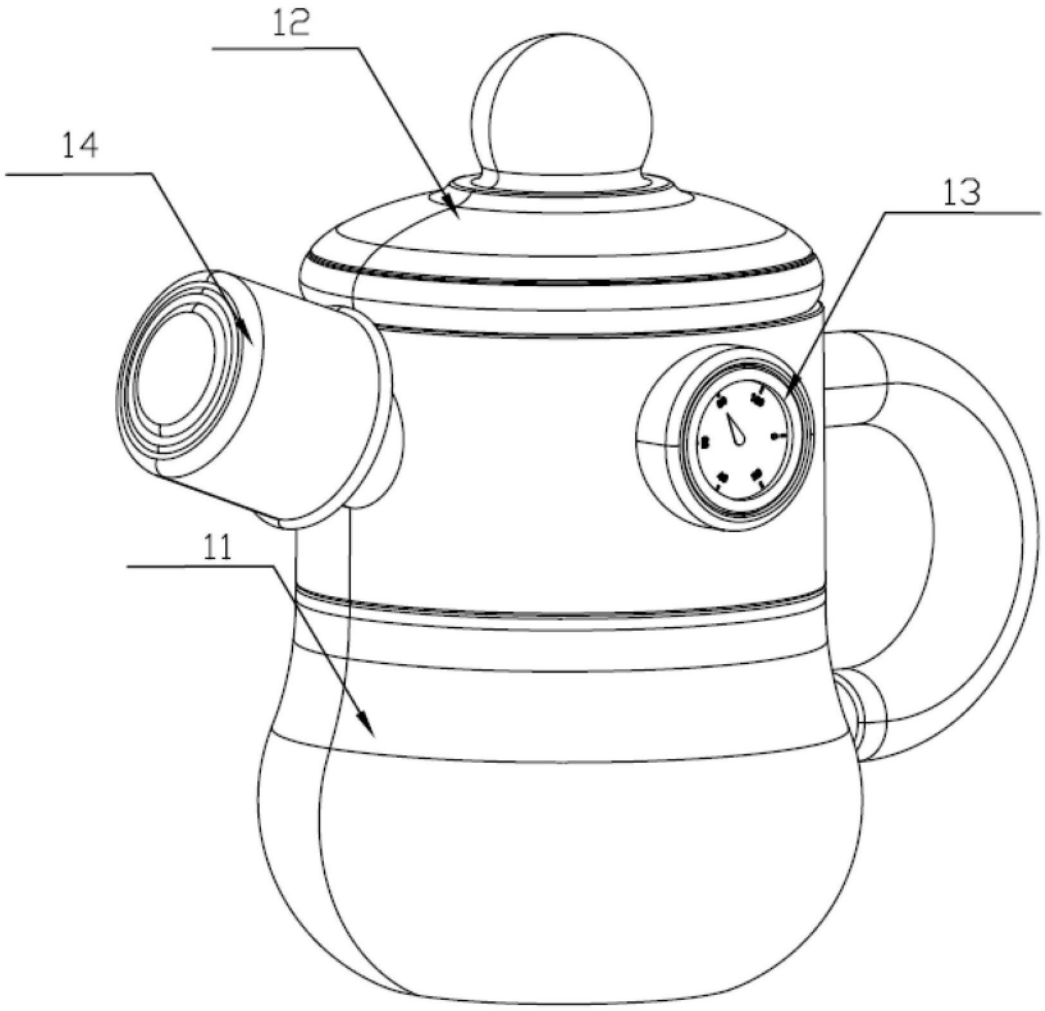

图1

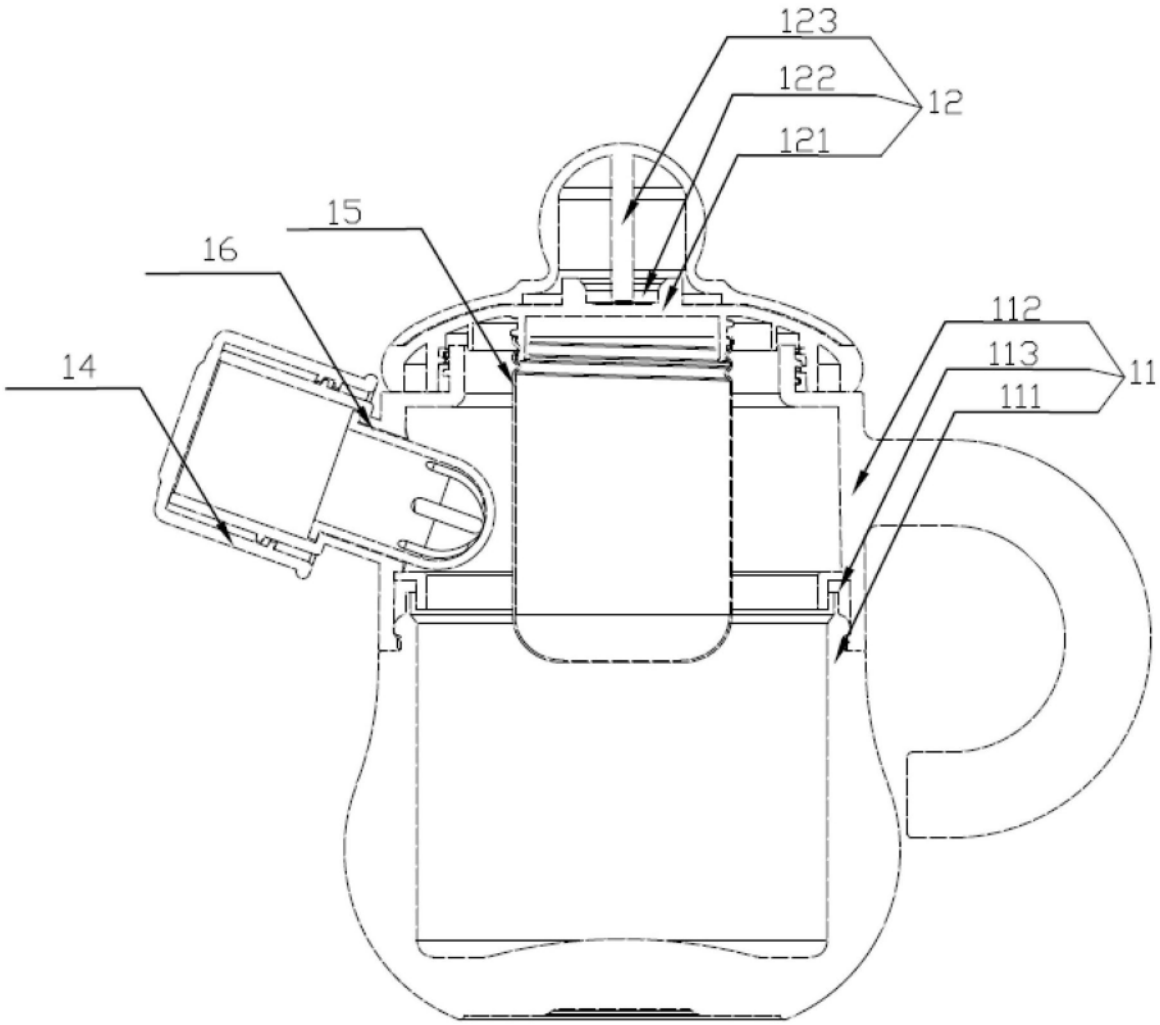

图2

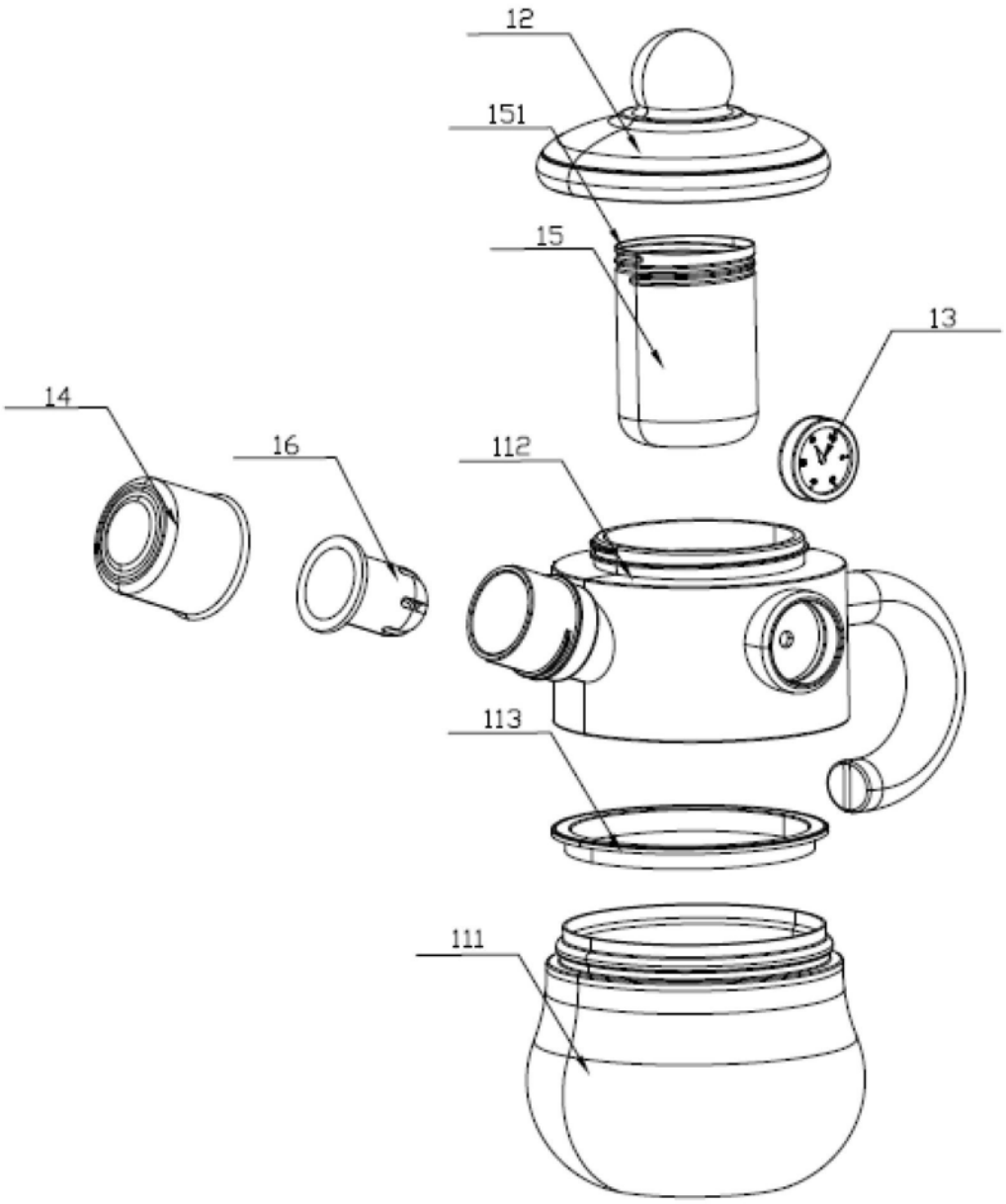

图3

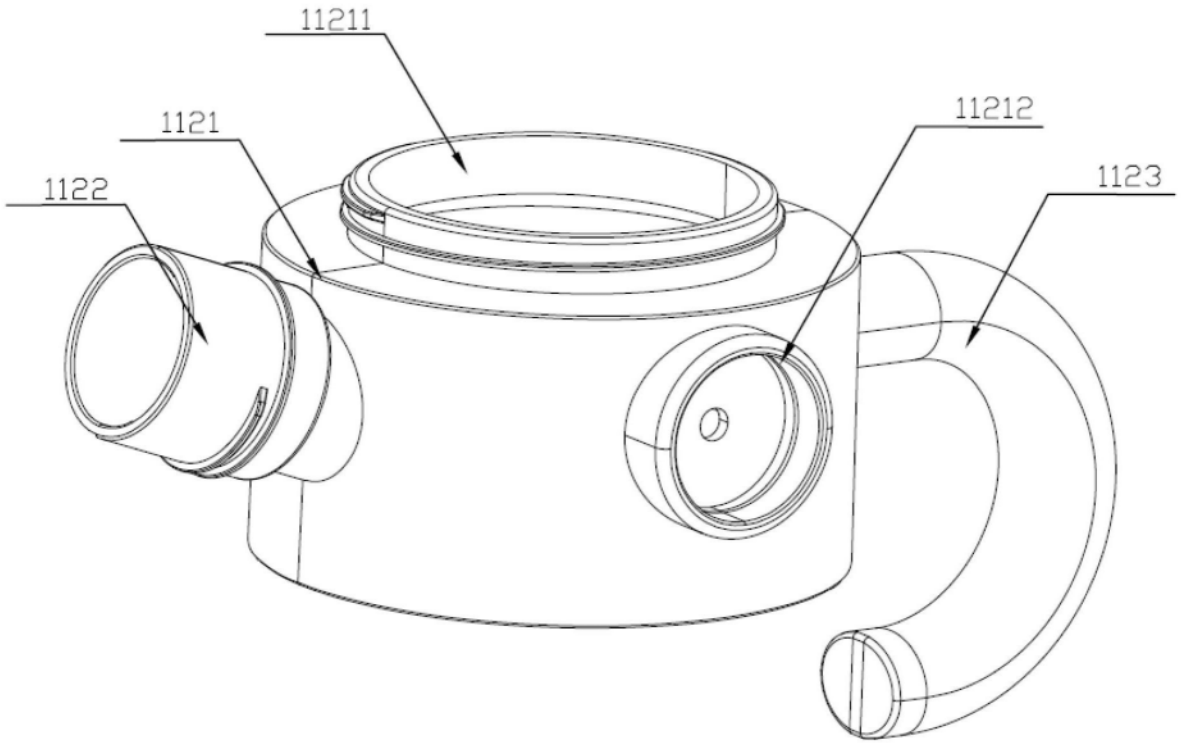

图4

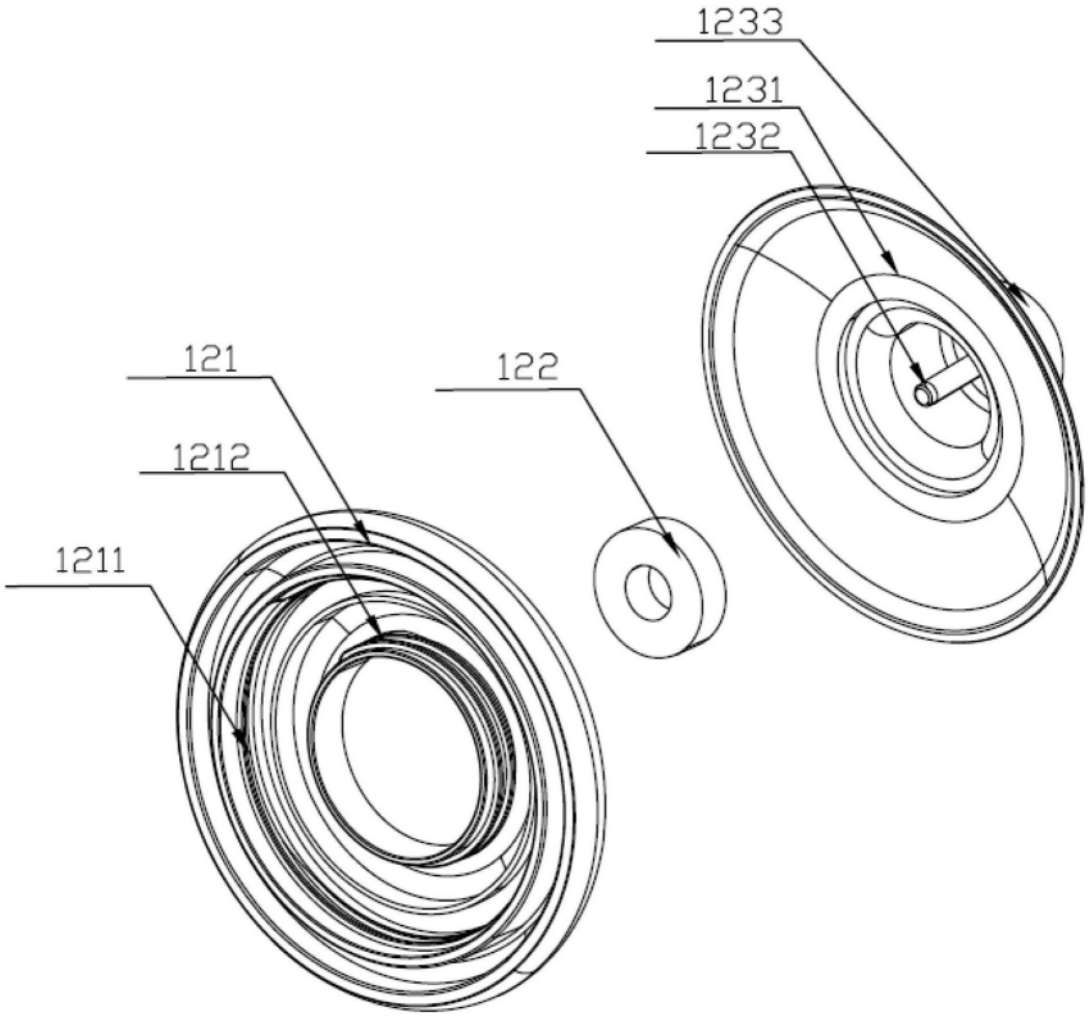

图5