(19)中华人民共和国国家知识产权局

(12)发明专利申请

(10)申请公布号 CN 104873249 A
(43)申请公布日 2015.09.02

(21)申请号 201510150072.9

(22)申请日 2015.04.01

(71)申请人 王雪梅
地址 261000 山东省潍坊市奎文区民生东街5路2号楼2单元602号

(72)发明人 王雪梅

(51)Int.Cl.
A61B 17/3211(2006.01)

权利要求书1页 说明书2页 附图2页

(54)发明名称

一种多功能手术刀

(57)摘要

本发明公开了一种多功能手术刀，包括刀刃、外壳、操纵杆、定位槽、内刀柄、转轴、销轴和拉簧，拉其中一只动操纵杆卡在定位槽内，便能够推出一把刀刃，松开操纵杆后，在拉簧的作用下能够收回刀刃，拉动另外一只操纵杆便可切换刀刃。与现有技术相比，本发明将多组刀刃集合到一把手术到中，在手术的过程中能够任意切换其中的刀刃，使用方便，换刀灵活，缩短手术时间，具有推广应用的价值。

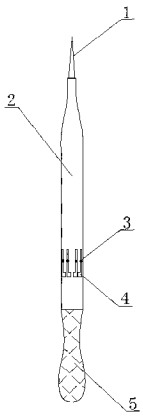

CN 104873249 A

1. 一种多功能手术刀，其特征在于：包括刀刃、外壳、操纵杆、定位槽、内刀柄、转轴、销轴和拉簧，所述刀刃和所述内刀柄的一端固定连接，所述刀刃和所述内刀柄置于所述外壳内，所述内刀柄的另一端通过所述拉簧与所述外壳内连接，所述操纵杆的中部与所述外壳之间设置所述转轴，所述操纵杆的下端通过所述销轴与所述内刀柄转动连接，所述操纵杆置于所述定位槽内，所述定位槽设置于所述外壳上。

2. 根据权利要求 1 所述的多功能手术刀，其特征在于：所述刀刃、所述操纵杆、所述定位槽、所述内刀柄、所述转轴、所述销轴和所述拉簧共同组成一组刀组，所述外壳内设置有多组刀组。

3. 根据权利要求 1 所述的多功能手术刀，其特征在于：所述外壳的尾端设置有外刀柄。

4. 根据权利要求 2 所述的多功能手术刀，其特征在于：每组所述刀组中的所述刀刃均采用不同的刀刃。

一种多功能手术刀

技术领域

[0001] 本发明涉及一种医疗器械，尤其涉及一种多功能手术刀。

背景技术

[0002] 手术刀是医疗手术中必不可少的工具，医院里外科医生使用的手术刀分刀片和刀柄。刀片是一次性的，刀柄不是。其他的器械也不是一次性的，不过在每次使用时都是经过高压灭菌的。所谓灭菌就是杀灭一切微生物。所以只要严格消毒，就不用担心这个问题的。但现有技术中，在手术的过程中需要不停的换刀，工作繁琐，影响手术的时间，增加了手术给患者带来的痛苦，而且医生工作繁重，因此，存在改进空间。

发明内容

[0003] 本发明的目的就在于为了解决上述问题而提供一种多功能手术刀。

[0004] 本发明通过以下技术方案来实现上述目的：

[0005] 本发明包括刀刃、外壳、操纵杆、定位槽、内刀柄、转轴、销轴和拉簧，所述刀刃和所述内刀柄的一端固定连接，所述刀刃和所述内刀柄置于所述外壳内，所述内刀柄的另一端通过所述拉簧与所述外壳内连接，所述操纵杆的中部与所述外壳之间设置所述转轴，所述操纵杆的下端通过所述销轴与所述内刀柄转动连接，所述操纵杆置于所述定位槽内，所述定位槽设置于所述外壳上。

[0006] 具体地，所述刀刃、所述操纵杆、所述定位槽、所述内刀柄、所述转轴、所述销轴和所述拉簧共同组成一组刀组，所述外壳内设置有多组刀组。

[0007] 作为一种改进，所述外壳的尾端设置有外刀柄；每组所述刀组中的所述刀刃均采用不同的刀刃。

[0008] 本发明的有益效果在于：

[0009] 本发明是一种多功能手术刀，与现有技术相比，本发明将多组刀刃集合到一把手术到中，在手术的过程中能够任意切换其中的刀刃，使用方便，换刀灵活，缩短手术时间，具有推广应用的价值。

附图说明

[0010] 图 1 是本发明的结构示意图；

[0011] 图 2 是本发明的内部结构示意图。

[0012] 图中：1- 刀刃、2- 外壳、3- 操纵杆、4- 定位槽、5- 外刀柄、6- 内刀柄、7- 转轴、8- 销轴、9- 拉簧。

具体实施方式

[0013] 下面结合附图对本发明作进一步说明：

[0014] 如图 1 和图 2 所示：本发明包括刀刃 1、外壳 2、操纵杆 3、定位槽 4、内刀柄 6、转轴

7、销轴 8 和拉簧 9，刀刃 1 和内刀柄 6 的一端固定连接，刀刃 1 和内刀柄 6 置于外壳 2 内，内刀柄 6 的另一端通过拉簧 9 与外壳 2 内连接，操纵杆 3 的中部与外壳 2 之间设置转轴 7，操纵杆 3 的下端通过销轴 8 与内刀柄 6 转动连接，操纵杆 3 置于定位槽 4 内，定位槽 4 设置于外壳 2 上。

[0015] 具体地，刀刃 1、操纵杆 3、定位槽 4、内刀柄 6、转轴 7、销轴 8 和拉簧 9 共同组成一组刀组，外壳 2 内设置有多组刀组。

[0016] 作为一种改进，外壳 2 的尾端设置有外刀柄 5；每组刀组中的刀刃 1 均采用不同的刀刃。

[0017] 本发明使用时，拉其中一只动操纵杆 3 卡在定位槽 4 内，便能够推出一把刀刃 1，松开操纵杆 3 后，在拉簧 9 的作用下能够收回刀刃 1，拉动另外一只操纵杆 3 便可切换刀刃。

[0018] 以上显示和描述了本发明的基本原理和主要特征及本发明的优点。本行业 的技术人员应该了解，本发明不受上述实施例的限制，上述实施例和说明书中描述的只是说明本发明的原理，在不脱离本发明精神和范围的前提下，本发明还会有各种变化和改进，这些变化和改进都落入要求保护的本发明范围内。本发明要求保护范围由所附的权利要求书及其等效物界定。

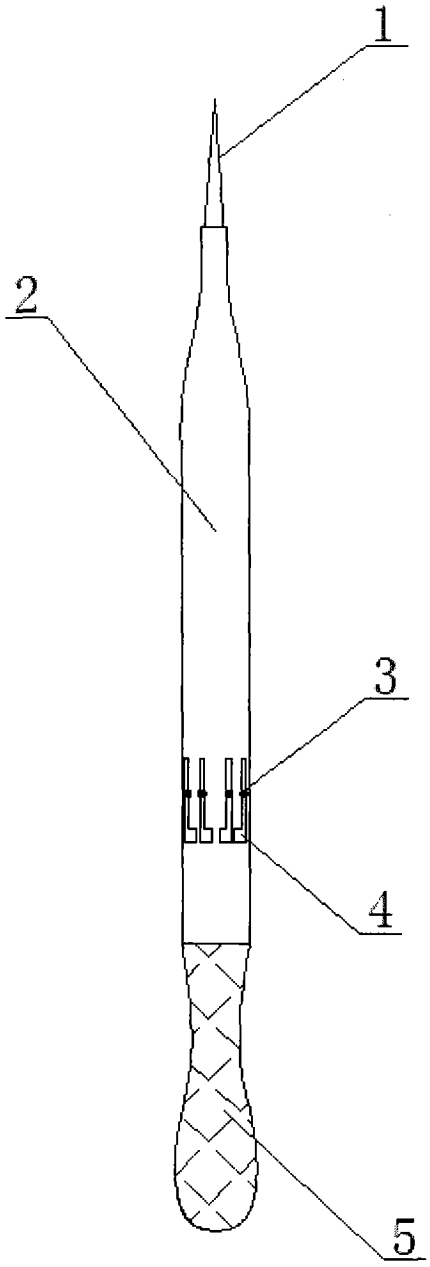

图 1

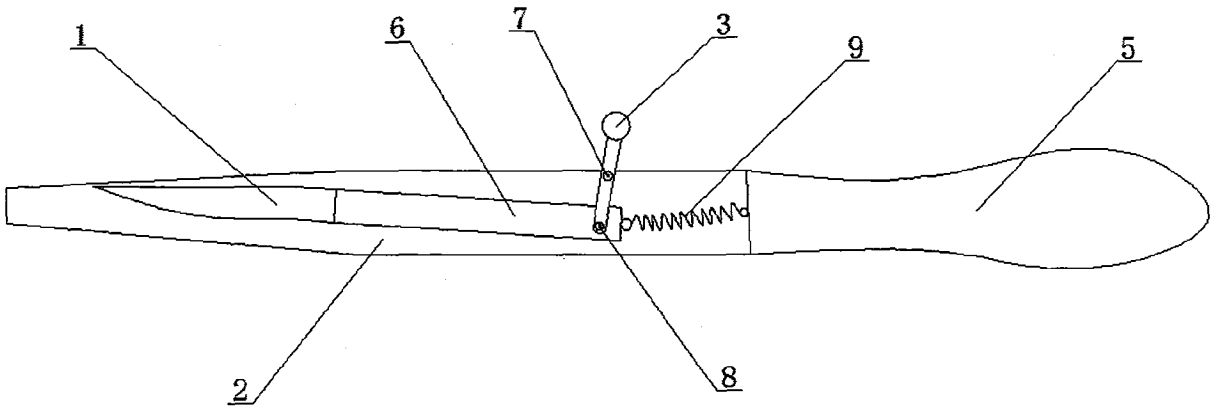

图 2