(19)中华人民共和国国家知识产权局

(12)实用新型专利

(10)授权公告号 CN 209711999 U
(45)授权公告日 2019.12.03

(21)申请号 201920079277.6

(22)申请日 2019.01.17

(73)专利权人 天津铸安安全生产技术咨询股份有限公司
地址 300380 天津市西青区杨柳青镇柳口路98号25-2-101B区

(72)发明人 徐胜菊 李春玲 苏敬雅

(51)Int.Cl.
A47B 19/10(2006.01)
A47B 21/04(2006.01)
A47B 21/02(2006.01)

权利要求书1页 说明书3页 附图2页

(54)实用新型名称

一种互联网自动化方便调节显示器角度的多媒体讲桌

(57)摘要

本实用新型公开了一种互联网自动化方便调节显示器角度的多媒体讲桌，包括底座，所述底座的两侧均开设有多个条形散热口，所述底座的上侧固定连接有讲桌台，所述讲桌台上固定安装有话筒，所述讲桌台上对称固定连接有两个三角挡板，两个所述三角挡板之间设有安装板，所述安装板转动连接在讲桌台上，所述安装板上固定安装有显示器，所述安装板底侧设有滑动机构。本实用新型通过启动电机使其带动螺纹杆进行转动，从而使得螺纹块在螺纹杆上移动，带动滑块在滑杆上进行滑动，改变了显示器的显示角度，使用者只需要控制电机的正反转即可实现显示器显示角度的变大或者变小以达到最佳显示角度，无需人工操作，更加自动化，使用方便。

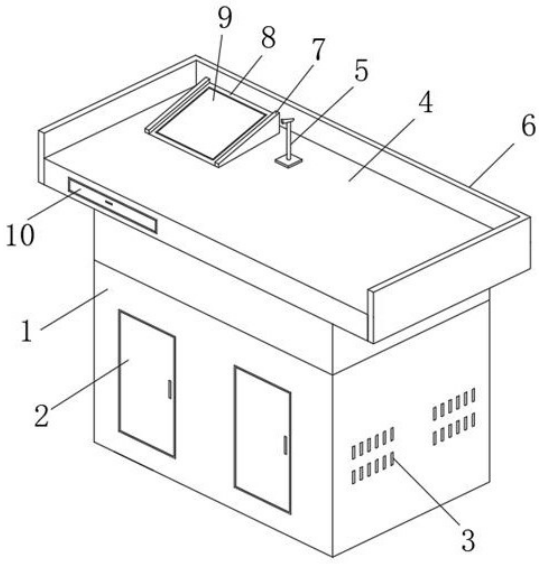

CN 209711999 U

1.一种互联网自动化方便调节显示器角度的多媒体讲桌,包括底座(1),其特征在于,所述底座(1)的两侧均开设有多个条形散热口(3),所述底座(1)的上侧固定连接有讲桌台(4),所述讲桌台(4)上固定安装有话筒(5),所述讲桌台(4)上对称固定连接有两个三角挡板(7),两个所述三角挡板(7)之间设有安装板(8),所述安装板(8)转动连接在讲桌台(4)上,所述安装板(8)上固定安装有显示器(9),所述安装板(8)底侧设有滑动机构,所述安装板(8)通过滑动机构连接有活动杆(14),所述讲桌台(4)内开设有安装腔(15),所述安装腔(15)内设有驱动装置,所述讲桌台(4)通过驱动装置连接有螺纹块(17),所述活动杆(14)的底端固定连接在螺纹块(17)上。

2.根据权利要求1所述的一种互联网自动化方便调节显示器角度的多媒体讲桌,其特征在于,所述驱动装置包括电机(16),所述电机(16)固定安装在安装腔(15)内壁上,所述电机(16)的输出端固定连接有螺纹杆(18),所述螺纹杆(18)远离电机(16)的一端转动连接在安装腔(15)的内壁上,所述螺纹块(17)螺纹连接在螺纹杆(18)上。

3.根据权利要求1所述的一种互联网自动化方便调节显示器角度的多媒体讲桌,其特征在于,所述滑动机构包括两个限位块(11),两个所述限位块(11)均固定连接在安装板(8)底侧,两个所述限位块(11)之间固定连接有滑杆(12),所述滑杆(12)上滑动连接有滑块(13),所述活动杆(14)的上端转动连接在滑块(13)上。

4.根据权利要求1所述的一种互联网自动化方便调节显示器角度的多媒体讲桌,其特征在于,所述安装腔(15)上侧设有开口,所述活动杆(14)贯穿开口设置。

5.根据权利要求1所述的一种互联网自动化方便调节显示器角度的多媒体讲桌,其特征在于,所述底座(1)内对称设有储物柜(2),所述讲桌台(4)内滑动连接有抽屉(10)。

6.根据权利要求1所述的一种互联网自动化方便调节显示器角度的多媒体讲桌,其特征在于,所述讲桌台(4)上固定连接有侧板(6),所述侧板(6)呈凹形设置。

一种互联网自动化方便调节显示器角度的多媒体讲桌

技术领域

[0001] 本实用新型涉及多媒体讲桌技术领域，尤其涉及一种互联网自动化方便调节显示器角度的多媒体讲桌。

背景技术

[0002] 多媒体讲桌是一种有效地将多媒体教学设备进行集成、管理、防盗、防破坏的集成平台，是一种面向多媒体教学的重要工具。它现在属于一种不断变革的设备，根据多媒体讲桌的发展史、所装的设备类型、使用环境的不同，可以有多种分类方式。

[0003] 现有的多媒体讲桌为了方便教学都配备了连接有互联网的电脑，而显示器倾斜固定安装在桌面上，但是由于不同老师身高区别，显示器的最佳显示角度也需要有所调整，若显示角度不佳，则很有可能出现反光现象，影响教师观看，从而影响到教学，不够便捷。

实用新型内容

[0004] 本实用新型的目的是为了解决现有技术中存在的缺点，如：但是由于不同老师身高区别，显示器的最佳显示角度也需要有所调整，若显示角度不佳，则很有可能出现反光现象，影响教师观看，从而影响到教学，不够便捷，为此我们提出了一种一种互联网自动化方便调节显示器角度的多媒体讲桌。

[0005] 为了实现上述目的，本实用新型采用了如下技术方案：

[0006] 一种互联网自动化方便调节显示器角度的多媒体讲桌，包括底座，所述底座的两侧均开设有多个条形散热口，所述底座的上侧固定连接有讲桌台，所述讲桌台上固定安装有话筒，所述讲桌台上对称固定连接有两个三角挡板，两个所述三角挡板之间设有安装板，所述安装板转动连接在讲桌台上，所述安装板上固定安装有显示器，所述安装板底侧设有滑动机构，所述安装板通过滑动机构连接有活动杆，所述讲桌台内开设有安装腔，所述安装腔内设有驱动装置，所述讲桌台通过驱动装置连接有螺纹块，所述活动杆的底端固定连接在螺纹块上。

[0007] 优选的，所述驱动装置包括电机，所述电机固定安装在安装腔内壁上，所述电机的输出端固定连接有螺纹杆，所述螺纹杆远离电机的一端转动连接在安装腔的内壁上，所述螺纹块螺纹连接在螺纹杆上。

[0008] 优选的，所述滑动机构包括两个限位块，两个所述限位块均固定连接在安装板底侧，两个所述限位块之间固定连接有滑杆，所述滑杆上滑动连接有滑块，所述活动杆的上端转动连接在滑块上。

[0009] 优选的，所述安装腔上侧设有开口，所述活动杆贯穿开口设置。

[0010] 优选的，所述底座内对称设有储物柜，所述讲桌台内滑动连接有抽屉。

[0011] 优选的，所述讲桌台上固定连接有侧板，所述侧板呈凹形设置。

[0012] 与现有技术相比，本实用新型的有益效果是：通过启动电机使其带动螺纹杆进行转动，从而使得螺纹块在螺纹杆上移动，进一步地通过活动杆的连接作用下，带动滑块在滑

杆上进行滑动，从而改变安装板与讲桌台的夹角，即改变了显示器的显示角度，使用者只需要控制电机的正反转即可实现显示器显示角度的变大或者变小以达到最佳显示角度，无需人工操作，更加自动化，使用方便。

附图说明

[0013] 图1为本实用新型提出的一种互联网自动化方便调节显示器角度的多媒体讲桌的正面结构示意图；

[0014] 图2为本实用新型提出的一种互联网自动化方便调节显示器角度的多媒体讲桌中讲桌台的局部侧视结构示意图。

[0015] 图中：1-底座、2-储物柜、3-条形散热口、4-讲桌台、5-话筒、6-侧板、7-三角挡板、8-安装板、9-显示器、10-抽屉、11-限位块、12-滑杆、13-滑块、14-活动杆、15-安装腔、16-电机、17-螺纹块、18-螺纹杆。

具体实施方式

[0016] 下面将结合本实用新型实施例中的附图，对本实用新型实施例中的技术方案进行清楚、完整地描述，显然，所描述的实施例仅仅是本实用新型一部分实施例，而不是全部的实施例。

[0017] 在本实用新型的描述中，需要理解的是，术语“上”、“下”、“前”、“后”、“左”、“右”、“顶”、“底”、“内”、“外”等指示的方位或位置关系为基于附图所示的方位或位置关系，仅是为了便于描述本实用新型和简化描述，而不是指示或暗示所指的装置或元件必须具有特定的方位、以特定的方位构造和操作，因此不能理解为对本实用新型的限制。

[0018] 参照图1-2，一种互联网自动化方便调节显示器角度的多媒体讲桌，包括底座1，底座1的两侧均开设有多个条形散热口3，底座1的上侧固定连接有讲桌台4，底座1内对称设有储物柜2，讲桌台4内滑动连接有抽屉10，讲桌台4上固定连接有侧板6，侧板6呈凹形设置，通过抽屉10、储物柜6增加多媒体讲桌的存储空间，通过侧板6防止讲桌台4上摆放的物体从侧边掉落，讲桌台4上固定安装有话筒5，讲桌台4上对称固定连接有两个三角挡板7，两个三角挡板7之间设有安装板8，安装板8转动连接在讲桌台4上。

[0019] 安装板8上固定安装有显示器9，安装板8底侧设有滑动机构，滑动机构包括两个限位块11，两个限位块11均固定连接在安装板8底侧，两个限位块11之间固定连接有滑杆12，滑杆12上滑动连接有滑块13，活动杆14的上端转动连接在滑块13上，使得滑块13在滑杆12上进行滑动，从而改变安装板8与讲桌台4的夹角，即改变了显示器9的显示角度。

[0020] 安装板8通过滑动机构连接有活动杆14，讲桌台4内开设有安装腔15，安装腔15上侧设有开口，活动杆14贯穿开口设置，当螺纹块17在螺纹杆18上移动时，活动杆14穿过开口跟随移动，安装腔15内设有驱动装置，讲桌台4通过驱动装置连接有螺纹块17，驱动装置包括电机16，电机16固定安装在安装腔15内壁上，电机16的输出端固定连接有螺纹杆18，螺纹杆18远离电机16的一端转动连接在安装腔15的内壁上，螺纹块17螺纹连接在螺纹杆18上，通过启动电机16使其带动螺纹杆18进行转动，为螺纹块17在螺纹杆18上移动提供驱动力，活动杆14的底端固定连接在螺纹块17上。

[0021] 本实用新型中，使用者使用该装置时，通过启动电机16使其带动螺纹杆18进行转

动，从而使得螺纹块17在螺纹杆18上移动，进一步地通过活动杆14的连接作用下，带动滑块13在滑杆12上进行滑动，从而改变安装板8与讲桌台4的夹角，即改变了显示器9的显示角度，使用者只需要控制电机16的正反转即可实现显示器9显示角度的变大或者变小以达到最佳显示角度，无需人工操作，更加自动化，使用方便。

[0022] 以上所述，仅为本实用新型较佳的具体实施方式，但本实用新型的保护范围并不局限于此，任何熟悉本技术领域的技术人员在本实用新型揭露的技术范围内，根据本实用新型的技术方案及其实用新型构思加以等同替换或改变，都应涵盖在本实用新型的保护范围之内。

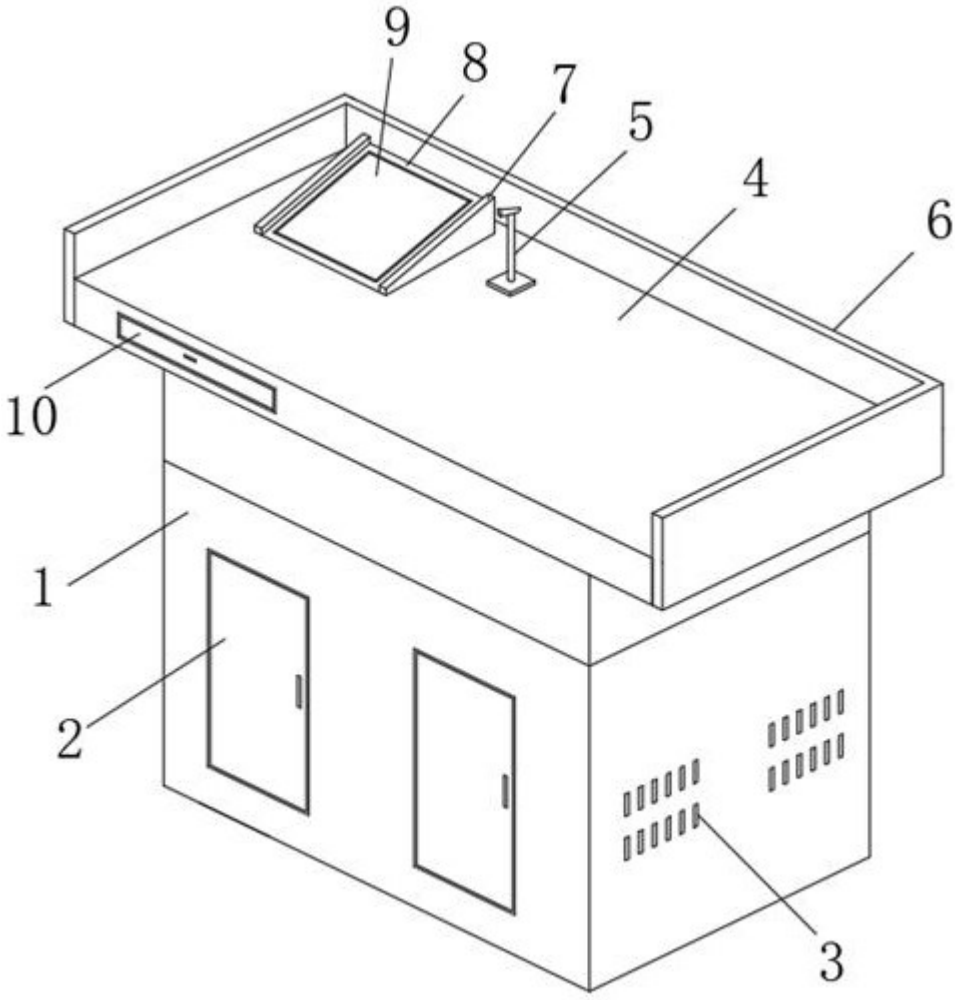

图1

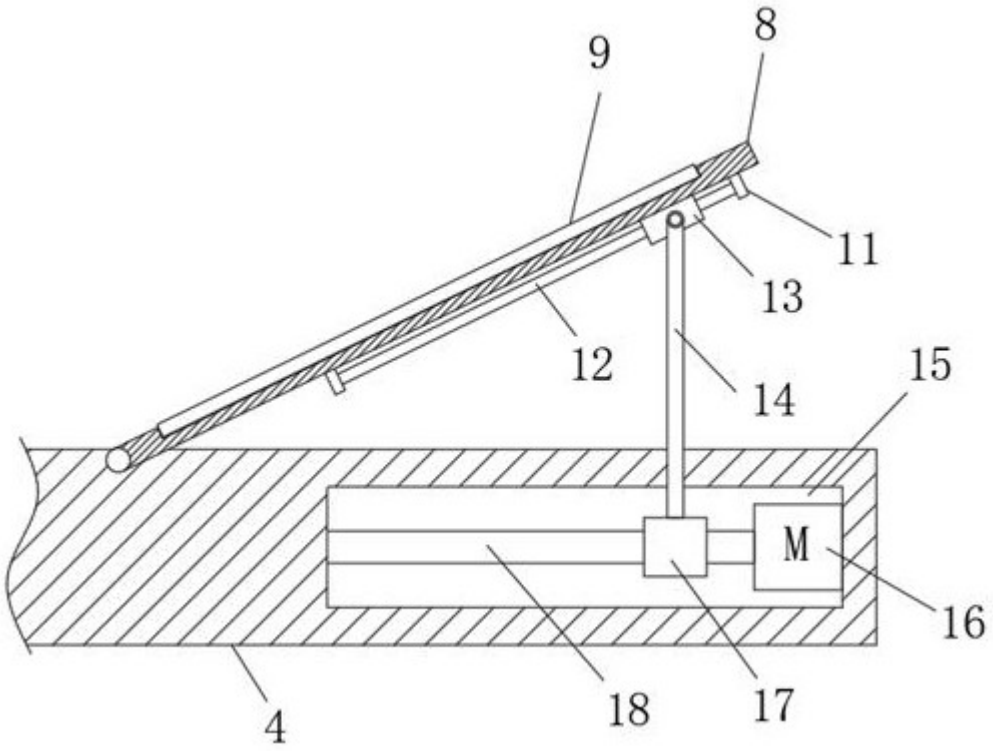

图2