(19)中华人民共和国国家知识产权局

(12)实用新型专利

(10)授权公告号 CN 215690520 U
(45)授权公告日 2022.02.01

(21)申请号 202121677873.8

(22)申请日 2021.07.22

(73)专利权人 郴州市第一人民医院
地址 423000 湖南省郴州市罗家井102郴州市第一人民医院

(72)发明人 史恒芝

(74)专利代理机构 北京子焱知识产权代理事务所(普通合伙) 11932
代理人 徐思波

(51)Int.Cl.
A61M 5/14(2006.01)

权利要求书1页 说明书4页 附图3页

(54)实用新型名称

一种手术室护理用便携式输液架

(57)摘要

本实用新型公开了一种手术室护理用便携式输液架，包括设备装置主体、支撑杆和连接杆，设备装置主体的一侧固定连接有支撑杆，支撑杆的顶部活动连接有连接杆，连接杆的顶端嵌入连接有悬挂架，连接杆的顶端内部固定连接有螺旋卡槽，支撑杆的底端嵌入连接有底板，支撑杆的顶端活动连接有第一合页，支撑杆与连接杆之间的连接是通过第一合页进行连接起来，以便于在需要携带时，便于折叠，通过连接杆顶部设置的悬挂架来进行悬挂需要使用的输液瓶，悬挂架是可以进行拆卸的，通过旋转进入到螺旋卡槽的内部的，由底板起到固定支撑的作用，防止在使用时，在固定输液瓶时，造成设备的不稳定，适用于输液架的使用，在未来具有广泛的发展前景。

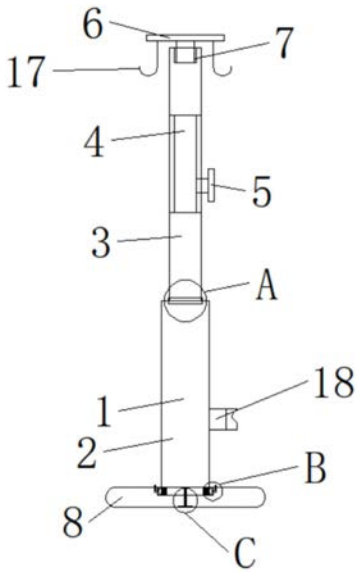

CN 215690520 U

1.一种手术室护理用便携式输液架,包括设备装置主体(1)、支撑杆(2)和连接杆(3),其特征在于:所述设备装置主体(1)的一侧固定连接有支撑杆(2),所述支撑杆(2)的顶部活动连接有连接杆(3),所述连接杆(3)的顶端嵌入连接有悬挂架(6),所述连接杆(3)的顶端内部固定连接有螺旋卡槽(7),所述支撑杆(2)的底端嵌入连接有底板(8),所述支撑杆(2)的顶端活动连接有第一合页(9),所述支撑杆(2)的底端两侧活动连接有伸缩卡头(11),所述伸缩卡头(11)的内部活动连接有弹簧(12),所述伸缩卡头(11)的一侧固定连接有卡槽(13),所述卡槽(13)的一侧活动连接有调节块(14),所述底板(8)的表面中间部位固定连接有固定槽(15),所述底板(8)的底端部位活动连接有第二合页(16)。

2.根据权利要求1所述的一种手术室护理用便携式输液架,其特征在于:所述悬挂架(6)的一侧固定连接有挂钩(17)。

3.根据权利要求1所述的一种手术室护理用便携式输液架,其特征在于:所述连接杆(3)的内部活动有升降杆(4),所述升降杆(4)的外围一侧活动连接有固定件(5)。

4.根据权利要求1所述的一种手术室护理用便携式输液架,其特征在于:所述支撑杆(2)的顶端背部固定连接有卡孔(10)。

5.根据权利要求1所述的一种手术室护理用便携式输液架,其特征在于:所述支撑杆(2)的外壁一侧固定连接有捆绑带(18)。

6.根据权利要求1所述的一种手术室护理用便携式输液架,其特征在于:所述设备装置主体(1)一侧的支撑杆(2),支撑杆(2)顶部的连接杆(3),连接杆(3)顶端的悬挂架(6),连接杆(3)顶端内部的螺旋卡槽(7),支撑杆(2)底端的底板(8),支撑杆(2)顶端的第一合页(9)共同组成便捷装置。

7.根据权利要求1所述的一种手术室护理用便携式输液架,其特征在于:所述支撑杆(2)底端两侧的伸缩卡头(11),伸缩卡头(11)内部的弹簧(12),伸缩卡头(11)一侧的卡槽(13),卡槽(13)一侧的调节块(14),底板(8)表面中间部位的固定槽(15),底板(8)底端部位的第二合页(16)共同组成调节装置。

一种手术室护理用便携式输液架

技术领域

[0001] 本实用涉及输液架技术领域，具体为一种手术室护理用便携式输液架。

背景技术

[0002] 输液又名打点滴或者挂水。是一种由静脉滴注输入体内的大剂量注射液，也可以是血液输送。通常包装在玻璃或塑料的输液瓶或袋中，不含防腐剂或抑菌剂，使用时通过输液器调整滴速，持续而稳定地进入静脉，以补充体液、电解质或提供营养物质，从而保证病人正常的治疗需求，在输液时，为了方便放置输液瓶或塑料袋常常用到输液架。

[0003] 现有的设备在使用时，大多数都是一个输液杆，而在需要移动或携带时，就较为的麻烦，就不便于医护人员使用与携带，操作起来极其不便，在进行便捷携带与连接该设备时，原有的设备不能便捷的给予医护人员使用，操作起来不便，在使用过程中具有一定的局限性。

[0004] 所以，如何设计一种手术室护理用便携式输液架，成为我们当前需要解决的问题。

实用新型内容

[0005] 本实用新型的目的在于提供一种手术室护理用便携式输液架，以解决上述背景技术中提出的便携和使用问题。

[0006] 为实现上述目的，本实用新型提供如下技术方案：一种手术室护理用便携式输液架，包括设备装置主体、支撑杆和连接杆，所述设备装置主体的一侧固定连接有支撑杆，所述支撑杆的顶部活动连接有连接杆，所述连接杆的顶端嵌入连接有悬挂架，所述连接杆的顶端内部固定连接有螺旋卡槽，所述支撑杆的底端嵌入连接有底板，所述支撑杆的顶端活动连接有第一合页，所述支撑杆的底端两侧活动连接有伸缩卡头，所述伸缩卡头的内部活动连接有弹簧，所述伸缩卡头的一侧固定连接有卡槽，所述卡槽的一侧活动连接有调节块，所述底板的表面中间部位固定连接有固定槽，所述底板的底端部位活动连接有第二合页，所述悬挂架的一侧固定连接有挂钩。

[0007] 优选的，所述连接杆的内部活动有升降杆，所述升降杆的外围一侧活动连接有固定件。

[0008] 优选的，所述支撑杆的顶端背部固定连接有卡孔。

[0009] 优选的，所述支撑杆的外壁一侧固定连接有捆绑带。

[0010] 优选的，所述设备装置主体一侧的支撑杆，支撑杆顶部的连接杆，连接杆顶端的悬挂架，连接杆顶端内部的螺旋卡槽，支撑杆底端的底板，支撑杆顶端的第一合页共同组成便捷装置。

[0011] 优选的，所述支撑杆底端两侧的伸缩卡头，伸缩卡头内部的弹簧，伸缩卡头一侧的卡槽，卡槽一侧的调节块，底板表面中间部位的固定槽，底板底端部位的第二合页共同组成调节装置。

[0012] 与现有技术相比，本实用新型的有益效果是：

[0013] 1.该种手术室护理用便携式输液架，通过设置便捷装置，支撑杆与连接杆之间的连接是通过第一合页进行连接起来，以便于在需要携带时，便于折叠，通过连接杆顶部设置的悬挂架来进行悬挂需要使用的输液瓶，悬挂架是可以进行拆卸的，通过旋转进入到螺旋卡槽的内部的，由底板起到固定支撑的作用，防止在使用时，在固定输液瓶时，造成设备的不稳定；

[0014] 2.该种手术室护理用便携式输液架，通过设置调节装置，伸缩卡头是设置在支撑杆底端两侧的，用来固定在底板上的固定槽上，固定槽的内部具有卡槽，将伸缩卡头按压进行入到卡槽的内部进行固定，而伸缩卡头的内部设置有弹簧，在需要取下时，通过调节块向内部拨动，即可将伸缩卡头向内部收缩，便可取下，而底板的底端表面具有合页，可进行弯折，便于运输携带。

附图说明

[0015] 图1为本实用新型的整体结构示意图；

[0016] 图2为本实用新型的连接结构背面局部示意图；

[0017] 图3为本实用新型的A处放大图；

[0018] 图4为本实用新型的B处放大图；

[0019] 图5为本实用新型的C处放大图。

[0020] 图中：1、设备装置主体；2、支撑杆；3、连接杆；4、升降杆；5、固定件；6、悬挂架；7、螺旋卡槽；8、底板；9、第一合页；10、卡孔；11、伸缩卡头；12、弹簧；13、卡槽；14、调节块；15、固定槽；16、第二合页；17、挂钩；18、捆绑带。

具体实施方式

[0021] 下面将结合本实用新型实施例中的附图，对本实用新型实施例中的技术方案进行清楚、完整地描述，显然，所描述的实施例仅仅是本实用新型一部分实施例，而不是全部的实施例，基于本实用新型中的实施例，本领域普通技术人员在没有做出创造性劳动前提下所获得的所有其他实施例，都属于本实用新型保护的范围。

[0022] 请参阅图1-5，本实用新型提供技术方案：一种手术室护理用便携式输液架，包括设备装置主体1、支撑杆2和连接杆3，设备装置主体1的一侧固定连接有支撑杆2，支撑杆2的顶部活动连接有连接杆3，连接杆3的顶端嵌入连接有悬挂架6，连接杆3的顶端内部固定连接有螺旋卡槽7，支撑杆2的底端嵌入连接有底板8，支撑杆2的顶端活动连接有第一合页9，支撑杆2的底端两侧活动连接有伸缩卡头11，伸缩卡头11的内部活动连接有弹簧12，伸缩卡头11的一侧固定连接有卡槽13，卡槽13的一侧活动连接有调节块14，底板8的表面中间部位固定连接有固定槽15，底板8的底端部位活动连接有第二合页16，悬挂架6的一侧固定连接有挂钩17。

[0023] 优选的，连接杆3的内部活动有升降杆4，升降杆4的外围一侧活动连接有固定件5，在使用时，尽管可进行折叠，而这样在使用就不能做到伸缩，就不便于医护人员进行悬挂输液瓶和调节高度，通过设置升降杆4，升降杆4医护人员可通过升降杆4进行高度的调节，需要旋转固定件5，使得内部松动，在进行调节高度，便于使用，该装置体现了实用性。

[0024] 优选的，支撑杆2的顶端背部固定连接有卡孔10，由于在对连接杆进行翻折使用

时，是通过单一个合页进行支撑的，作用固定的位置达不到旋转需要的角度，位置固定的效果不佳，通过设置卡孔10，卡孔10是贯穿支撑杆与连接杆的背面的，需要将其呈一条直线时，需要将其孔位进行对齐，便可以通过螺钉卡住即可，使用简便，该装置体现了实用性。

[0025] 优选的，支撑杆2的外壁一侧固定连接有捆绑带18，在医护人员进行便捷携带时，折叠时，是没有固定的，携带时，会散开，不易拿取，通过设置捆绑带18，捆绑带18可在折叠过后，将支撑杆与连接杆，进行捆绑固定，以防止在医护人员进行携带时造成脱落，该装置体现了防护性。

[0026] 优选的，设备装置主体1一侧的支撑杆2，支撑杆2顶部的连接杆3，连接杆3顶端的悬挂架6，连接杆3顶端内部的螺旋卡槽7，支撑杆2底端的底板8，支撑杆2顶端的第一合页9共同组成便捷装置，现有的设备在使用时，大多数都是一个输液杆，而在需要移动或携带时，就较为的麻烦，就不便于医护人员使用与携带，操作起来极其不便，通过设置便捷装置，支撑杆2与连接杆3之间的连接是通过第一合9页进行连接起来，只有一面具有合页，以便于在需要携带时，便于医护人员进行折叠，通过连接杆3顶部设置的悬挂架6来进行悬挂需要使用的输液瓶，悬挂架6是可以进行拆卸的，通过旋转进入到螺旋卡槽7的内部的，由底板8起到固定支撑的作用，防止在使用时，在固定输液瓶时，造成设备的不稳定，该装置体现了实用性。

[0027] 优选的，支撑杆2底端两侧的伸缩卡头11，伸缩卡头11内部的弹簧12，伸缩卡头11一侧的卡槽13，卡槽13一侧的调节块14，底板8表面中间部位的固定槽15，底板8底端部位的第二合页16共同组成调节装置，在进行便捷携带与连接该设备时，原有的设备不能便捷的给予医护人员使用，操作起来不便，在使用过程中具有一定的局限性，通过设置调节装置，伸缩卡头11是设置在支撑杆2底端两侧的，用来固定在底板8上的固定槽15上，固定槽15的内部具有卡槽13，将伸缩卡头11按压进行入到卡槽13的内部进行固定，而伸缩卡头13的内部设置有弹簧12，在需要取下时，通过调节块14向内部拨动，即可将伸缩卡头11向内部收缩，便可取下，而底板8的底端表面具有第二合页16，可进行弯折，便于运输携带，需要固定时，需要将其平摊在地面上即可，该装置体现了实用性。

[0028] 工作原理：首先，通过设置升降杆4，升降杆4医护人员可通过升降杆4进行高度的调节，需要旋转固定件5，使得内部松动，在进行调节高度，便于使用，该装置体现了实用性；

[0029] 然后，通过设置卡孔10，卡孔10是贯穿支撑杆与连接杆的背面的，需要将其呈一条直线时，需要将其孔位进行对齐，便可以通过螺钉卡住即可，使用简便，该装置体现了实用性；

[0030] 接着，通过设置捆绑带18，捆绑带18可在折叠过后，将支撑杆与连接杆，进行捆绑固定，以防止在医护人员进行携带时造成脱落，该装置体现了防护性；

[0031] 紧接着，通过设置便捷装置，支撑杆2与连接杆3之间的连接是通过第一合9页进行连接起来，只有一面具有合页，以便于在需要携带时，便于医护人员进行折叠，通过连接杆3顶部设置的悬挂架6来进行悬挂需要使用的输液瓶，悬挂架6是可以进行拆卸的，通过旋转进入到螺旋卡槽7的内部的，由底板8起到固定支撑的作用，防止在使用时，在固定输液瓶时，造成设备的不稳定，该装置体现了实用性；

[0032] 最后，通过设置调节装置，伸缩卡头11是设置在支撑杆2底端两侧的，用来固定在底板8上的固定槽15上，固定槽15的内部具有卡槽13，将伸缩卡头11按压进行入到卡槽13的

内部进行固定，而伸缩卡头13的内部设置有弹簧12，在需要取下时，通过调节块14向内部拨动，即可将伸缩卡头11向内部收缩，便可取下，而底板8的底端表面具有第二合页16，可进行弯折，便于运输携带，需要固定时，需要将其平摊在地面上即可，该装置体现了实用性，这就是该种手术室护理用便携式输液架的工作原理。

[0033] 尽管已经示出和描述了本实用新型的实施例，对于本领域的普通技术人员而言，可以理解在不脱离本实用新型的原理和精神的情况下可以对这些实施例进行多种变化、修改、替换和变型，本实用新型的范围由所附权利要求及其等同物限定。

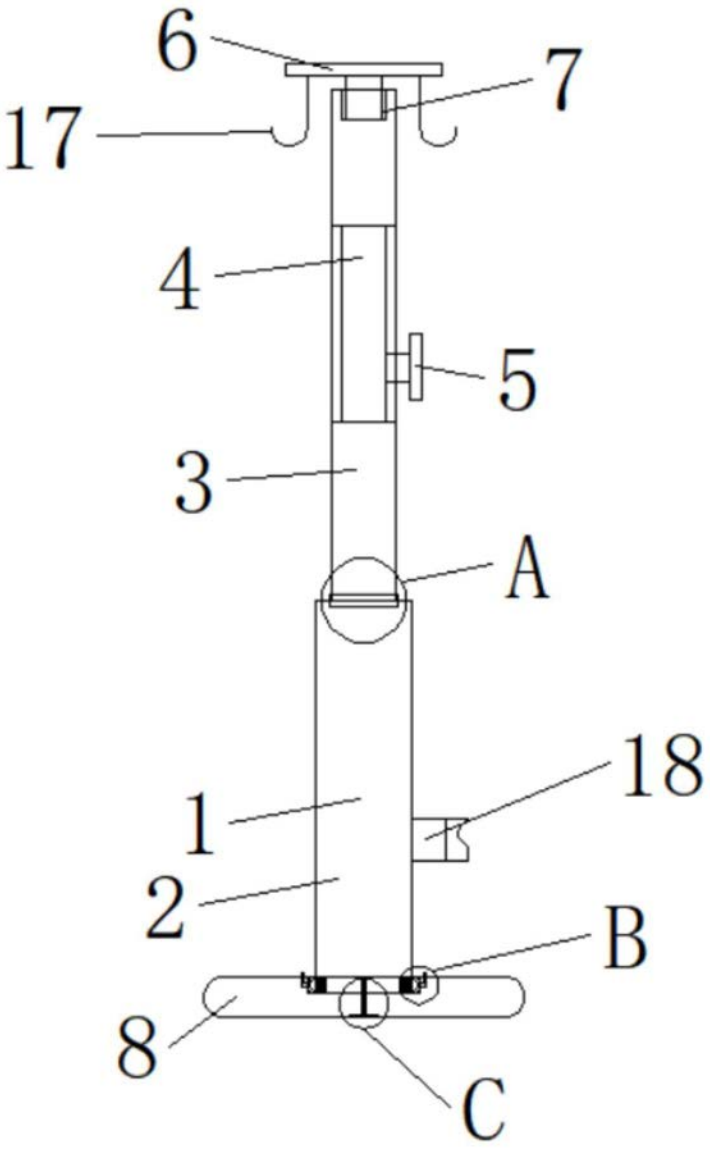

图1

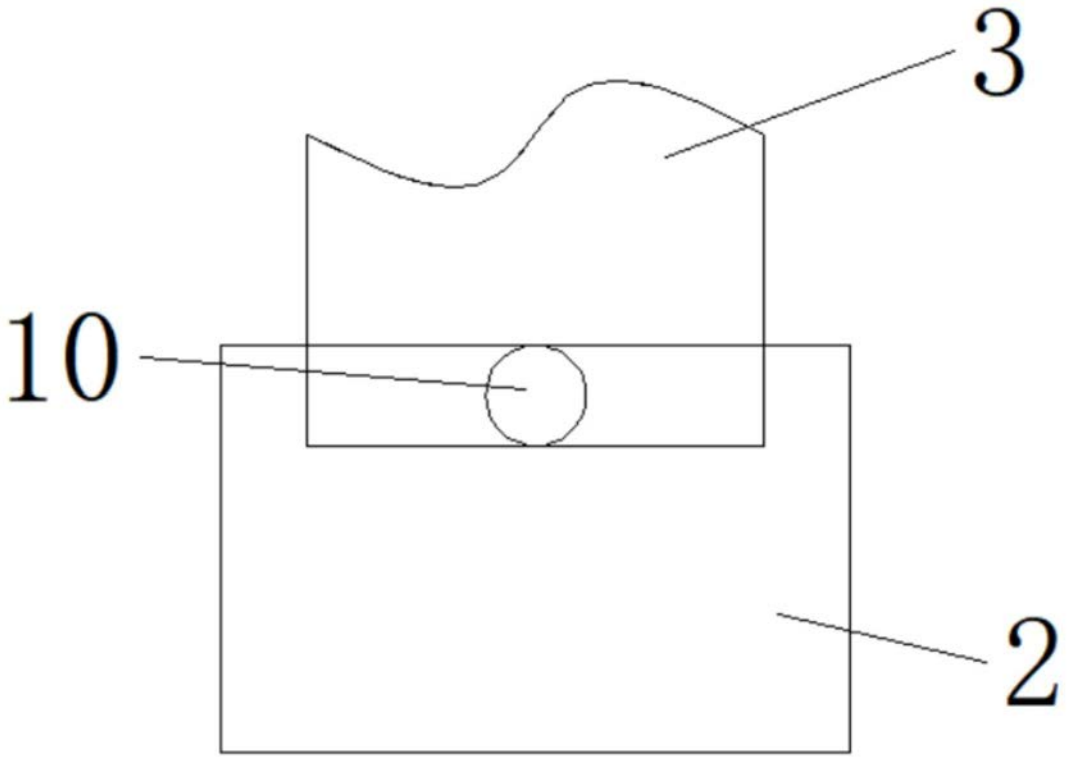

图2

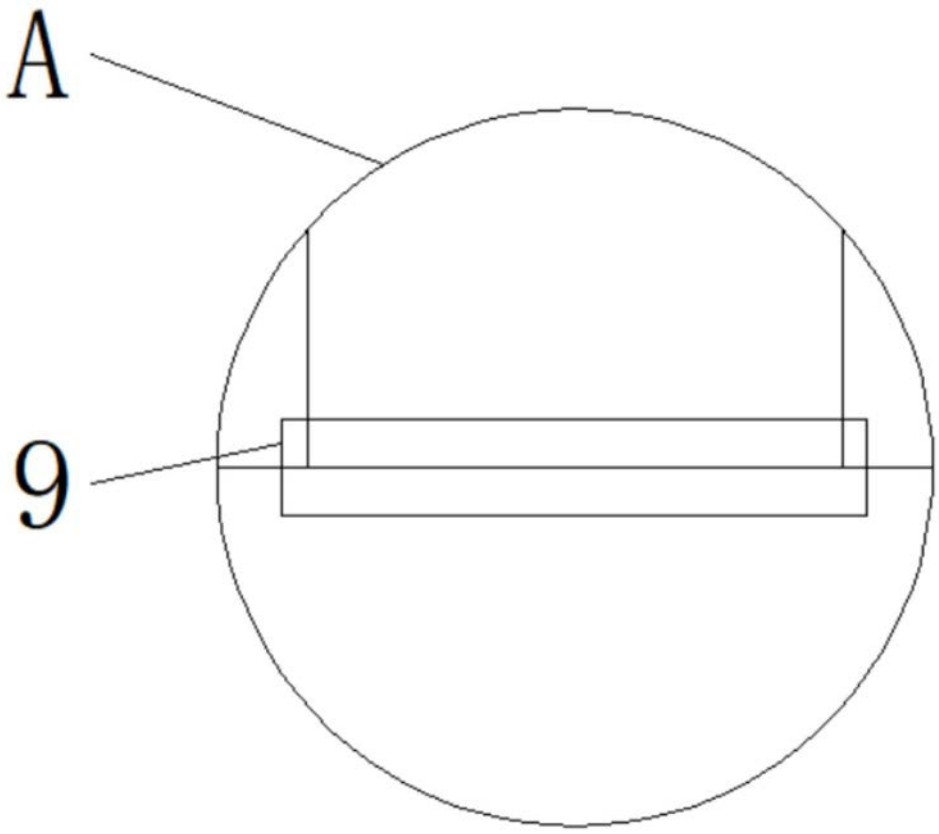

图3

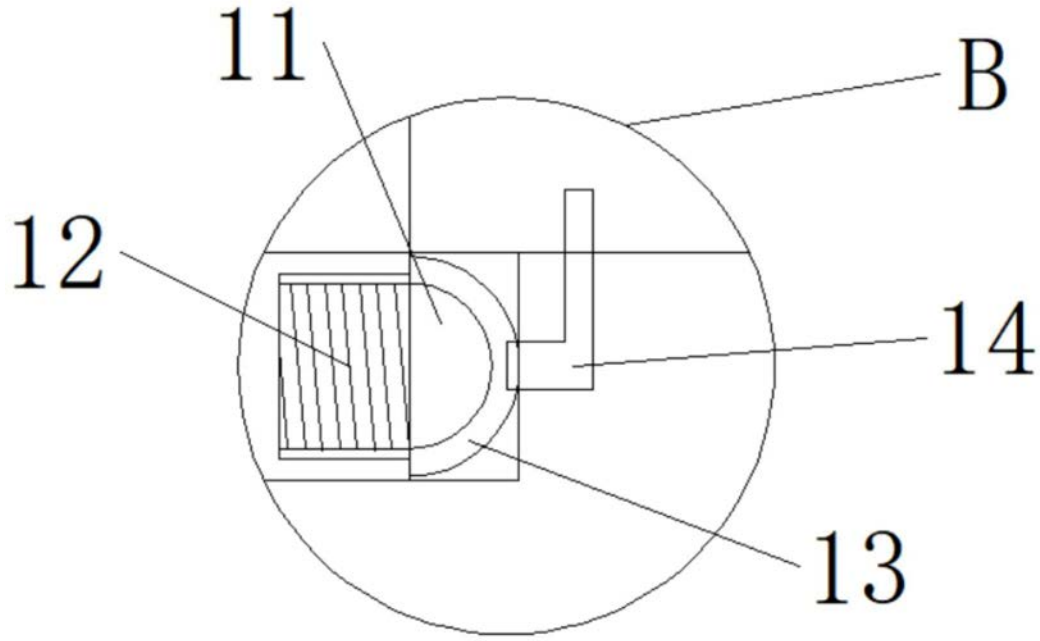

图4

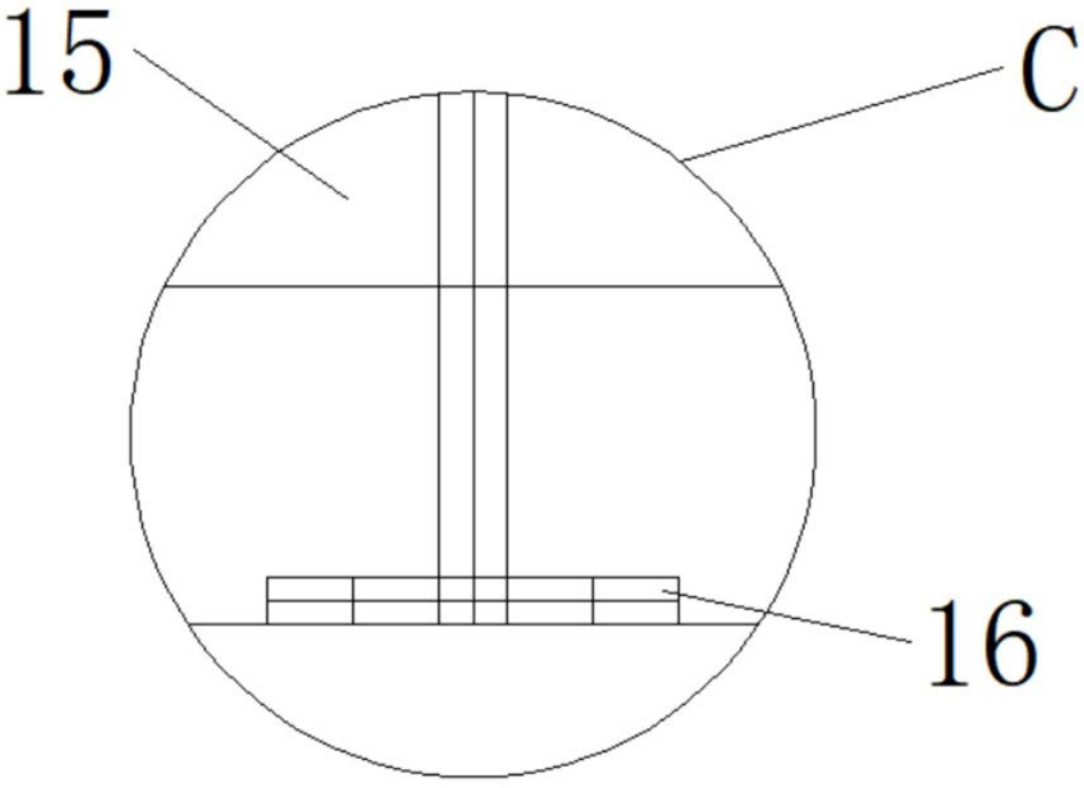

图5