(19)中华人民共和国国家知识产权局

(12)实用新型专利

(10)授权公告号 CN 203107561 U
(45)授权公告日 2013.08.07

(21)申请号 201320101132.4

(22)申请日 2013.02.20

(73)专利权人 尹燕华
地址 271000 山东省泰安市迎暄大街 216 号
泰安市中医医院

(72)发明人 尹燕华

(51)Int.Cl.
A61G 13/00(2006.01)
A61B 19/00(2006.01)

权利要求书1页 说明书1页 附图1页

(54)实用新型名称

消化内科检查床

(57)摘要

消化内科检查床，属于医疗用具技术领域。本实用新型的技术方案是：包括床板和床腿，其特征是在床板上段左侧固定设有托盘，床板侧面设有弹力带，弹力带前端设有弧形罩，弧形罩侧面设有挂钩。本实用新型结构简单，在给病人进行消化道检查时能够保持病人体位不变，且能够接收呕吐物，减轻了医务人员的工作难度。

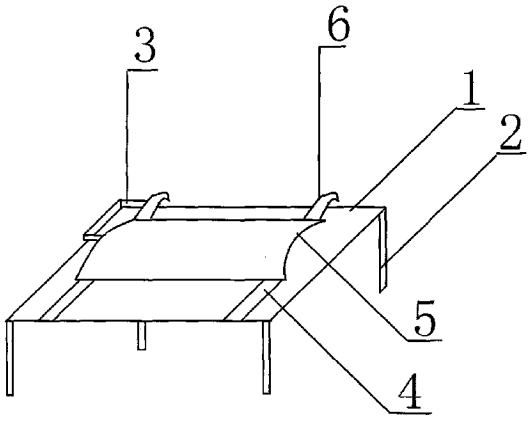

CN 203107561 U

1. 消化内科检查床，包括床板 (1) 和床腿 (2)，其特征是：在床板 (1) 上段左侧固定设有托盘 (3)，床板 (1) 侧面设有弹力带 (4)，弹力带 (4) 前端设有弧形罩 (5)，弧形罩 (5) 侧面设有挂钩 (6)。

消化内科检查床

[0001] 技术领域：本实用新型属于医疗用具技术领域，具体地讲是一种消化内科检查床。

[0002] 背景技术：目前，临床消化内科所使用的检查床和普通病床一样，主要由床板和床腿构成，而病人在做消化道疾病检查时，大多需要左侧卧位，这样时间稍长病人很难保持体位，且检查过程中病人容易产生呕吐现象，给医务人员增加了极大的工作难度。

[0003] 发明内容：本实用新型的目的是提供一种在给病人进行消化道检查时能够保持病人体位不变，且能够接收呕吐物的消化内科检查床。

[0004] 本实用新型的技术方案是：包括床板和床腿，其特征是在床板上段左侧固定设有托盘，床板侧面设有弹力带，弹力带前端设有弧形罩，弧形罩侧面设有挂钩。

[0005] 本实用新型的有益效果是：本实用新型结构简单，在给病人进行消化道检查时能够保持病人体位不变，且能够接收呕吐物，减轻了医务人员的工作难度。

[0006] 附图说明：附图 1 为本实用新型的结构示意图。

[0007] 图中 1、床板，2、床腿，3、托盘，4、弹力带，5、弧形罩，6、挂钩。

[0008] 具体实施方式：包括床板 1 和床腿 2，其特征是在床板 1 上段左侧固定设有托盘 3，床板 1 侧面设有弹力带 4，弹力带 4 前端设有弧形罩 5，弧形罩 5 侧面设有挂钩 6。在给病人进行消化道检查时，通过弧形罩 5 固定病人体位并用挂钩 6 固定在床板 1 上，通过托盘 3 接收呕吐物即可。

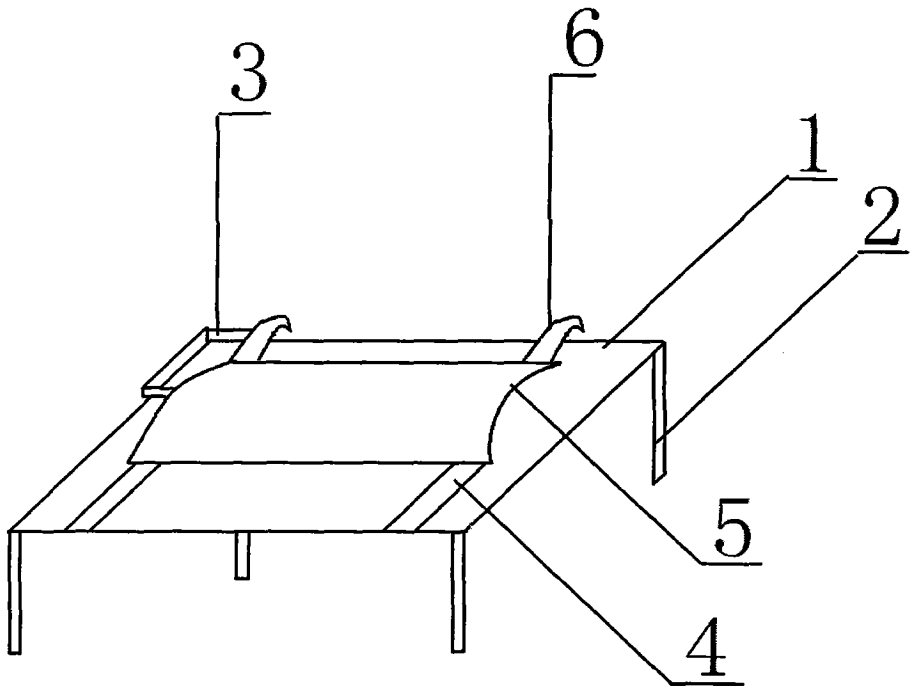

图 1