[19] 中华人民共和国国家知识产权局

[51] Int. Cl.
B43K 7/00 (2006.01)
B43K 7/12 (2006.01)
B43K 23/08 (2006.01)

[12] 实用新型专利说明书

专利号 ZL 200720088263.8

[45] 授权公告日 2008 年 8 月 20 日

[11] 授权公告号 CN 201102379Y

[22] 申请日 2007.11.19

[21] 申请号 200720088263.8

[73] 专利权人 周 聪

地址 430040 湖北省武汉市东西湖区吴家山中学

[72] 发明人 周 聪

[74] 专利代理机构 武汉荆楚联合知识产权代理有限公司

代理人 王 健

权利要求书 1 页 说明书 1 页 附图 1 页

[54] 实用新型名称

新型手写笔

[57] 摘要

本实用新型涉及一种文具用品，具体的是涉及一种新型手写笔，包括有笔芯，笔芯与弹簧相配置，其特征在于所述的弹簧末端与一钢圈相连，钢圈下端有一钢环，钢环下端设置有一橡胶圈。 本实用新型的有益效果在于：可以使手写笔在不使用时，保持湿润，再次使用时，容易出油墨。

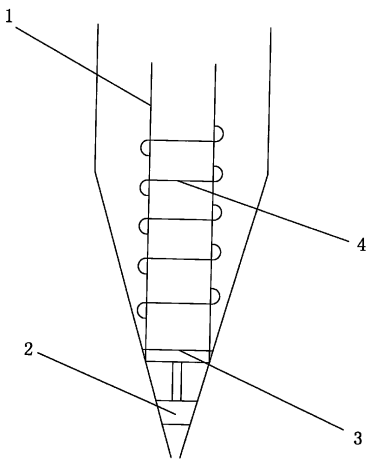

1、新型手写笔，包括有笔芯（1），笔芯与弹簧（4）相配置，其特征在于所述的弹簧末端与一钢圈（3）相连，钢圈下端有一钢环，钢环下端设置有一橡胶圈（2）。

新型手写笔

技术领域

本实用新型涉及一种文具用品，具体的是涉及一种新型手写笔。

背景技术

现有的伸缩型的圆珠笔或中性笔在不使用的时候，没有一个合适的笔盖将露空的笔尖包裹，容易干燥，再次使用时，不能很快的出油墨，甚至由于放的时间太长，而不能出油墨。

发明内容

本实用新型所要解决的问题是提供一种新型手写笔，其可以使手写笔在不使用时，保持湿润，再次使用时，容易出油墨。

本实用新型为解决上述提出的问题所采用解决方案为：新型手写笔，包括有笔芯，笔芯与弹簧相配置，其特征在于所述的弹簧末端与一钢圈相连，钢圈下端有一钢环，钢环下端设置有一橡胶圈。

本实用新型的有益效果在于：

本实用新型可以使手写笔在不使用时，保持湿润，再次使用时，容易出油墨。

附图说明

图 1 是本实用新型的结构示意图；

图 2 是钢圈结构示意图；

图 3 是橡胶圈的结构示意图。

具体实施方式

下面结合附图对本实用新型作进一步详细的说明。

本实用新型其整体结构如图 1－图 3 所示，新型手写笔，包括有笔芯 1，笔芯与弹簧 4 相配置，所述的弹簧末端与一钢圈 3 相连，笔芯可以穿过钢圈的中心，钢圈下端有一钢环，钢环下端设置有一橡胶圈 2，橡胶圈通过笔芯的压力能够张开和闭合。所述的钢圈可以固定笔芯使其不左右摇摆。

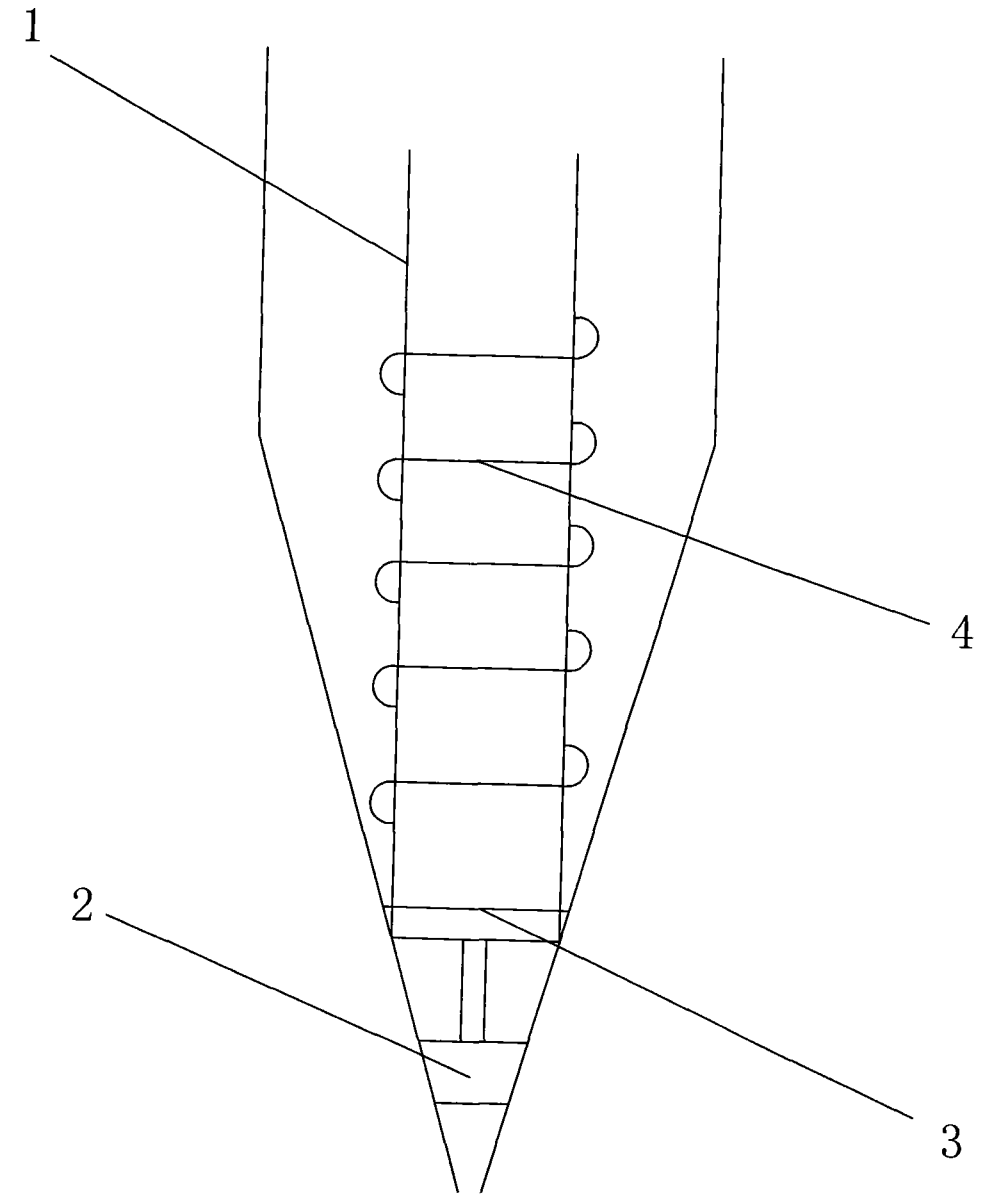

图 1

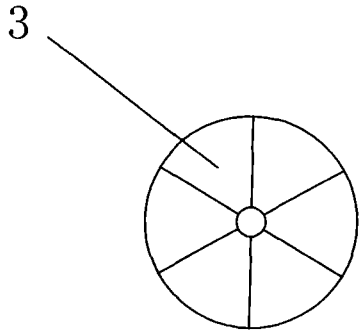

图 2

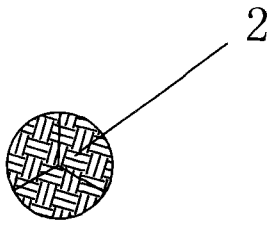

图 3