(19)中华人民共和国国家知识产权局

(12)实用新型专利

(10)授权公告号 CN 207635766 U
(45)授权公告日 2018.07.20

(21)申请号 201721837095.8

(22)申请日 2017.12.25

(73)专利权人 杭州常青保健食品有限公司
地址 311100 浙江省杭州市杭州余杭区闲林街道云栖村

(72)发明人 徐珣 徐序坤

(74)专利代理机构 杭州橙知果专利代理事务所（特殊普通合伙）33261
代理人 李品

(51)Int.Cl.
F26B 11/06(2006.01)
F26B 23/02(2006.01)
F26B 25/04(2006.01)

权利要求书1页 说明书3页 附图2页

(54)实用新型名称

一种中药房用中草药烘干装置

(57)摘要

本实用新型公开了一种中药房用中草药烘干装置，包括底座，底座上方左、右两侧连接有支架，支架的数量为两个，左侧支架右侧下方连接有滑杆，滑杆右端连接有限位块，滑杆中部接触式连接有滑块，滑块右侧上、下两端连接有连接杆，连接杆右端连接有齿轮框，齿轮框内部啮合连接有半齿齿轮，半齿齿轮正后方连接有第二电机，第二电机下方连接有电机支架，齿轮框上方框体中部连接有火炉，齿轮框右侧框体连接方式与左侧框体连接方式相同，两个支架上方中间内部接触式连接有旋转杆，旋转杆左端连接有第一电机，旋转杆右端连接有固定块。本实用新型加快了对烘干箱内中草药的烘干，提高了工作效率，并且使烘干的效果更加明显。

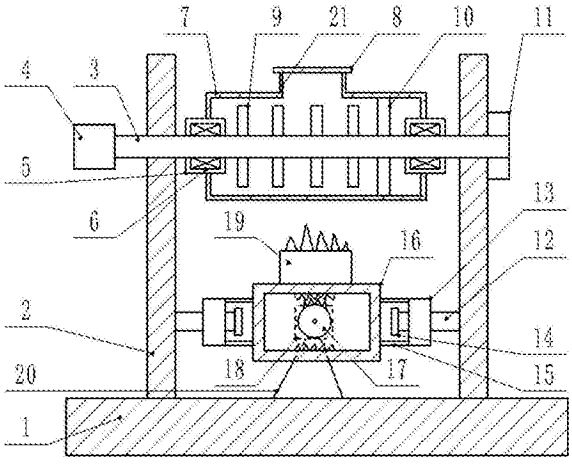

CN 207635766 U

1.一种中药房用中草药烘干装置，包括底座(1)，其特征在于，所述底座(1)上方左、右两侧连接有支架(2)，支架(2)的数量为两个，所述左侧支架(2)右侧下方连接有滑杆(12)，滑杆(12)右端连接有限位块(14)，所述滑杆(12)中部接触式连接有滑块(13)，滑块(13)右侧上、下两端连接有连接杆(15)，连接杆(15)右端连接有齿轮框(16)，齿轮框(16)内部啮合连接有半齿齿轮(17)，半齿齿轮(17)正后方连接有第二电机(18)，第二电机(18)下方连接有电机支架(20)，所述齿轮框(16)上方框体中部连接有火炉(19)，所述齿轮框(16)右侧框体连接方式与左侧框体连接方式相同，所述两个支架(2)上方中间内部接触式连接有旋转杆(3)，旋转杆(3)左端连接有第一电机(4)，所述旋转杆(3)右端连接有固定块(11)，固定块(11)左端与右侧支架(2)右侧接触式相连，所述旋转杆(3)中部左、右两侧连接有轴承(6)，轴承(6)外部安装有轴承套(5)，轴承套(5)的数量为两个，所述两个轴承套(5)上、下两端连接有烘干箱(7)，烘干箱(7)上方箱体中部连接有料斗(21)，料斗(21)上方连接有密封盖(8)，所述烘干箱(7)内部设有扇叶(9)，扇叶(9)右侧设有固定杆(10)，固定杆(10)中部与旋转杆(3)相连，所述固定杆(10)上、下两端与烘干箱(7)箱体内壁上下两侧相连。

2.根据权利要求1所述的中药房用中草药烘干装置，其特征在于，所述两个连接杆(15)右端与齿轮框(16)左侧框体上、下两端相连。

3.根据权利要求1所述的中药房用中草药烘干装置，其特征在于，所述电机支架(20)下端与底座(1)上表面中部相连。

4.根据权利要求1所述的中药房用中草药烘干装置，其特征在于，所述扇叶(9)与旋转杆(3)上、下两端相连。

5.根据权利要求1所述的中药房用中草药烘干装置，其特征在于，所述轴承套(5)位于两个支架(2)的内侧。

6.根据权利要求1所述的中药房用中草药烘干装置，其特征在于，所述第一电机(4)位于左侧支架(2)的左侧。

一种中药房用中草药烘干装置

技术领域

[0001] 本实用新型涉及中草药处理装置领域，具体是一种中药房用中草药烘干装置。

背景技术

[0002] 中药主要由植物药(根、茎、叶、果)、动物药(内脏、皮、骨、器官等)和矿物药组成，因植物药占中药的大多数，所以中药也称中草药，中国是中草药的发源地，目前中国大约有12000种药用植物，这是其他国家所不具备的，在中草药资源上我们占据垄断优势，古代先贤对中草药和中医药学的深入探索、研究和总结，使得中草药得到了最广泛的认同与应用，中草药是中医预防治疗疾病所使用的独特药物，也是中医区别于其他医学的重要标志。

[0003] 中草药在存放前需要进行烘干处理，以至于存放过程中不至于发霉，延长存放时间，而现有的中草药烘干装置，对于中草药的烘干速度慢，效率低，严重影响中草药烘干的工作效率，并且烘干的效果不佳。

实用新型内容

[0004] 本实用新型的目的在于提供一种中药房用中草药烘干装置，以解决上述背景技术中提出的问题。

[0005] 为实现上述目的，本实用新型提供如下技术方案：

[0006] 一种中药房用中草药烘干装置，包括底座，所述底座上方左、右两侧连接有支架，支架的数量为两个，所述左侧支架右侧下方连接有滑杆，滑杆右端连接有限位块，所述滑杆中部接触式连接有滑块，滑块右侧上、下两端连接有连接杆，连接杆右端连接有齿轮框，齿轮框内部啮合连接有半齿齿轮，半齿齿轮正后方连接有第二电机，第二电机下方连接有电机支架，所述齿轮框上方框体中部连接有火炉，所述齿轮框右侧框体连接方式与左侧框体连接方式相同，所述两个支架上方中间内部接触式连接有旋转杆，旋转杆左端连接有第一电机，所述旋转杆右端连接有固定块，固定块左端与右侧支架右侧接触式相连，所述旋转杆中部左、右两侧连接有轴承，轴承外部安装有轴承套，轴承套的数量为两个，所述两个轴承套上、下两端连接有烘干箱，烘干箱上方箱体中部连接有料斗，料斗上方连接有密封盖，所述烘干箱内部设有扇叶，扇叶右侧设有固定杆，固定杆中部与旋转杆相连，所述固定杆上、下两端与烘干箱箱体内壁上下两侧相连。

[0007] 作为本实用新型进一步的方案：所述两个连接杆右端与齿轮框左侧框体上、下两端相连。

[0008] 作为本实用新型进一步的方案：所述电机支架下端与底座上表面中部相连。

[0009] 作为本实用新型进一步的方案：所述扇叶与旋转杆上、下两端相连。

[0010] 作为本实用新型进一步的方案：所述轴承套位于两个支架的内侧。

[0011] 作为本实用新型再进一步的方案：所述第一电机位于左侧支架的左侧。

[0012] 与现有技术相比，本实用新型的有益效果是：该中药房用中草药烘干装置，与现有的中草药烘干装置相比较，能够通过控制火炉左右运动，使烘干箱受热均匀，同时第一电机

控制扇叶和烘干箱同时转动，加快了对烘干箱内中草药的烘干，提高了工作效率，并且使烘干的效果更加明显。

附图说明

[0013] 图1为中药房用中草药烘干装置的结构示意图。

[0014] 图2为中药房用中草药烘干装置中烘干箱侧视剖面图的结构示意图。

[0015] 图中：1-底座、2-支架、3-旋转杆、4-第一电机、5-轴承套、6-轴承、7-烘干箱、8-密封盖、9-扇叶、10-固定杆、11-固定块、12-滑杆、13-滑块、14-限位块、15-连接杆、16-齿轮框、17-半齿齿轮、18-第二电机、19-火炉、20-电机支架、21-料斗。

具体实施方式

[0016] 下面将结合本实用新型实施例中的附图，对本实用新型实施例中的技术方案进行清楚、完整地描述，显然，所描述的实施例仅仅是本实用新型一部分实施例，而不是全部的实施例。基于本实用新型中的实施例，本领域普通技术人员在没有做出创造性劳动前提下所获得的所有其他实施例，都属于本实用新型保护的范围。

[0017] 请参阅图1-2，一种中药房用中草药烘干装置，包括底座1，起到固定和支撑的作用，所述底座1上方左、右两侧连接有支架2，起到固定和支撑的作用，所述支架2的数量为两个，所述左侧支架2右侧下方连接有滑杆12，滑杆12右端连接有限位块14，限制滑块13的运动轨迹，所述滑杆12中部接触式连接有滑块13，使滑块13在滑杆12上左右滑动，滑块13右侧上、下两端连接有连接杆15，用来连接齿轮框16和滑块13，所述连接杆15右端连接有齿轮框16，所述两个连接杆15右端与齿轮框左16侧框体上、下两端相连，所述齿轮框16内部啮合连接有半齿齿轮17，用来带动齿轮框16左右运动，所述半齿齿轮17正后方连接有第二电机18，为半齿齿轮17转动提供动力，所述第二电机18下方连接有电机支架20，用来固定第二电机18，所述电机支架20下端与底座1上表面中部相连，所述齿轮框16上方框体中部连接有火炉19，对烘干箱7进行加热，所述齿轮框16右侧框体连接方式与左侧框体连接方式相同，所述两个支架2上方中间内部接触式连接有旋转杆3，用来带动扇叶9和烘干箱7转动，所述旋转杆3左端连接有第一电机4，为旋转杆3转动提供动力，所述第一电机4位于左侧支架2的左侧，所述旋转杆3右端连接有固定块11，用来固定旋转杆3，使旋转杆3不会在旋转过程中滑落，所述固定块11左端与右侧支架2右侧接触式相连，所述旋转杆3中部左、右两侧连接有轴承6，起到支撑和连接的作用，所述轴承6外部安装有轴承套5，轴承套5的数量为两个，所述轴承套5位于两个支架2的内侧，所述两个轴承套5上、下两端连接有烘干箱7，对中草药进行烘干的场所，所述烘干箱7上方箱体中部连接有料斗21，中草药进出烘干箱7的出入口，所述料斗21上方连接有密封盖8，用来对烘干箱进行密封，所述烘干箱7内部设有扇叶9，对烘干箱7内的中草药进行搅拌和吹风处理，加快中草药的烘干，扇叶9与旋转杆3上、下两端相连，所述扇叶9右侧设有固定杆10，用来带动烘干箱7转动，所述固定杆10中部与旋转杆3相连，所述固定杆10上、下两端与烘干箱7箱体内壁上下两侧相连。

[0018] 工作原理：操作人员将潮湿的中草药从料斗21处放入到烘干箱7中，盖上密封盖8，点燃火炉19，启动第一电机4，第一电机4转动带动旋转杆3转动，从而带动扇叶9和烘干箱7同时转动，对烘干箱7内中草药进行搅拌和吹风处理，与此同时，启动第二电机18，第二电机

18转动带动半齿齿轮17转动，半齿齿轮17外部啮合连接着齿轮框16，从而带动齿轮框16左右运动，进而使火炉19随着齿轮框16左右运动，使其对烘干箱7均匀加热，实现对烘干箱7内中草药的烘干，该中药房用中草药烘干装置，与现有的中草药烘干装置相比较，能够通过控制火炉19左右运动，使烘干箱受热均匀，同时第一电机4控制扇叶9和烘干箱7同时转动，加快了对烘干箱7内中草药的烘干，提高了工作效率，并且使烘干的效果更加明显。

[0019] 需要特别说明的是，本申请中火炉19对烘干箱7进行加热，实现对烘干箱7内中草药的烘干为现有技术应用，通过齿轮框16带动火炉19左右运动，使其对烘干箱7均匀加热，以及烘干箱7和扇叶9同时旋转，实现对中草药的搅拌和吹风处理为本申请的创新点，其有效解决了中草药烘干速度慢、效率低、烘干效果不明显的问题。

[0020] 对于本领域技术人员而言，显然本实用新型不限于上述示范性实施例的细节，而且在不背离本实用新型的精神或基本特征的情况下，能够以其他的具体形式实现本实用新型。因此，无论从哪一点来看，均应将实施例看作是示范性的，而且是非限制性的，本实用新型的范围由所附权利要求而不是上述说明限定，因此旨在将落在权利要求的等同要件的含义和范围内的所有变化囊括在本实用新型内。不应将权利要求中的任何附图标记视为限制所涉及的权利要求。

[0021] 此外，应当理解，虽然本说明书按照实施方式加以描述，但并非每个实施方式仅包含一个独立的技术方案，说明书的这种叙述方式仅仅是为清楚起见，本领域技术人员应当将说明书作为一个整体，各实施例中的技术方案也可以经适当组合，形成本领域技术人员可以理解的其他实施方式。

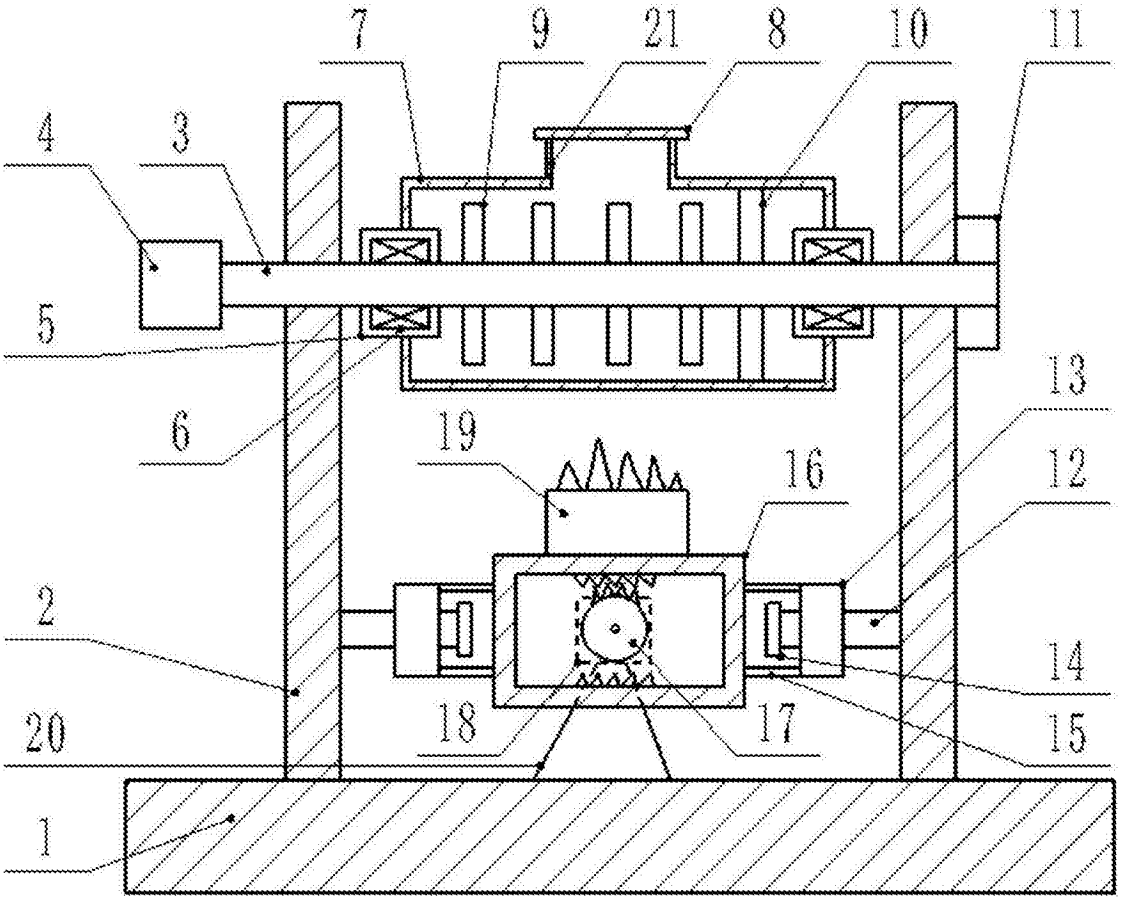

图1

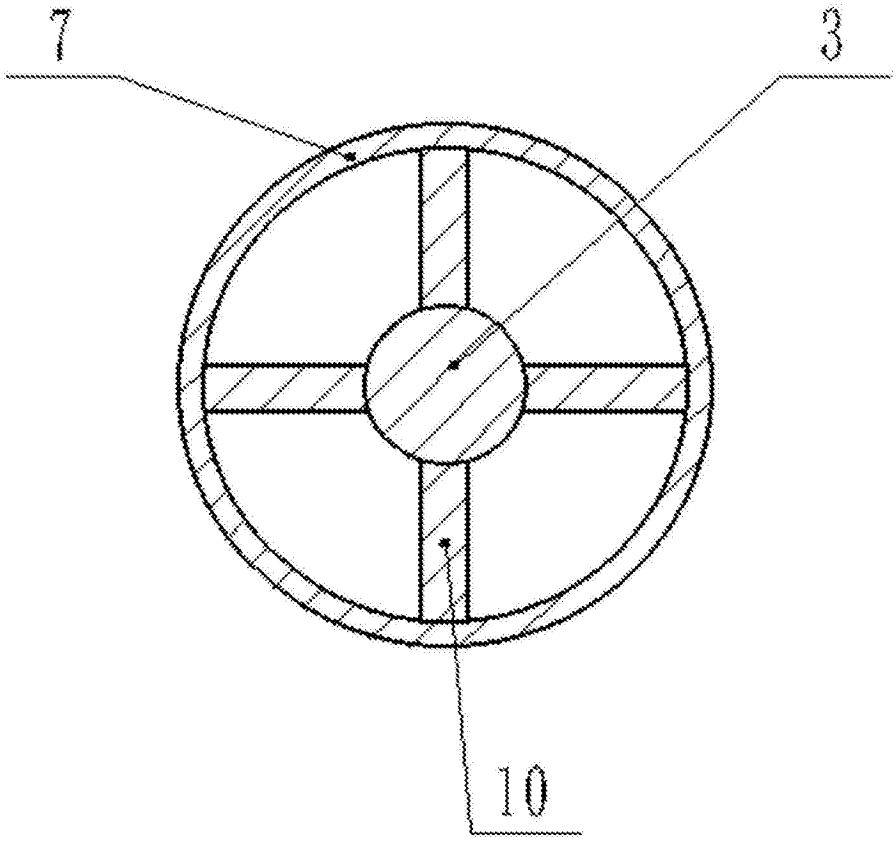

图2