(19)中华人民共和国国家知识产权局

(12)实用新型专利

(10)授权公告号 CN 211812503 U
(45)授权公告日 2020.10.30

(21)申请号 202020059955.5

(22)申请日 2020.01.13

(73)专利权人 南通帕克医用材料有限公司
地址 226000 江苏省南通市高新区九华路800号

(72)发明人 陈晨

(51)Int.Cl.
B65H 16/02(2006.01)
B65H 16/10(2006.01)

权利要求书1页 说明书3页 附图2页

(54)实用新型名称

一种复合膜卷材放卷装置

(57)摘要

本实用新型公开了一种复合膜卷材放卷装置，包括工作台，所述工作台的顶部一端前后对称的设有支撑板，两个所述支撑板的上方均设有安装座，所述安装座内设有轴承，且前后轴承之间安装有放卷转轴，所述支撑框两端均安装有复合膜导辊，所述支撑框的中间对称安装有两个第一粘尘辊，所述支撑框的前后内侧壁且位于两个第一粘尘辊中间位置处均安装有两个气缸，两个气缸的伸缩杆的上端安装有横板，且横板之间对称安装有位于第一粘尘辊上方的第二粘尘辊。在放卷时，复合膜经过第一粘尘辊和第二粘尘辊，利用粘性辊面，能将复合膜表面上的可移动颗粒粘结转移到粘性辊面上，本实用新型在放卷时方便对复合膜进行除尘操作。

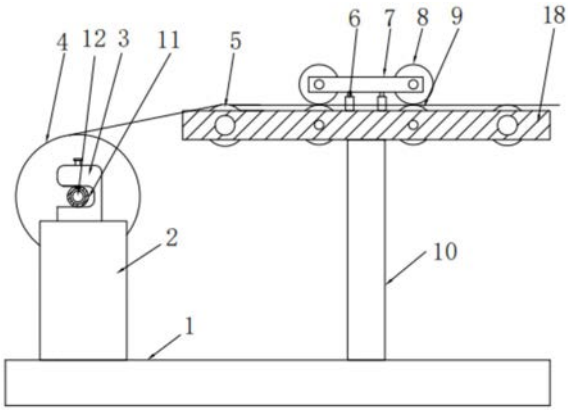

CN 211812503 U

1.一种复合膜卷材放卷装置,包括工作台(1),其特征在于:所述工作台(1)的顶部一端前后对称的设有支撑板(2),两个所述支撑板(2)的上方均设有安装座(3),所述安装座(3)内设有轴承(11),且前后轴承(11)之间安装有放卷转轴(12),所述放卷转轴(12)上套接有复合膜卷材滚筒(4),所述放卷转轴(12)的一端安装有第一传动齿轮(15),所述第一传动齿轮(15)下方的支撑板(2)的侧壁开设有凹槽,所述凹槽内安装有电动机(16),所述电动机(16)的输出轴上安装有和第一传动齿轮(15)相啮合的第二传动齿轮(17),所述工作台(1)的顶部中间位置处前后对称的安装有立杆(10),两个立杆(10)的顶部设有支撑框(18),所述支撑框(18)两端均安装有复合膜导辊(5),所述支撑框(18)的中间对称安装有两个第一粘尘辊(9),所述支撑框(18)的前后内侧壁且位于两个第一粘尘辊(9)中间位置处均安装有两个气缸(6),两个气缸(6)的伸缩杆的上端安装有横板(7),且横板(7)之间对称安装有位于第一粘尘辊(9)上方的第二粘尘辊(8)。

2.根据权利要求1所述的一种复合膜卷材放卷装置,其特征在于:所述放卷转轴(12)上还套接有位于复合膜卷材滚筒(4)两侧的定位套(13),所述放卷转轴(12)的顶部等距离的开设有若干个限位孔(14),所述定位套(13)上螺接有插入至限位孔(14)内的螺栓。

3.根据权利要求1所述的一种复合膜卷材放卷装置,其特征在于:所述安装座(3)的顶部和轴承(11)的上端通过螺栓进行连接。

4.根据权利要求1所述的一种复合膜卷材放卷装置,其特征在于:所述第一粘尘辊(9)和第二粘尘辊(8)的直径相同。

5.根据权利要求1所述的一种复合膜卷材放卷装置,其特征在于:所述安装座(3)的一侧壁开设与开槽,所述轴承(11)位于开槽内。

一种复合膜卷材放卷装置

技术领域

[0001] 本实用新型属于复合膜卷材放卷技术领域，具体涉及一种复合膜卷材放卷装置。

背景技术

[0002] 随着复合膜卷材行业的发展，技术水平的不断提高，客户对复合膜卷材的洁净度要求越来越高，而在生产过程中及原材料上都会产生灰尘，如果复合膜上的灰尘过多，使复合膜表面受到污染，将会影响被包装产品的质量，目前复合膜的涂布生产加工过程中多数未采用在线除尘这一方式，故推出一种复合膜卷材放卷装置来解决上述问题。

实用新型内容

[0003] 本实用新型的目的在于提供一种复合膜卷材放卷装置，以解决上述背景技术中提出的问题。

[0004] 为实现上述目的，本实用新型提供如下技术方案：一种复合膜卷材放卷装置，包括工作台，所述工作台的顶部一端前后对称的设有支撑板，两个所述支撑板的上方均设有安装座，所述安装座内设有轴承，且前后轴承之间安装有放卷转轴，所述放卷转轴上套接有复合膜卷材滚筒，所述放卷转轴的一端安装有第一传动齿轮，所述第一传动齿轮下方的支撑板的侧壁开设有凹槽，所述凹槽内安装有电动机，所述电动机的输出轴上安装有和第一传动齿轮相啮合的第二传动齿轮，所述工作台的顶部中间位置处前后对称的安装有立杆，两个立杆的顶部设有支撑框，所述支撑框两端均安装有复合膜导辊，所述支撑框的中间对称安装有两个第一粘尘辊，所述支撑框的前后内侧壁且位于两个第一粘尘辊中间位置处均安装有两个气缸，两个气缸的伸缩杆的上端安装有横板，且横板之间对称安装有位于第一粘尘辊上方的第二粘尘辊。

[0005] 优选的，所述放卷转轴上还套接有位于复合膜卷材滚筒两侧的定位套，所述放卷转轴的顶部等距离的开设有若干个限位孔，所述定位套上螺接有插入至限位孔内的螺栓。

[0006] 优选的，所述安装座的顶部和轴承的上端通过螺栓进行连接。

[0007] 优选的，所述第一粘尘辊和第二粘尘辊的直径相同。

[0008] 优选的，所述安装座的一侧壁开设与开槽，所述轴承位于开槽内。

[0009] 本实用新型的技术效果和优点：该复合膜卷材放卷装置，启动电动机带动第二传动齿轮旋转，与第二传动齿轮相啮合的第一传动齿轮可带动放卷转轴上的复合膜卷材滚筒进行放卷工作，在放卷时，复合膜经过第一粘尘辊和第二粘尘辊，利用粘性辊面，能将复合膜表面上的可移动颗粒粘结转移到粘性辊面上，本实用新型在放卷时方便对复合膜进行除尘操作。

[0010] 本实用新型两个定位套的设置用于对复合膜卷材滚筒进行定位，且当复合膜卷材滚筒的长度较长时，利用定位套和放卷转轴上不同位置处限位孔的连接，可调节定位套的位置。

[0011] 本实用新型通过旋转安装座上的螺栓，使该螺栓脱离轴承，可方便取下放卷转轴

上的复合膜卷材滚筒进而方便换料工作。

[0012] 本实用新型通过启动气缸带动其伸缩杆伸缩可调节第二粘尘辊的高度，进而调节了第二粘尘辊和第一粘尘辊之间的距离，方便对不同厚度的复合膜进行粘尘工作。

附图说明

[0013] 图1为本实用新型结构示意图；

[0014] 图2为本实用新型侧视结构示意图；

[0015] 图3为本实用新型放卷转轴俯视结构示意图。

[0016] 图中：1、工作台；2、支撑板；3、安装座；4、复合膜卷材滚筒；5、复合膜导辊；6、气缸；7、横板；8、第二粘尘辊；9、第一粘尘辊；10、立杆；11、轴承；12、放卷转轴；13、定位套；14、限位孔；15、第一传动齿轮；16、电动机；17、第二传动齿轮；18、支撑框。

具体实施方式

[0017] 下面将结合本实用新型实施例中的附图，对本实用新型实施例中的技术方案进行清楚、完整地描述，显然，所描述的实施例仅仅是本实用新型一部分实施例，而不是全部的实施例。基于本实用新型中的实施例，本领域普通技术人员在没有做出创造性劳动前提下所获得的所有其他实施例，都属于本实用新型保护的范围。

[0018] 本实用新型提供了如图1-3所示的一种复合膜卷材放卷装置，包括工作台1，所述工作台1的顶部一端前后对称的设有支撑板2，两个所述支撑板2的上方均设有安装座3，所述安装座3内设有轴承11，且前后轴承11之间安装有放卷转轴12，所述放卷转轴12上套接有复合膜卷材滚筒4，所述放卷转轴12的一端安装有第一传动齿轮15，所述第一传动齿轮15下方的支撑板2的侧壁开设有凹槽，所述凹槽内安装有电动机16，所述电动机16的输出轴上安装有和第一传动齿轮15相啮合的第二传动齿轮17。启动电动机16带动第二传动齿轮17旋转，与第二传动齿轮17相啮合的第一传动齿轮15可带动放卷转轴12上的复合膜卷材滚筒4进行放卷工作。

[0019] 所述工作台1的顶部中间位置处前后对称的安装有立杆10，两个立杆10的顶部设有支撑框18，所述支撑框18两端均安装有复合膜导辊5，所述支撑框18的中间对称安装有两个第一粘尘辊9，所述支撑框18的前后内侧壁且位于两个第一粘尘辊9中间位置处均安装有两个气缸6，两个气缸6的伸缩杆的上端安装有横板7，且横板7之间对称安装有位于第一粘尘辊9上方的第二粘尘辊8，所述第一粘尘辊9和第二粘尘辊8的直径相同。在放卷时，复合膜经过第一粘尘辊9和第二粘尘辊8，利用粘性辊面，能将复合膜表面上的可移动颗粒粘结转移到粘性辊面上，本实用新型在放卷时方便对复合膜进行除尘操作。

[0020] 所述放卷转轴12上还套接有位于复合膜卷材滚筒4两侧的定位套13，所述放卷转轴12的顶部等距离的开设有若干个限位孔14，所述定位套13上螺接有插入至限位孔14内的螺栓。当复合膜卷材滚筒4的长度较长时，利用定位套13和放卷转轴12上不同位置处限位孔14的连接，可调节定位套13的位置。

[0021] 所述安装座3的顶部和轴承11的上端通过螺栓进行连接，所述安装座3的一侧壁开设与开槽，所述轴承11位于开槽内。通过旋转安装座3上的螺栓，使该螺栓脱离轴承11，可方便从开槽内取下放卷转轴12上的复合膜卷材滚筒4，进而方便换料工作。

[0022] 具体使用时，启动电动机16带动第二传动齿轮17旋转，与第二传动齿轮17相啮合的第一传动齿轮15可带动放卷转轴12上的复合膜卷材滚筒4进行放卷工作，在放卷时，复合膜经过第一粘尘辊9和第二粘尘辊8，利用粘性辊面，能将复合膜表面上的可移动颗粒粘结转移到粘性辊面上，本实用新型在放卷时方便对复合膜进行除尘操作。

[0023] 两个定位套13的设置用于对复合膜卷材滚筒4进行定位，且当复合膜卷材滚筒4的长度较长时，利用定位套13和放卷转轴12上不同位置处限位孔14的连接，可调节定位套13的位置。通过旋转安装座3上的螺栓，使该螺栓脱离轴承11，可方便取下放卷转轴12上的复合膜卷材滚筒4进而方便换料工作。

[0024] 本实用新型在使用时最后应说明的是：以上所述仅为本实用新型的优选实施例而已，并不用于限制本实用新型，尽管参照前述实施例对本实用新型进行了详细的说明，对于本领域的技术人员来说，其依然可以对前述各实施例所记载的技术方案进行修改，或者对其中部分技术特征进行等同替换，凡在本实用新型的精神和原则之内，所作的任何修改、等同替换、改进等，均应包含在本实用新型的保护范围之内。

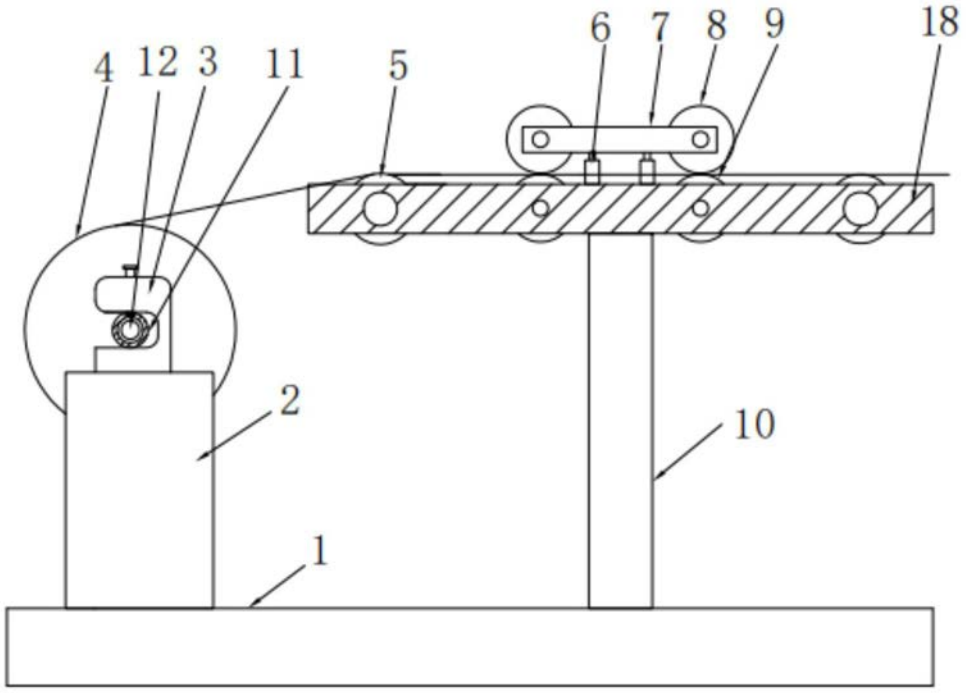

图1

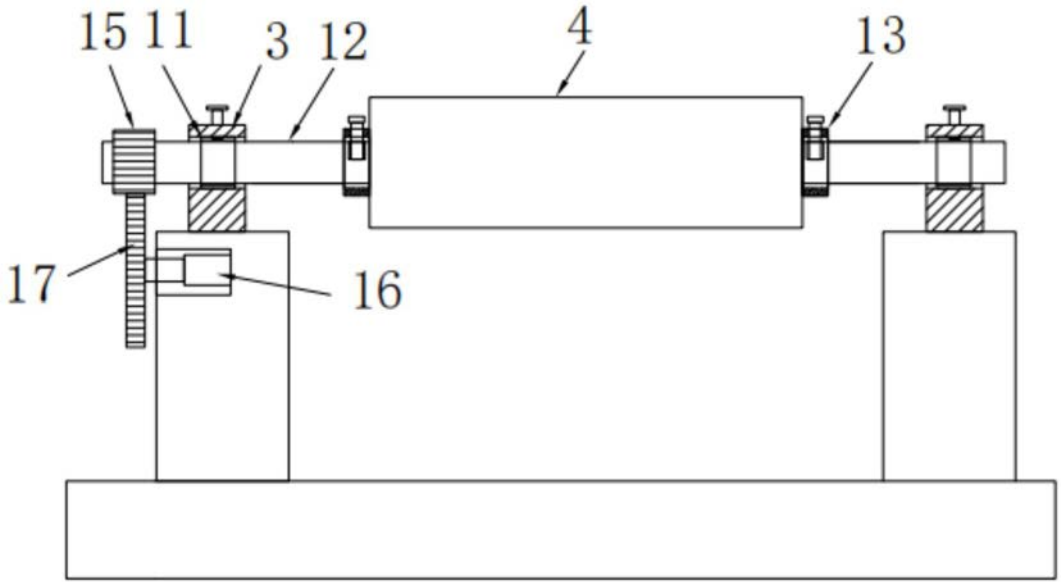

图2

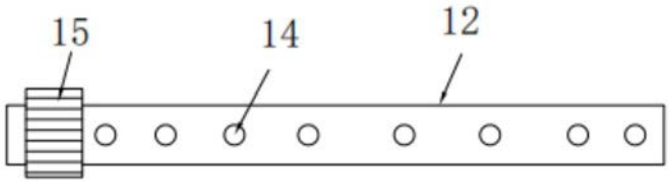

图3