(19)国家知识产权局

(12)实用新型专利

(10)授权公告号 CN 222217489 U
(45)授权公告日 2024.12.24

(21)申请号 202420848315.0

(22)申请日 2024.04.23

(73)专利权人 莫纳家居用品(东莞)有限公司
地址 523000 广东省东莞市厚街镇会展南路2号105室

(72)发明人 何建星

(74)专利代理机构 广东金泰智汇专利商标代理事务所(普通合伙) 44721
专利代理师 张彬彬

(51)Int.Cl.
A47B 79/00(2006.01)
A47B 91/00(2006.01)

权利要求书1页 说明书3页 附图4页

(54)实用新型名称

一种便于装配的床头柜

(57)摘要

本实用新型公开了一种便于装配的床头柜，包括柜体，所述柜体的前端外表面设置有抽屉，所述柜体的下端设置有支撑座，所述支撑座下端外表面两侧的前后两端均设置有支撑腿，所述支撑座的上端外表面设置有安装机构，所述安装机构包括侧板、凹槽、第一插板、限位板、卡槽、插槽、限位槽、第二插板、弹簧、孔槽、键槽、拉杆、导向杆与固定架，两组所述侧板分别固定安装于柜体的两侧外表面，所述凹槽开设于支撑座后端外表面的中部。本实用新型所述的一种便于装配的床头柜，能够方便将柜体与支撑座进行安装拆卸，便于进行装配，操作简单，减少螺栓的使用，提高安装稳定性，通过凹槽设置能够对电源线进行限位放置，带来更好的使用前景。

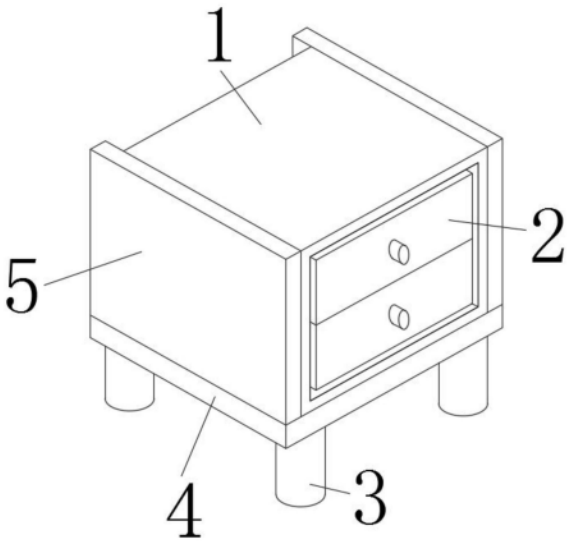

CN 222217489 U

1.一种便于装配的床头柜,包括柜体(1),其特征在于:所述柜体(1)的前端外表面设置有抽屉(2),所述柜体(1)的下端设置有支撑座(4),所述支撑座(4)下端外表面两侧的前后两端均设置有支撑腿(3),所述支撑座(4)的上端外表面设置有安装机构(5),所述安装机构(5)包括侧板(6)、凹槽(7)、第一插板(8)、限位板(9)、卡槽(10)、插槽(11)、限位槽(12)、第二插板(13)、弹簧(14)、孔槽(15)、键槽(16)、拉杆(17)、导向杆(18)与固定架(19),两组所述侧板(6)分别固定安装于柜体(1)的两侧外表面,所述凹槽(7)开设于支撑座(4)后端外表面的中部,所述插槽(11)开设于侧板(6)后端外表面的下端,所述限位槽(12)开设于侧板(6)后端外表面一侧的后端。

2.根据权利要求1所述的一种便于装配的床头柜,其特征在于:两组所述第一插板(8)分别固定安装于支撑座(4)后端外表面的两侧,所述限位板(9)固定安装于第一插板(8)一侧外表面的后端,所述卡槽(10)开设于限位板(9)的上端外表面。

3.根据权利要求2所述的一种便于装配的床头柜,其特征在于:所述固定架(19)固定安装于侧板(6)后端外表面的后端,两组所述孔槽(15)分别开设于固定架(19)上端外表面一侧的前后两端,所述键槽(16)开设于固定架(19)上端外表面一侧的中部,所述拉杆(17)位于键槽(16)的中部,所述第二插板(13)固定安装于拉杆(17)的下端外表面,两组所述导向杆(18)分别固定安装于第二插板(13)上端外表面的前后两端,所述弹簧(14)位于导向杆(18)的外壁,且所述弹簧(14)位于固定架(19)与第二插板(13)之间。

4.根据权利要求3所述的一种便于装配的床头柜,其特征在于:所述第一插板(8)与插槽(11)之间为滑动连接,所述限位板(9)与限位槽(12)之间为滑动连接。

5.根据权利要求4所述的一种便于装配的床头柜,其特征在于:所述导向杆(18)与孔槽(15)之间为滑动连接,所述拉杆(17)与键槽(16)之间为滑动连接,所述第二插板(13)通过弹簧(14)与固定架(19)弹性连接,所述第二插板(13)与卡槽(10)之间为插接。

一种便于装配的床头柜

技术领域

[0001] 本实用新型涉及床头柜领域,具体为一种便于装配的床头柜。

背景技术

[0002] 床头柜是卧房家具中的重要组成部分,床头柜通常具有两个,分别位于卧床左右两侧,现有的床头柜通常由柜体,抽屉,支撑座组成,为了方便运输通常将柜体与支撑座拆分后进行包装,需要使用者自己进行装配,现有的床头柜需要采用螺栓进行装配,操作繁琐,螺栓过小安装不稳时容易丢失造成床头柜松动影响使用,且现有的床头柜后端与墙体紧密贴合后,床头柜上摆放的电器电源线与插座连接时摆放杂乱,不方便对电源线进行收纳,给人们的使用过程带来了一定的不利影响,为此,我们提出一种便于装配的床头柜。

实用新型内容

[0003] (一)解决的技术问题

[0004] 针对现有技术的不足,本实用新型提供了一种便于装配的床头柜,具备能够方便将柜体与支撑座进行安装拆卸,便于进行装配,操作简单,减少螺栓的使用,提高安装稳定性,通过凹槽设置能够对电源线进行限位放置等优点,可以有效解决背景技术中的问题。

[0005] (二)技术方案

[0006] 为实现上述目的,本实用新型采取的技术方案为:一种便于装配的床头柜,包括柜体,所述柜体的前端外表面设置有抽屉,所述柜体的下端设置有支撑座,所述支撑座下端外表面两侧的前后两端均设置有支撑腿,所述支撑座的上端外表面设置有安装机构,所述安装机构包括侧板、凹槽、第一插板、限位板、卡槽、插槽、限位槽、第二插板、弹簧、孔槽、键槽、拉杆、导向杆与固定架,两组所述侧板分别固定安装于柜体的两侧外表面,所述凹槽开设于支撑座后端外表面的中部,所述插槽开设于侧板后端外表面的下端,所述限位槽开设于侧板后端外表面一侧的后端。

[0007] 优选的,两组所述第一插板分别固定安装于支撑座后端外表面的两侧,所述限位板固定安装于第一插板一侧外表面的后端,所述卡槽开设于限位板的上端外表面。

[0008] 优选的,所述固定架固定安装于侧板后端外表面的后端,两组所述孔槽分别开设于固定架上端外表面一侧的前后两端,所述键槽开设于固定架上端外表面一侧的中部,所述拉杆位于键槽的中部,所述第二插板固定安装于拉杆的下端外表面,两组所述导向杆分别固定安装于第二插板上端外表面的前后两端,所述弹簧位于导向杆的外壁,且所述弹簧位于固定架与第二插板之间。

[0009] 优选的,所述第一插板与插槽之间为滑动连接,所述限位板与限位槽之间为滑动连接。

[0010] 优选的,所述导向杆与孔槽之间为滑动连接,所述拉杆与键槽之间为滑动连接,所述第二插板通过弹簧与固定架弹性连接,所述第二插板与卡槽之间为插接。

[0011] (三)有益效果

[0012] 与现有技术相比,本实用新型提供了一种便于装配的床头柜,具备以下有益效果:

[0013] 1、该一种便于装配的床头柜,能够方便将柜体与支撑座进行安装拆卸,便于进行装配,操作简单,减少螺栓的使用,提高安装稳定性。

[0014] 2、该一种便于装配的床头柜,通过凹槽设置能够对电源线进行限位放置。

附图说明

[0015] 图1为本实用新型一种便于装配的床头柜中整体结构示意图。

[0016] 图2为本实用新型一种便于装配的床头柜中后视结构示意图。

[0017] 图3为本实用新型一种便于装配的床头柜中后视结构分解图。

[0018] 图4为本实用新型一种便于装配的床头柜图2中A处放大图。

[0019] 图中:1、柜体;2、抽屉;3、支撑腿;4、支撑座;5、安装机构;6、侧板;7、凹槽;8、第一插板;9、限位板;10、卡槽;11、插槽;12、限位槽;13、第二插板;14、弹簧;15、孔槽;16、键槽;17、拉杆;18、导向杆;19、固定架。

具体实施方式

[0020] 为使本实用新型实现的技术手段、创作特征、达成目的与功效易于明白了解,下面结合具体实施方式,进一步阐述本实用新型。

[0021] 本实施例是一种便于装配的床头柜。

[0022] 如图1-4所示,包括柜体1,柜体1的前端外表面设置有抽屉2,柜体1的下端设置有支撑座4,支撑座4下端外表面两侧的前后两端均设置有支撑腿3,支撑座4的上端外表面设置有安装机构5,安装机构5包括侧板6、凹槽7、第一插板8、限位板9、卡槽10、插槽11、限位槽12、第二插板13、弹簧14、孔槽15、键槽16、拉杆17、导向杆18与固定架19,两组侧板6分别固定安装于柜体1的两侧外表面,凹槽7开设于支撑座4后端外表面的中部,插槽11开设于侧板6后端外表面的下端,限位槽12开设于侧板6后端外表面一侧的后端。

[0023] 两组第一插板8分别固定安装于支撑座4后端外表面的两侧,限位板9固定安装于第一插板8一侧外表面的后端,卡槽10开设于限位板9的上端外表面;固定架19固定安装于侧板6后端外表面的后端,两组孔槽15分别开设于固定架19上端外表面一侧的前后两端,键槽16开设于固定架19上端外表面一侧的中部,拉杆17位于键槽16的中部,第二插板13固定安装于拉杆17的下端外表面,两组导向杆18分别固定安装于第二插板13上端外表面的前后两端,弹簧14位于导向杆18的外壁,且弹簧14位于固定架19与第二插板13之间;第一插板8与插槽11之间为滑动连接,限位板9与限位槽12之间为滑动连接;导向杆18与孔槽15之间为滑动连接,拉杆17与键槽16之间为滑动连接,第二插板13通过弹簧14与固定架19弹性连接,第二插板13与卡槽10之间为插接。

[0024] 需要说明的是,本实用新型为一种便于装配的床头柜,将支撑腿3放置在地面,将柜体1两侧侧板6下端开设的插槽11与第一插板8对齐后,推动柜体1,将插槽11沿着第一插板8滑动,将限位槽12移动到限位板9的前端,向上拉动拉杆17带动拉杆17沿着键槽16滑动,导向杆18沿着孔槽15滑动,对弹簧14进行压缩,将第二插板13升起,将限位板9与限位槽12搭接贴合后,松开拉杆17,在弹簧14的复位作用下带动第二插板13平稳下降卡入卡槽10汇总,从而将侧板6与限位板9进行固定的同时将柜体1与支撑座4进行固定连接,能够方便将

柜体1与支撑座4进行安装拆卸,便于进行装配,操作简单,减少螺栓的使用,提高安装稳定性,通过凹槽7设置能够对电源线进行限位放置。

[0025] 需要说明的是,在本文中,诸如第一和第二(一号、二号)等之类的关系术语仅仅用来将一个实体或者操作与另一个实体或操作区分开来,而不一定要求或者暗示这些实体或操作之间存在任何这种实际的关系或者顺序。而且,术语“包括”、“包含”或者其任何其他变体意在涵盖非排他性的包含,从而使得包括一系列要素的过程、方法、物品或者设备不仅包括那些要素,而且还包括没有明确列出的其他要素,或者是还包括为这种过程、方法、物品或者设备所固有的要素。在没有更多限制的情况下,由语句“包括一个……”限定的要素,并不排除在包括所述要素的过程、方法、物品或者设备中还存在另外的相同要素。

[0026] 以上显示和描述了本实用新型的基本原理和主要特征和本实用新型的优点。本行业的技术人员应该了解,本实用新型不受上述实施例的限制,上述实施例和说明书中描述的只是说明本实用新型的原理,在不脱离本实用新型精神和范围的前提下,本实用新型还会有各种变化和改进,这些变化和改进都落入要求保护的本实用新型范围内。本实用新型要求保护范围由所附的权利要求书及其等效物界定。

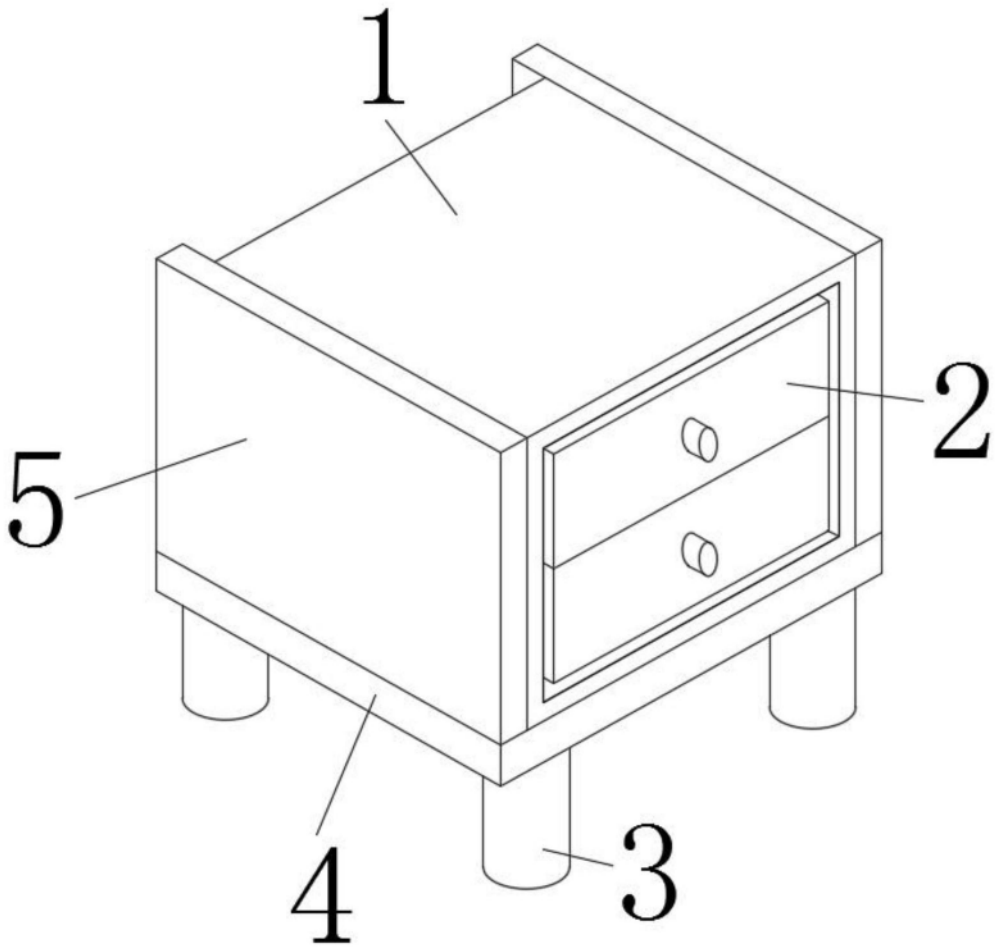

图1

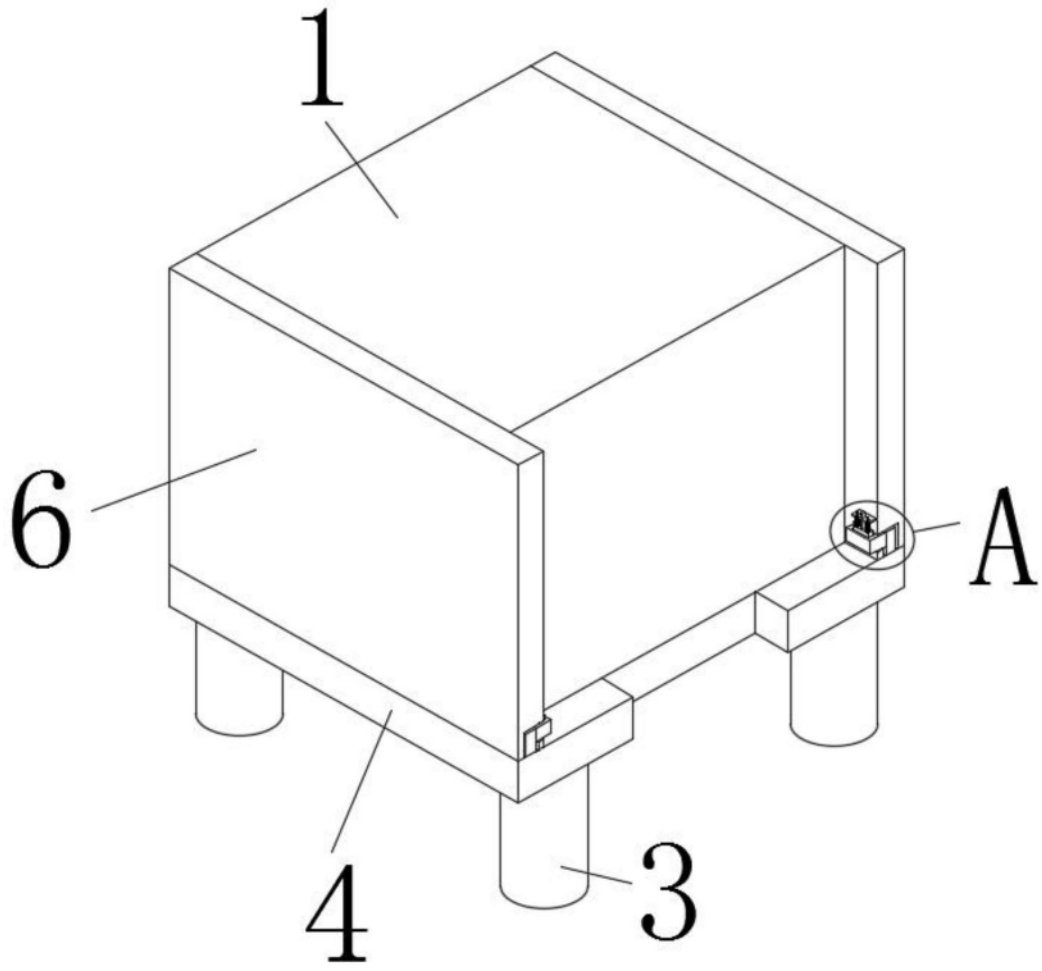

图2

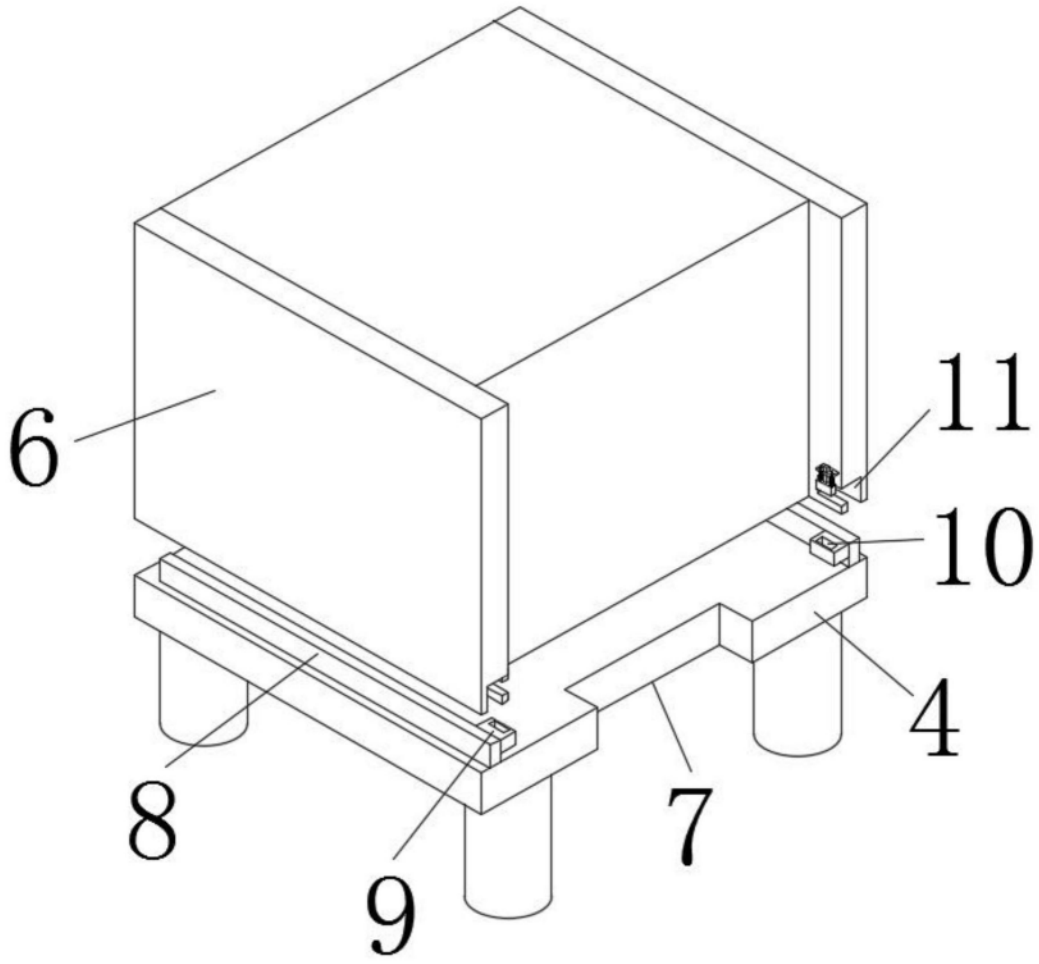

图3

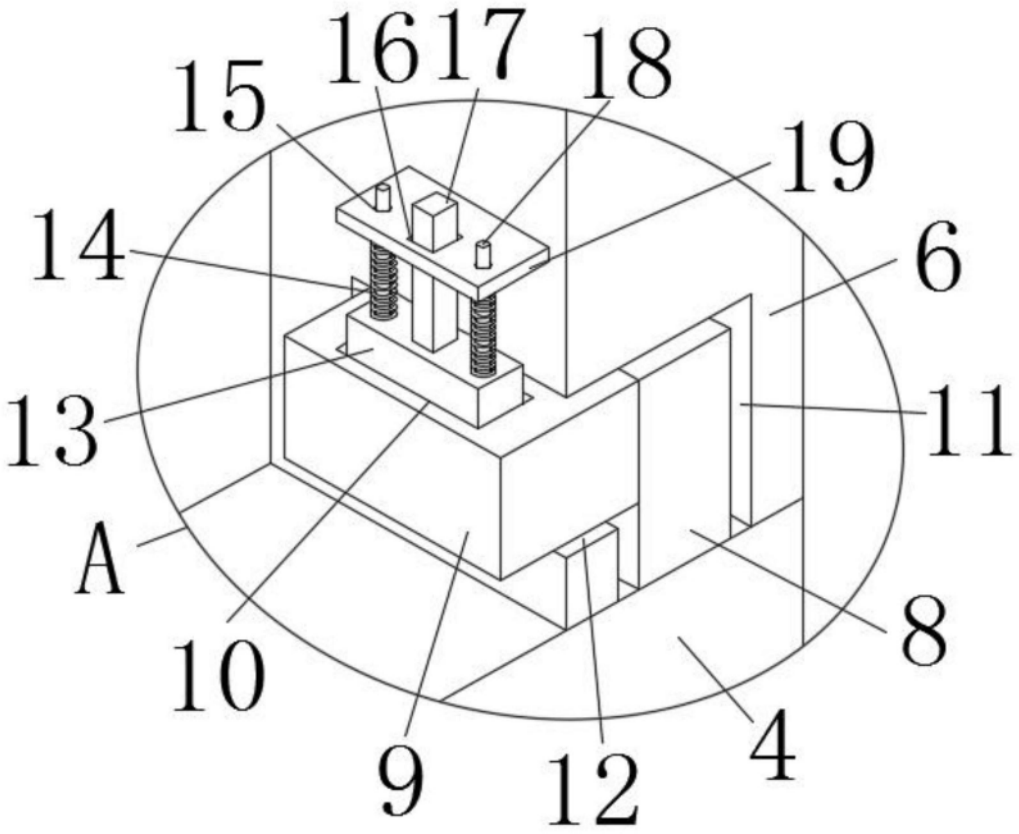

图4