[19]中华人民共和国专利局

[11] 授权公告号 CN 2159528Y

[12] 实用新型专利说明书

[21] ZL 专利号 93228555.4

[51]Int.Cl[5]
F24H 1/36

[45]授权公告日 1994 年 3 月 23 日

[22]申请日 93.6.18 [24]颁证日 94.2.13

[73]专利权人 杨喜山
地址 154100黑龙江省鹤岗市社联(向阳区)
唐娟转
[72]设计人 杨喜山

[21]申请号 93228555.4
[74]专利代理机构 沈阳市专利事务所
代理人 张述学

说明书页数: 附图页数:

[54]实用新型名称 螺旋套筒式火焰加热器

[57]摘要

一种螺旋套筒式火焰加热器，是一种加热水的器具，技术方案要点是：在加热筒内有螺旋形导火板，导火板本体有带注水口的充水空腔。使用时，火焰通过螺旋导火板上升，热效率高，升温快，节省燃料，结构简单，成本低。

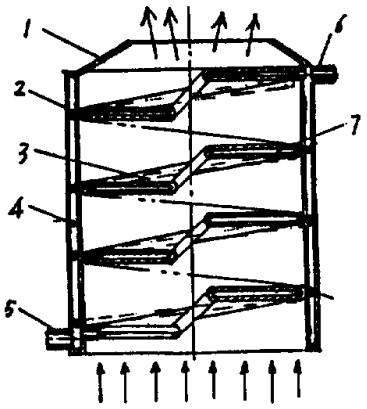

权 利 要 求 书

1、一种螺旋套筒式火焰加热器，它有加热筒，其特征是：在加热筒内有螺旋形导火板，导火板本体有带注水口的充水空腔。

2、根据权利要求1所述的加热器，其特征是：加热筒由外筒和内筒构成密封的夹层水套。

3、根据权利要求1所述的加热器，其特征是：夹层水套内有螺旋状阻流圈。

4、根据权利要求1所述的加热器，其特征是：整体形状为水壶状，其夹层水套上端有注（出）水口，并设有提把。

1002
92.10

说　　明　　书

螺旋套筒式火焰加热器

本实用新型属于一种加热器，特别是一种适用于燃气灶或燃煤灶加热水的加热器。

目前，随着生活水平的提高，家庭用热水量逐渐增大，为此市场提供给人们各种热水器，如燃气热水器功能齐备，使用方便，但是安装繁琐，价格较贵，而且老年人和儿童不宜操作，由于只能使用燃气，普及受到一定限制，如果安装和使用不当，还时有煤气中毒事故发生。还有一种电热水器，结构比较简单，价格比较便宜，操作方便，但安全可靠性较差。

本实用新型的目的是提供一种螺旋套筒式火焰加热器，能适用于各种燃料的加热炉，结构简单，造价低，高效节能，使用方便。

本实用新型的目的是这样实现的：它有加热筒，其特征是：在加热筒内有螺旋形导火板，导火板本体有带注水口的充水空腔。使用时，将本实用新型放在炉灶上，火焰通过筒内的螺旋形导火板螺旋形上升，对导火板的充水空腔内的水加温，使其升温。

本实用新型的优点是：适用于各种燃料的加热炉灶，加热效率高，节省燃料，结构简单，造价低，安全性好，使用方便。

以下结合附图对本实用新型实施例作进一步说明。

图1是本实用新型的实施例一的结构剖视图。

图2是图1的俯视图。

图3是本实用新型实施例二结构剖视图。

见图1、2，本实用新型的实施例一具体结构如下：加热筒由外筒与内筒焊接构成密封的夹层水套4，上下分别有热水出水口7

1003
92.10

和冷水注水口5。夹层水套4内装有螺旋状阻流圈2，使水流从下向上沿阻流圈旋转上升，提高换热能力。在筒内焊接固定有螺旋形导火板3，导火板上有充水空腔8，上下与夹层水套相通。水套4的上端有收缩状排烟圈1。使用时，将夹层水套4的热水出水管6用胶管与淋浴器接通，将冷水进水管5用胶管与自来水接通，出水量和水温通过调整火焰大小和出水量来控制。根据使用需要，亦可将夹层水套设计成隔热保温层。

见图3，本实用新型实施例二的结构：整体形状为水壶状，其夹层水套4上端有注（出）水口8，并设有提把9，加热筒内的螺旋导火板与实施例一相同，是一种快速热水壶。

本实用新型不但可以通过各种燃气加热，还可以通过气化油炉、型煤炉等加热。

本实用新型结构可用于小型立式锅炉，能增加烟气流程，降低排烟温度，加大受热面积，提高锅炉出力，节省燃料。

说 明 书 附 图

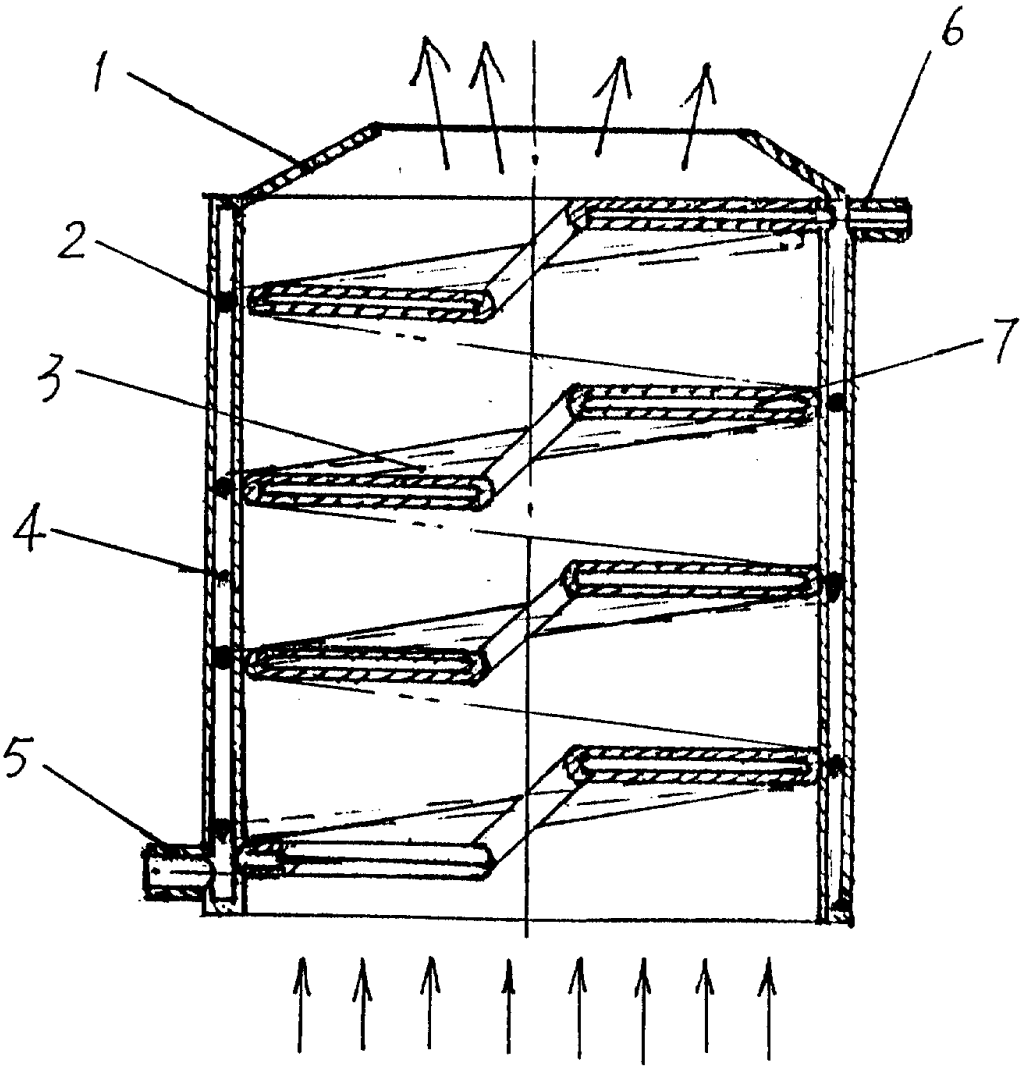

图 1

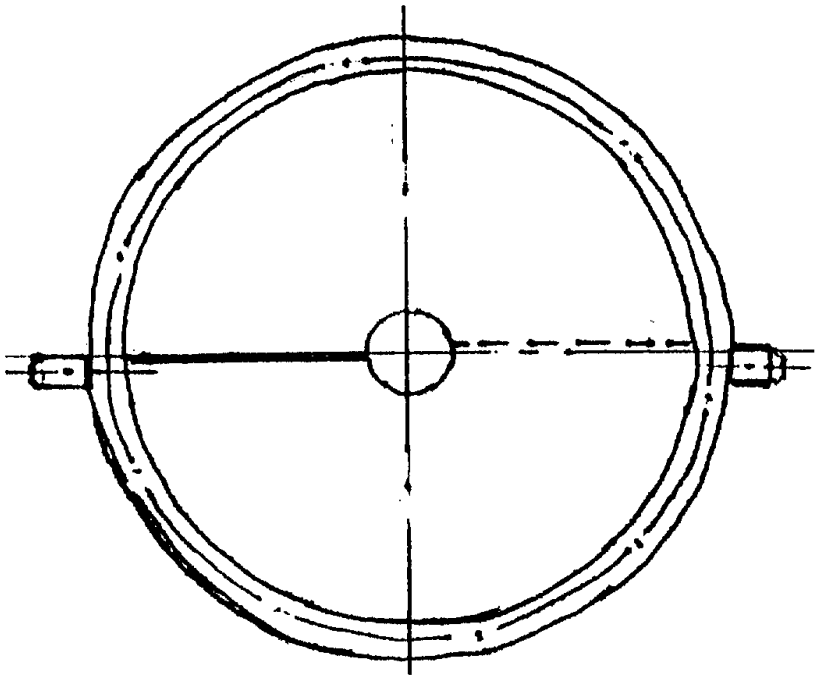

图 2

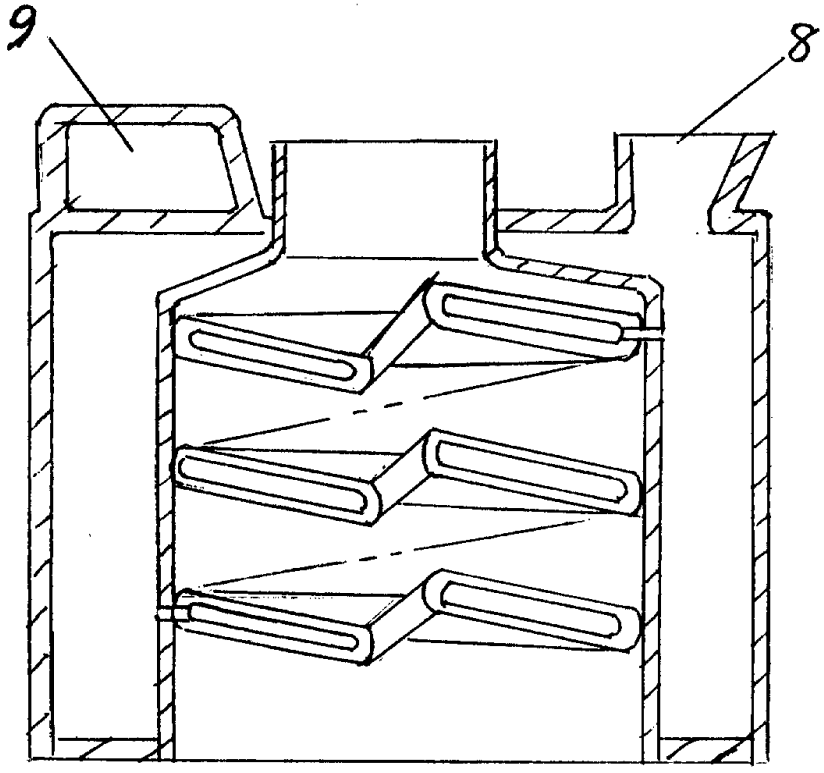

图 3