(19)中华人民共和国国家知识产权局

(12)发明专利申请

(10)申请公布号 CN 105449472 A
(43)申请公布日 2016.03.30

(21)申请号 201510733757.6

(22)申请日 2015.10.30

(71)申请人 江门市宏毅电池有限公司
地址 529000 广东省江门市宏兴路3号F幢

(72)发明人 杨长明

(74)专利代理机构 广州嘉权专利商标事务所有限公司 44205
代理人 宁兵兵

(51)Int.Cl.
H01R 13/72(2006.01)

权利要求书1页 说明书2页 附图2页

(54)发明名称

一种可收卷数据线的电源适配器

(57)摘要

本发明公开了一种可收卷数据线的电源适配器，包括壳体，所述壳体内设置有电路板模块，壳体的前方设置有两只插脚，壳体的后方设置有USB接口，所述壳体上设置有用于收卷数据线的收纳脚，所述收纳脚包括两根垂直并排设立的立板，所述立板的顶端斜向延伸，两立板之间形成一“Y”字形的卡槽，所述卡槽的窄部槽宽与数据线径向尺寸相适配，卡槽的槽口宽度大于数据线的径向尺寸。本发明能够将数据线很好的收卷在电源适配器上，避免数据线杂乱，使得物品摆放能够整齐美观，并且电源适配器和数据线也不容易丢失。

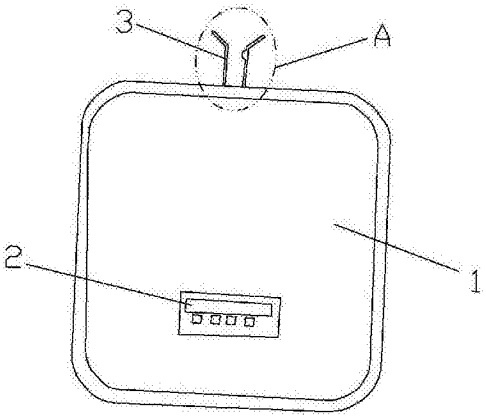

CN 105449472 A

1.一种可收卷数据线的电源适配器，包括壳体，所述壳体内设置有电路板模块，壳体的前方设置有两只插脚，壳体的后方设置有USB接口，其特征在于：所述壳体上设置有用于收卷数据线的收纳脚，所述收纳脚包括两根垂直并排设立的立板，所述立板的顶端斜向延伸，两立板之间形成一“Y”字形的卡槽，所述卡槽的窄部槽宽与数据线径向尺寸相适配，卡槽的槽口宽度大于数据线的径向尺寸。

2.根据权利要求1所述的一种可收卷数据线的电源适配器，其特征在于：所述卡槽的槽口宽度较数据线的径向尺寸大3~5mm。

3.根据权利要求1或2所述的一种可收卷数据线的电源适配器，其特征在于：所述卡槽中设置有凸点，卡槽在凸点位置的槽宽较数据线的径向尺寸小1mm。

4.根据权利要求3所述的一种可收卷数据线的电源适配器，其特征在于：所述凸点为半球形点。

5.根据权利要求1或2所述的一种可收卷数据线的电源适配器，其特征在于：所述卡槽上设置有用于容置数据线的、带有卡入口的卡孔，所述卡入口的宽度较数据线的径向尺寸小1mm。

6.根据权利要求1所述的一种可收卷数据线的电源适配器，其特征在于：所述卡槽的开槽方向为前后方向。

一种可收卷数据线的电源适配器

技术领域

[0001] 本发明涉及电源适配器，具体来说是一种可收卷数据线的电源适配器。

背景技术

[0002] 随着手机、Mp3以及平板电脑等消费类电子产品的普及，带有USB接口的迷你电源适配器广泛流行于市场上，考虑到美观以及便携，这种电源适配器摆脱了以往体积大、重量重等缺陷，逐渐向小型化、迷你化方向发展。

[0003] 然而，当不充电时，数据线和电源适配器是独立分开的，或者数据线插接在电源适配器上，这就使得数据线非常的杂乱，影响了物品的摆放整齐美观，并且也容易弄丢数据线和电源适配器。

[0004] 为此，有必要对现有的电源适配器进行优化和升级。

发明内容

[0005] 为了克服上述现有技术的不足，本发明提供一种可收卷数据线的电源适配器，能够将数据线很好的收卷在电源适配器上，避免数据线杂乱，使得物品摆放能够整齐美观，并且电源适配器和数据线也不容易丢失。

[0006] 本发明解决其技术问题所采用的技术方案是：

一种可收卷数据线的电源适配器，包括壳体，所述壳体内设置有电路板模块，壳体的前方设置有两只插脚，壳体的后方设置有USB接口，所述壳体上设置有用于收卷数据线的收纳脚，所述收纳脚包括两根垂直并排设立的立板，所述立板的顶端斜向延伸，两立板之间形成一“Y”字形的卡槽，所述卡槽的窄部槽宽与数据线径向尺寸相适配，卡槽的槽口宽度大于数据线的径向尺寸。

[0007] 作为上述技术方案的改进，所述卡槽的槽口宽度较数据线的径向尺寸大3~5mm。

[0008] 作为上述技术方案的进一步改进，所述卡槽中设置有凸点，卡槽在凸点位置的槽宽较数据线的径向尺寸小1mm。

[0009] 进一步，所述凸点为半球形点。

[0010] 优选的，所述卡槽上设置有用于容置数据线的、带有卡入口的卡孔，所述卡入口的宽度较数据线的径向尺寸小1mm。

[0011] 进一步，所述卡槽的开槽方向为前后方向。

[0012] 本发明的有益效果是：采用上述结构的本发明，通过在电源适配器的壳体上设置有用于收卷数据线的收纳脚，收纳脚上形成一“Y”字形的卡槽，当不使用电源适配器时，将数据线卷绕在壳体上，每次卷绕都需要将数据线卡入卡槽中，利用卡槽来对数据线进行限位固定，使得能够将数据线很好的收卷在电源适配器上，避免数据线杂乱，使得物品摆放能够整齐美观，并且电源适配器和数据线也不容易丢失。本发明结构简单紧凑，实施成本低廉。

附图说明

[0013] 图1是本发明的结构示意图；

图2是图1中A的局部放大图(实施例1)；

图3是图1中A的局部放大图(实施例2)。

具体实施方式

[0014] 下面结合附图和实施例对本发明作进一步详细的说明。

[0015] 参照图1~3，本发明的一种可收卷数据线的电源适配器，包括壳体1，所述壳体1内设置有电路板模块，壳体1的前方设置有两只插脚，壳体1的后方设置有USB接口2，所述壳体1上设置有用于收卷数据线的收纳脚3，所述收纳脚3包括两根垂直并排设立的立板31，所述立板31的顶端斜向延伸，两立板31之间形成一“Y”字形的卡槽4，所述卡槽4的窄部槽宽与数据线径向尺寸相适配，卡槽4的槽口宽度大于数据线的径向尺寸，以对数据线卡入卡槽起导向作用。

[0016] 在本实施例中，优选的，所述卡槽4的槽口宽度较数据线的径向尺寸大3~5mm，这种尺寸既不会使得收纳脚3太大，同时也能较好的对数据线的卡入起到导向作用。

[0017] 在本发明中，为了更好的对数据线进行限位，避免数据线从卡槽4中松脱，作为本发明的实施例1，所述卡槽4中设置有凸点41，卡槽4在凸点41位置的槽宽较数据线的径向尺寸小1mm，利用凸点41对数据线进行限位。

[0018] 在实施例1中，优选的，所述凸点41为半球形点，方便数据线卡入的同时，也避免刮伤数据线外皮。

[0019] 为了更好的对数据线进行限位，避免数据线从卡槽4中松脱，作为本发明的实施例2，所述卡槽4上设置有用于容置数据线的、带有卡入口的卡孔42，所述卡入口的宽度较数据线的径向尺寸小1mm，卡孔42的尺寸等于或略的与数据线的径向尺寸即可。当收卷完数据线后，将收尾的数据线卡入到卡孔42中，即可有效防止收卷完成的数据线松脱溃散。

[0020] 在上述实施例中，优选的，所述卡槽4的开槽方向为前后方向，这种结构有利于将数据线的一端直接插接在USB接口上，以便更好的收卷整齐数据线。

[0021] 采用上述结构的本发明，通过在电源适配器的壳体1上设置有用于收卷数据线的收纳脚3，收纳脚3上形成一“Y”字形的卡槽4，当不使用电源适配器时，将数据线卷绕在壳体上，每次卷绕都需要将数据线卡入卡槽中，利用卡槽来对数据线进行限位固定，使得能够将数据线很好的收卷在电源适配器上，避免数据线杂乱，使得物品摆放能够整齐美观，并且电源适配器和数据线也不容易丢失。本发明结构简单紧凑，实施成本低廉。

[0022] 以上所述，只是本发明的较佳实施方式而已，但本发明并不限于上述实施例，只要其以任何相同或相似手段达到本发明的技术效果，都应落入本发明的保护范围之内。

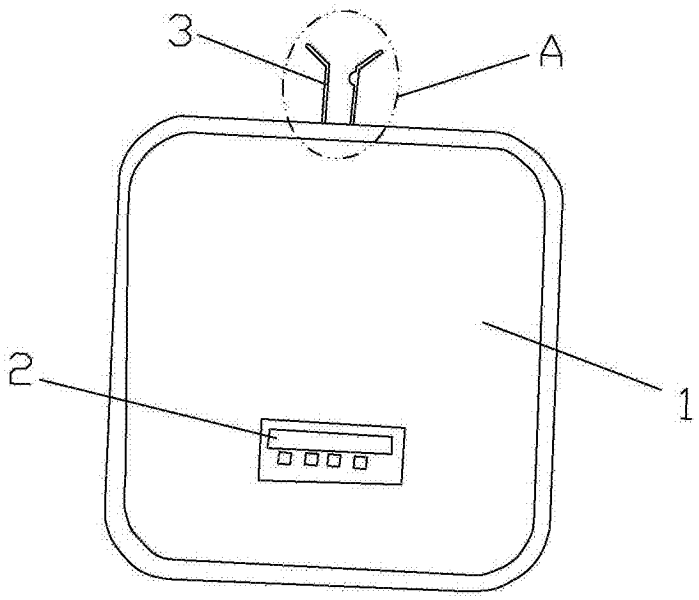

图1

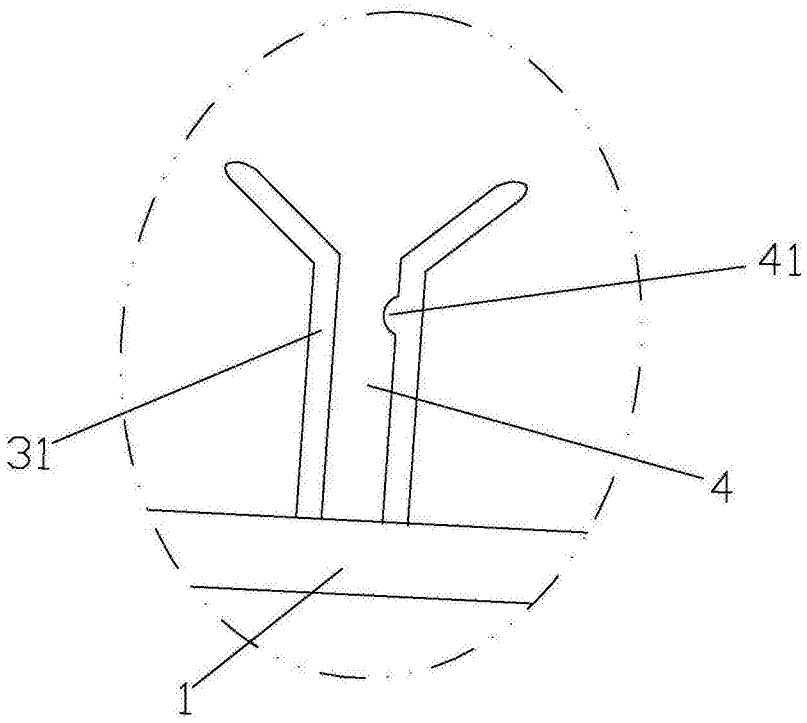

图2

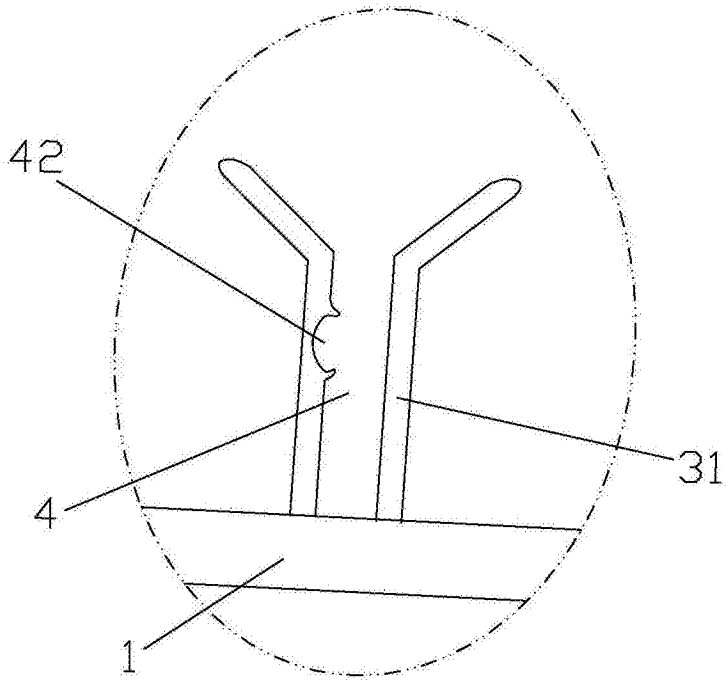

图3