(19)中华人民共和国国家知识产权局

(12)实用新型专利

(10)授权公告号 CN 211650607 U
(45)授权公告日 2020.10.09

(21)申请号 202020452772.X

(22)申请日 2020.04.01

(73)专利权人 杭州光旭绿色能源科技有限公司
地址 311100 浙江省杭州市余杭区五常街道飞鸟客商务中心5幢605A

(72)发明人 孙乐彤

(74)专利代理机构 济南光启专利代理事务所（普通合伙） 37292
代理人 李晓平

(51)Int.Cl.
F24F 5/00(2006.01)
F24F 13/28(2006.01)
F24F 6/14(2006.01)
F24F 13/00(2006.01)

权利要求书1页 说明书4页 附图3页

(54)实用新型名称

新能源空调

(57)摘要

本实用新型公开了新能源空调，包括空调主体和蓄水槽，所述空调主体正面的底端固定安装有吹风口，所述空调主体的底端固定安装有第二支撑板，所述空调主体的顶端固定安装有第二固定块，所述第二固定块的顶端固定安装有放置箱。本实用新型通过设置有过滤网和第一固定块，可以在吹风口向房间内吹入冷气时，对吹风口吹出空气中的灰尘杂质进行过滤，从而增加了房间内部的空气清洁程度，通过设置有空腔、弹簧、限位柱、插槽和限位孔，通过限位柱和限位孔相互配合，可以方便用户在不使用过滤网时，对过滤网进行拆卸，同时也使用户安装过滤网使，将过滤网固定的更加稳定，从而方便了用户对过滤网的拆卸和安装，也增加了装置的稳定性。

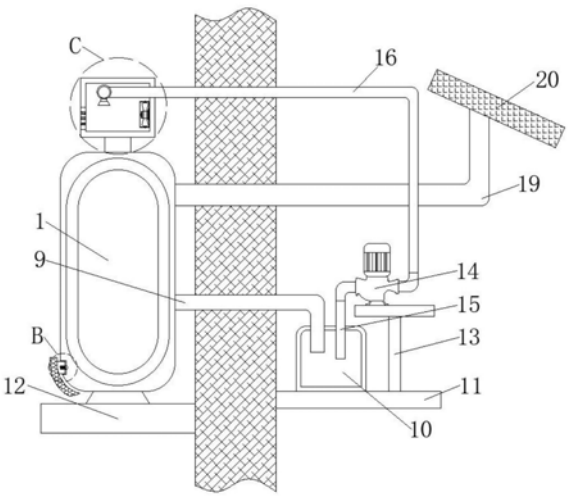

CN 211650607 U

1.新能源空调,包括空调主体(1)和蓄水槽(10),其特征在于:所述空调主体(1)正面的底端固定安装有吹风口(2),所述空调主体(1)的底端固定安装有第二支撑板(12),所述空调主体(1)的顶端固定安装有第二固定块(5),所述第二固定块(5)的顶端固定安装有放置箱(6),所述空调主体(1)底端的两侧皆开设有插槽(21),所述蓄水槽(10)的底端固定安装有第一支撑板(11),所述第一支撑板(11)右侧的顶端固定安装有支撑平台(13),所述支撑平台(13)的顶端固定安装有抽水泵(14)。

2.根据权利要求1所述的新能源空调,其特征在于:所述吹风口(2)的外侧防止安装有过滤网(3),所述过滤网(3)的两侧皆固定安装有第一固定块(4),且第一固定块(4)插入安装至插槽(21)内部。

3.根据权利要求2所述的新能源空调,其特征在于:所述第一固定块(4)的内部皆开设有空腔(22),所述空腔(22)的内部皆固定安装有弹簧(23),所述弹簧(23)的顶端皆固定安装有限位柱(24),所述插槽(21)的一侧皆开设有限位孔(25),所述限位柱(24)和限位孔(25)相互配合。

4.根据权利要求1所述的新能源空调,其特征在于:所述空调主体(1)的右侧固定安装有排水管(9),且排水管(9)的底端插入安装至蓄水槽(10)内部。

5.根据权利要求1所述的新能源空调,其特征在于:所述空调主体(1)的右侧固定安装有连接杆(19),所述连接杆(19)的顶端固定安装有太阳能板(20)。

6.根据权利要求1所述的新能源空调,其特征在于:所述抽水泵(14)的底端固定安装有抽水管(15),且抽水管(15)的底端插入安装至蓄水槽(10)内部,所述抽水泵(14)的顶端固定安装有出水管(16),且出水管(16)的左侧贯穿放置箱(6)延伸至放置箱(6)内部,所述出水管(16)的左侧固定安装有连接水管(17),所述连接水管(17)的底端均匀安装有雾化喷头(18),所述放置箱(6)内部的右侧固定安装有风扇(8),所述放置箱(6)的左侧开设有出气孔(7),所述出气孔(7)和风扇(8)相互配合。

新能源空调

技术领域

[0001] 本实用新型涉及新能源空调技术领域，具体为新能源空调。

背景技术

[0002] 随着社会的发展，时代的进步，人们生活水平的不断提高，空调广泛用于生活及其工作中，空调的使用给人们生活、工作中提供了舒适的环境，提高了生活的质量，空调即空气调节器(AirConditioner)。是指用人工手段，对建筑/构筑物内环境空气的温度、湿度、洁净度、速度等参数进行调节和控制的过程。一般包括冷源/热源设备，冷热介质输配系统，末端装置等几大部分和其他辅助设备。主要包括水泵、风机和管路系统，末端装置则负责利用输配来的冷热量，具体处理空气、温度，使目标环境的空气参数达到要。

[0003] 现有的空调大多都没有使用新能源，从而降低了装置的环保型，同时在空调的使用过程中，会使房间内部空气干燥，使用户缺水，从而降低了用户的使用体验，同时空调在吹出冷风的同时，也会将空调内部的灰尘吹出，从而使房间内部的空气洁净程度降低，进而影响了装置的实用性，因此，需要设计新能源空调来解决上述问题。

实用新型内容

[0004] 本实用新型的目的在于提供新能源空调，以解决上述背景技术中提出的大多都没有使用新能源，从而降低了装置的环保型，同时在空调的使用过程中，会使房间内部空气干燥，使用户缺水，从而降低了用户的使用体验，同时空调在吹出冷风的同时，也会将空调内部的灰尘吹出，从而使房间内部的空气洁净程度降低，进而影响了装置的实用性的问题。

[0005] 为实现上述目的，本实用新型提供如下技术方案：新能源空调，包括空调主体和蓄水槽，所述空调主体正面的底端固定安装有吹风口，所述空调主体的底端固定安装有第二支撑板，所述空调主体的顶端固定安装有第二固定块，所述第二固定块的顶端固定安装有放置箱，所述空调主体底端的两侧皆开设有插槽，所述蓄水槽的底端固定安装有第一支撑板，所述第一支撑板右侧的顶端固定安装有支撑平台，所述支撑平台的顶端固定安装有抽水泵。

[0006] 优选的，所述吹风口的外侧防止安装有过滤网，所述过滤网的两侧皆固定安装有第一固定块，且第一固定块插入安装至插槽内部。

[0007] 优选的，所述第一固定块的内部皆开设有空腔，所述空腔的内部皆固定安装有弹簧，所述弹簧的顶端皆固定安装有限位柱，所述插槽的一侧皆开设有限位孔，所述限位柱和限位孔相互配合。

[0008] 优选的，所述空调主体的右侧固定安装有排水管，且排水管的底端插入安装至蓄水槽内部。

[0009] 优选的，所述空调主体的右侧固定安装有连接杆，所述连接杆的顶端固定安装有太阳能板。

[0010] 优选的，所述抽水泵的底端固定安装有抽水管，且抽水管的底端插入安装至蓄水

槽内部，所述抽水泵的顶端固定安装有出水管，且出水管的左侧贯穿放置箱延伸至放置箱内部，所述出水管的左侧固定安装有连接水管，所述连接水管的底端均匀安装有雾化喷头，所述放置箱内部的右侧固定安装有风扇，所述放置箱的左侧开设有出气孔，所述出气孔和风扇相互配合。

[0011] 与现有技术相比，本实用新型的有益效果是：

[0012] 1、通过设置有过滤网和第一固定块，可以在吹风口向房间内吹入冷气时，对吹风口吹出空气中的灰尘杂质进行过滤，从而增加了房间内部的空气清洁程度，通过设置有空腔、弹簧、限位柱、插槽和限位孔，通过限位柱和限位孔相互配合，可以方便用户在不使用过滤网时，对过滤网进行拆卸，同时也使用户安装过滤网使，将过滤网固定的更加稳定，从而方便了用户对过滤网的拆卸和安装，也增加了装置的稳定性。

[0013] 2、通过设置有连接杆和太阳能板，可以将太阳能吸收，从而转换成电能，进而可以提高空调主体使用的的续航能力，增加了结构的实用性，通过设置有排水管和蓄水槽，可以将空调主体排出的水通过排水管收集至蓄水槽内部，从而防止了水资源的浪费，进而提升了装置的环保性，通过设置有抽水泵、抽水管、出水管、连接水管、雾化喷头、出气孔和风扇，通过出气孔和风扇相互配合，可以对雾化喷头中喷洒出的水雾，吹至房间内部，从而提升了房间内部空气的湿润程度，提升了用户的使用体验，进一步增加了装置的实用性，同时通过抽水泵抽取蓄水槽内部的水源进行喷洒，也进一步节省了水之源的浪费，进一步提升了装置的环保性。

附图说明

[0014] 图1为本实用新型的空调主体结构正视示意图；

[0015] 图2为本实用新型的结构侧视剖面示意图；

[0016] 图3为本实用新型的图2中A处局部结构放大正视剖面示意图；

[0017] 图4为本实用新型的图1中B处局部结构放大示意图；

[0018] 图5为本实用新型的图1中C处局部结构放大示意图。

[0019] 图中：1、空调主体；2、吹风口；3、过滤网；4、第一固定块；5、第二固定块；6、放置箱；7、出气孔；8、风扇；9、排水管；10、蓄水槽；11、第一支撑板；12、第二支撑板；13、支撑平台；14、抽水泵；15、抽水管；16、出水管；17、连接水管；18、雾化喷头；19、连接杆；20、太阳能板；21、插槽；22、空腔；23、弹簧；24、限位柱；25、限位孔。

具体实施方式

[0020] 下面将结合本实用新型实施例中的附图，对本实用新型实施例中的技术方案进行清楚、完整地描述，显然，所描述的实施例仅仅是本实用新型一部分实施例，而不是全部的实施例。基于本实用新型中的实施例，本领域普通技术人员在没有做出创造性劳动前提下所获得的所有其他实施例，都属于本实用新型保护的范围。

[0021] 请参阅图1-5，本实用新型提供的实施例：

[0022] 新能源空调，包括空调主体1和蓄水槽10，空调主体1正面的底端固定安装有吹风口2，空调主体1的底端固定安装有第二支撑板12，空调主体1的顶端固定安装有第二固定块5，第二固定块5的顶端固定安装有放置箱6，空调主体1底端的两侧皆开设有插槽21，蓄水槽

10的底端固定安装有第一支撑板11，第一支撑板11右侧的顶端固定安装有支撑平台13，支撑平台13的顶端固定安装有抽水泵14。

[0023] 吹风口2的外侧防止安装有过滤网3，过滤网3的两侧皆固定安装有第一固定块4，且第一固定块4插入安装至插槽21内部，可以在吹风口2向房间内吹入冷气时，对吹风口2吹出空气中的灰尘杂质进行过滤，从而增加了房间内部的空气清洁程度。

[0024] 第一固定块4的内部皆开设有空腔22，空腔22的内部皆固定安装有弹簧23，弹簧23的顶端皆固定安装有限位柱24，插槽21的一侧皆开设有限位孔25，限位柱24和限位孔25相互配合，可以方便用户在不使用过滤网3时，对过滤网3进行拆卸，同时也使用户安装过滤网3使，将过滤网3固定的更加稳定，从而方便了用户对过滤网3的拆卸和安装，也增加了装置的稳定性。

[0025] 空调主体1的右侧固定安装有排水管9，且排水管9的底端插入安装至蓄水槽10内部，可以将空调主体1排出的水通过排水管9收集至蓄水槽10内部，从而防止了水资源的浪费，进而提升了装置的环保性。

[0026] 空调主体1的右侧固定安装有连接杆19，连接杆19的顶端固定安装有太阳能板20，将太阳能吸收，从而转换成电能，进而可以提高空调主体1使用的的续航能力，增加了结构的实用性。

[0027] 抽水泵14的底端固定安装有抽水管15，且抽水管15的底端插入安装至蓄水槽10内部，抽水泵14的顶端固定安装有出水管16，且出水管16的左侧贯穿放置箱6延伸至放置箱6内部，出水管16的左侧固定安装有连接水管17，连接水管17的底端均匀安装有雾化喷头18，放置箱6内部的右侧固定安装有风扇8，放置箱6的左侧开设有出气孔7，出气孔7和风扇8相互配合，将雾化喷头18中喷洒出的水雾，吹至房间内部，从而提升了房间内部空气的湿润程度，提升了用户的使用体验，同时通过抽水泵14抽取蓄水槽10内部的水源进行喷洒，也进一步节省了水之源的浪费，进一步提升了装置的环保性。

[0028] 工作原理：在空调主体1的使用过程中，通过连接杆19连接的太阳能板20可以将太阳能吸收，从而转换成电能，进而可以提高空调主体1使用的的续航能力，增加了结构的实用性，在空调主体1使用时，排出的水会从排水管9中流入至蓄水槽10内部，用户通过打开抽水泵14，从而使抽水泵14启动，使抽水管15从蓄水槽10内部抽取水，再通过出水管16送至连接水管17内部，再通过连接水管17底端得到雾化喷头18将连接水管17内部的水喷洒出去，通过风扇8吹动，即可使水雾从出气孔7吹至室内，从而防止了用户在使用空调主体1时，房间会干燥造成不适，进而提升了用户的使用体验，进一步增加了装置的实用性。

[0029] 在吹风口2向房间内吹入冷气时，通过过滤网3可以对吹风口2吹出空气中的灰尘杂质进行过滤，从而增加了房间内部的空气清洁程度，当用户需要对过滤网3进行拆卸时，通过向外拉动过滤网3，从而挤压空腔22内部的弹簧23，使限位柱24向内收缩，从而使限位柱24脱离限位孔25内部，即可将第一固定块4从插槽21中取出，从而完成对过滤网3的拆卸，当需要安装过滤网3使，只需要将第一固定块4插入至插槽21内部，通过限位柱24和限位孔25相互配合，即可将第一固定块4安装至插槽21内部，防止过滤网3上下晃动，进而增加了装置的稳定性，也方便了用户对过滤网3的拆卸和安装。

[0030] 对于本领域技术人员而言，显然本实用新型不限于上述示范性实施例的细节，而且在不背离本实用新型的精神或基本特征的情况下，能够以其他的具体形式实现本实用新

型。因此，无论从哪一点来看，均应将实施例看作是示范性的，而且是非限制性的，本实用新型的范围由所附权利要求而不是上述说明限定，因此旨在将落在权利要求的等同要件的含义和范围内的所有变化囊括在本实用新型内。不应将权利要求中的任何附图标记视为限制所涉及的权利要求。

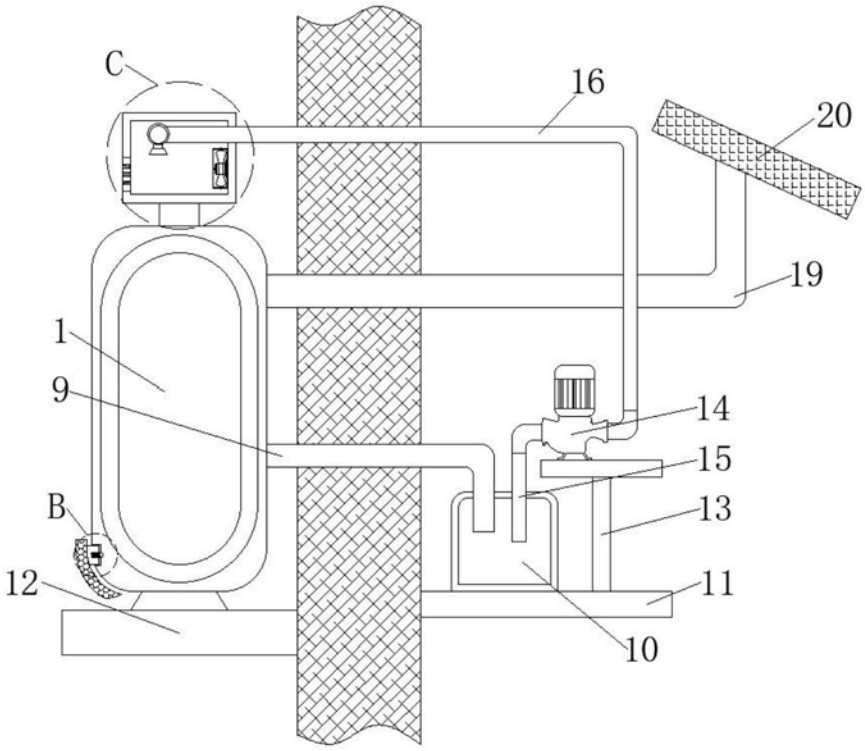

图1

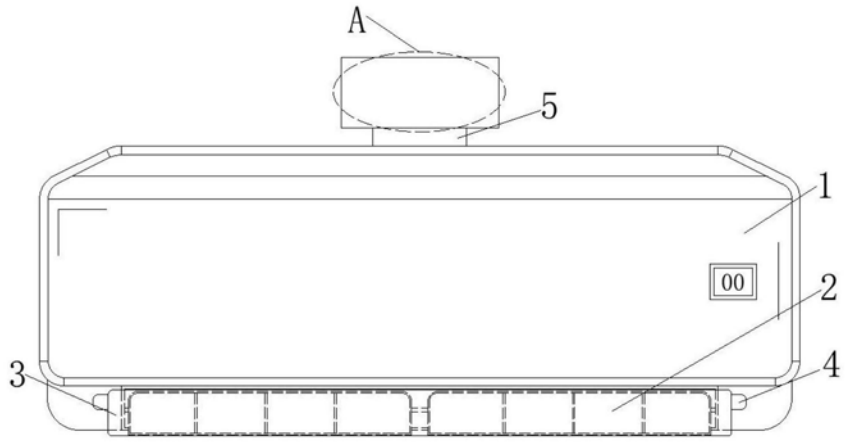

图2

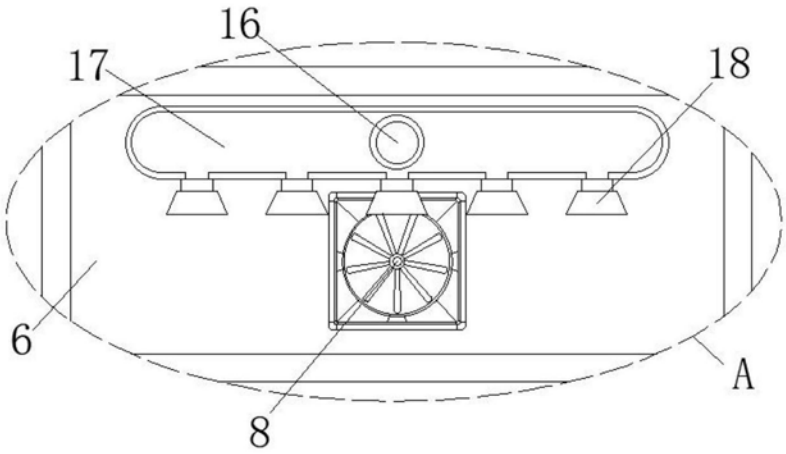

图3

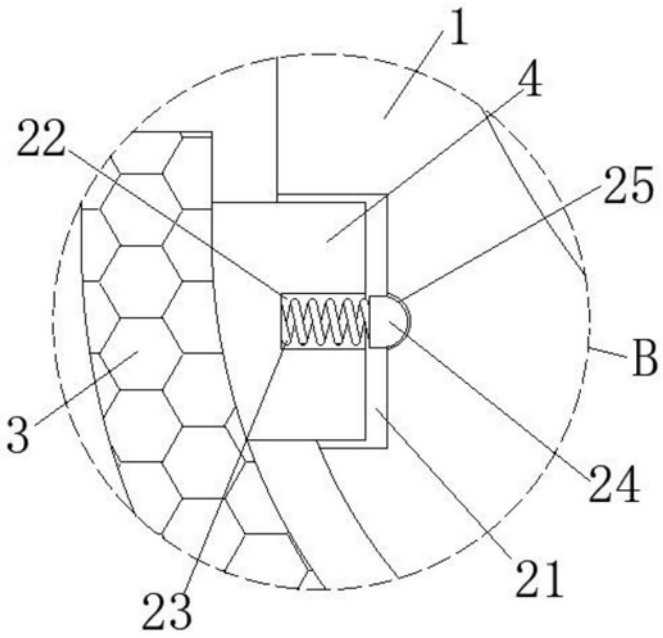

图4

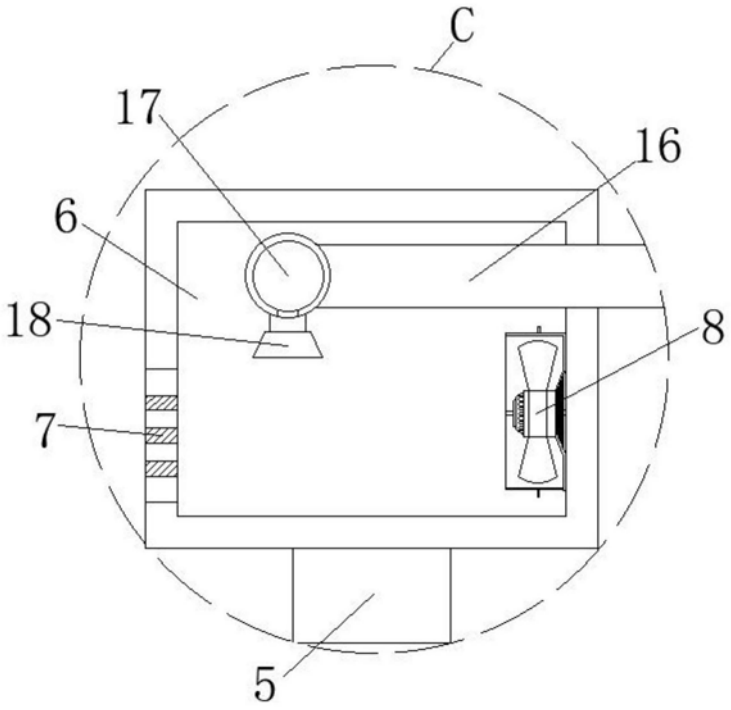

图5