(19)中华人民共和国国家知识产权局

(12)实用新型专利

(10)授权公告号 CN 205460896 U
(45)授权公告日 2016.08.17

(21)申请号 201620293928.8

(22)申请日 2016.04.11

(73)专利权人 浙江康明特体育用品有限公司
地址 318020 浙江省台州市黄岩区院桥工业区

(72)发明人 陆考明

(74)专利代理机构 北京科亿知识产权代理事务所(普通合伙) 11350
代理人 汤东凤

(51)Int.Cl.
*A63C 19/00*(2006.01)

权利要求书1页 说明书2页 附图2页

(54)实用新型名称

一种圆形足球场

(57)摘要

一种圆形足球场，包括网框架及若干网绳面，网框架包括若干呈连续排布的网框架单元，若干网框架单元呈首尾连接形成一圆形结构，网框架单元包括垂直于底面的立柱、用于连接两侧立柱上部之间的上横梁柱、用于连接两侧立柱下部之间的下横梁柱及位于下横梁柱下侧并连接两侧立柱之间的弧形挡片，网绳面四周边分别固定连接在两侧立柱、上横梁柱及下横梁柱上，网绳面呈圆弧面结构，还包括两个呈相对位置安装的球框网架，球框网架下部设有一足球门。本实用新型属于一种笼式足球场，采用圆形结构设计，通过优化设计安装结构方便了整体的安装固定，提高了场地使用的便捷性，具有外观美感度佳、使用性能高、安装组合便捷及安装牢固的特点。

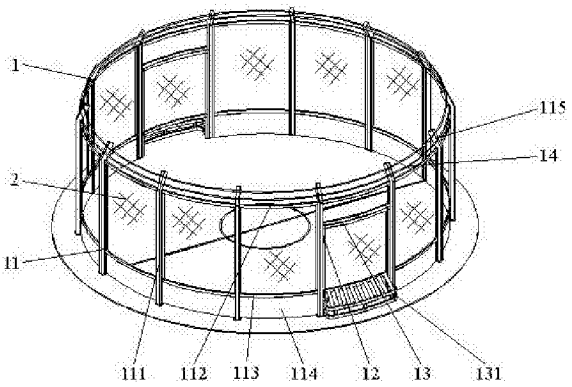


CN 205460896 U

1.一种圆形足球场，包括网框架及若干网绳面，其特征在于：所述网框架包括若干呈连续排布的网框架单元，若干所述网框架单元呈首尾连接形成一圆形结构，所述网框架单元包括垂直于底面的立柱、用于连接两侧立柱上部之间的上横梁柱及用于连接两侧立柱下部之间的下横梁柱，所述网绳面四周边分别固定连接在两侧所述立柱、上横梁柱及下横梁柱上，所述网绳面呈圆弧面结构，还包括两个呈相对位置安装的球框网架，所述球框网架下部设有一足球门。

2.根据权利要求1所述的一种圆形足球场，其特征在于：所述网绳面由若干钢丝交错连接构成，所述钢丝外部喷涂有塑料层。

3.根据权利要求1所述的一种圆形足球场，其特征在于：还包括一弧形挡片，所述弧形挡片位于所述下横梁柱下侧并位于两侧立柱之间。

4.根据权利要求1所述的一种圆形足球场，其特征在于：还包括至少一个门框架，所述门框架与一所述立柱通过合页安装固定。

5.根据权利要求1所述的一种圆形足球场，其特征在于：所述球框网架与一所述立柱通过合页安装固定。

6.根据权利要求1所述的一种圆形足球场，其特征在于：所述立柱上端一体设有向内倾斜弯曲的倾斜柱，所述倾斜柱高于所述上横梁柱。

7.根据权利要求6所述的一种圆形足球场，其特征在于：若干所述倾斜柱之间通过钢丝纤维复合绳贯穿连接。

8.根据权利要求1所述的一种圆形足球场，其特征在于：所述网绳面两侧通过一紧固件分别固定连接在两侧所述立柱上，所述紧固件由防盗螺钉、平垫、弹垫及螺母构成，所述防盗螺钉贯穿所述立柱。

# 一种圆形足球场

## 技术领域

[0001] 本实用新型涉及运动设施技术领域，特别涉及一种圆形足球场。

## 背景技术

[0002] 足球，有着“世界第一运动”的美誉，是全球体育界最具有影响力度的单项体育运动。然而正规的足球场场地有限，街头巷尾踢球既不安全也不安宁，于是笼式足球场也应运而生。

[0003] 然而现有的笼式足球场通常采用铁栏及铁丝网形成整体结构，在长期使用过程中铁丝或铁栏易发生生锈，同时铁丝网易断裂，导致会有铁皮外露，运动人员在使用过程中极易发生碰撞，导致划伤等，存在极大的安全隐患，不方便更换维护；同时现有的笼式足球场通常为长方形球场结构，其外观形状较为单一，安装场地存在限制。

## 实用新型内容

[0004] 本实用新型的目的在于解决上述不足，提供一种圆形足球场，具有外观美感度佳、使用性能高、安装组合便捷及安装牢固的特点。

[0005] 本实用新型所解决的技术问题可以采用以下技术方案来实现：

[0006] 一种圆形足球场，包括网框架及若干网绳面，所述网框架包括若干呈连续排布的网框架单元，若干所述网框架单元呈首尾连接形成一圆形结构，所述网框架单元包括垂直于底面的立柱、用于连接两侧立柱上部之间的上横梁柱及用于连接两侧立柱下部之间的下横梁柱，所述网绳面四周边分别固定连接在两侧所述立柱、上横梁柱及下横梁柱上，所述网绳面呈圆弧面结构，还包括两个呈相对位置安装的球框网架，所述球框网架下部设有一足球门。

[0007] 所述网绳面由若干钢丝交错连接构成，所述钢丝外部喷涂有塑料层。

[0008] 还包括一弧形挡片，所述弧形挡片位于所述下横梁柱下侧并位于两侧立柱之间。

[0009] 还包括至少一个门框架，所述门框架与一所述立柱通过合页安装固定。

[0010] 所述球框网架与一所述立柱通过合页安装固定。

[0011] 所述立柱上端一体设有向内倾斜弯曲的倾斜柱，所述倾斜柱高于所述上横梁柱。

[0012] 若干所述倾斜柱之间通过钢丝纤维复合绳贯穿连接。

[0013] 所述网绳面两侧通过一紧固件分别固定连接在两侧所述立柱上，所述紧固件由防盗螺钉、平垫、弹垫及螺母构成，所述防盗螺钉贯穿所述立柱。

[0014] 本实用新型与现有技术相比具有如下突出优点和效果：本实用新型属于一种笼式足球场，采用圆形结构设计，通过优化设计安装结构方便了整体的安装固定，提高了场地使用的便捷性，具有外观美感度佳、使用性能高、安装组合便捷及安装牢固的特点。

[0015] 本实用新型的特点可参阅本案图式及以下较好实施方式的详细说明而获得清楚地了解。

## 附图说明

[0016] 图1为本实用新型的整体结构示意图；

[0017] 图2为本实用新型实施例2中的安装结构示意图；

[0018] 图3为本实用新型的网绳面与立柱通过紧固件安装剖视结构示意图。

## 具体实施方式

[0019] 为了使本实用新型实现的技术手段、创作特征、达成目的与功效易于明白了解，下面结合具体图示，进一步阐述本实用新型。

[0020] 如图1至图3所示，本实用新型提供的一种圆形足球场，包括网框架1及若干网绳面2，网框架1包括若干呈连续排布的网框架单元11，若干网框架单元11呈首尾连接形成一圆形结构，该结构方便形成一个圆形球场，网框架单元11包括垂直于底面的立柱111、用于连接两侧立柱111上部之间的上横梁柱112、用于连接两侧立柱111下部之间的下横梁柱113及位于下横梁柱113下侧并连接两侧立柱111之间的弧形挡片114，立柱111上端一体设有向内倾斜弯曲的倾斜柱115，倾斜柱115高于上横梁柱112，若干倾斜柱115之间通过钢丝纤维复合绳14贯穿连接，提高了立柱111之间安装的稳定性，弧形挡片114提高了整体的外观美感，同时加强了底部位置的安装稳定性，网绳面2四周边分别固定连接在两侧立柱111、上横梁柱112及下横梁柱113上，网绳面2呈圆弧面结构，网绳面2由若干钢丝交错连接构成，钢丝外部喷涂有塑料层，方便形成围网结构，网绳面2两侧通过一紧固件3分别固定连接在两侧立柱111上，紧固件3由防盗螺钉31、平垫34、弹垫33及螺母32构成，防盗螺钉31贯穿立柱111，提高了网绳面2的安装稳定性，还包括两个呈相对位置安装的球框网架13，球框网架13下部设有一足球门131。

[0021] 实施例1

[0022] 进一步，如图1所示，本实用新型球框网架13与一立柱通过合页12安装固定，该结构形成一个可以开启的门，方便使用者进入球场内部，提高了使用者便捷性。

[0023] 实施例2

[0024] 进一步，如图2所示，本实用新型还包括至少一个门框架15，门框架15与一立柱111通过合页12安装固定，门框架15方便使用者进入足球场内部，提高了使用便捷性。

[0025] 本实用新型属于一种笼式足球场，采用圆形结构设计，通过优化设计安装结构方便了整体的安装固定，提高了场地使用的便捷性，具有外观美感度佳、使用性能高、安装组合便捷及安装牢固的特点。

[0026] 以上显示和描述了本实用新型的基本原理和主要特征和本实用新型的优点。本行业的技术人员应该了解，本实用新型不受上述实施例的限制，上述实施例和说明书中描述的只是说明本实用新型的原理，在不脱离本实用新型精神和范围的前提下，本实用新型还会有各种变化和改进，这些变化和改进都落入要求保护的本实用新型范围内，本实用新型要求保护范围由所附的权利要求书及其等效物界定。

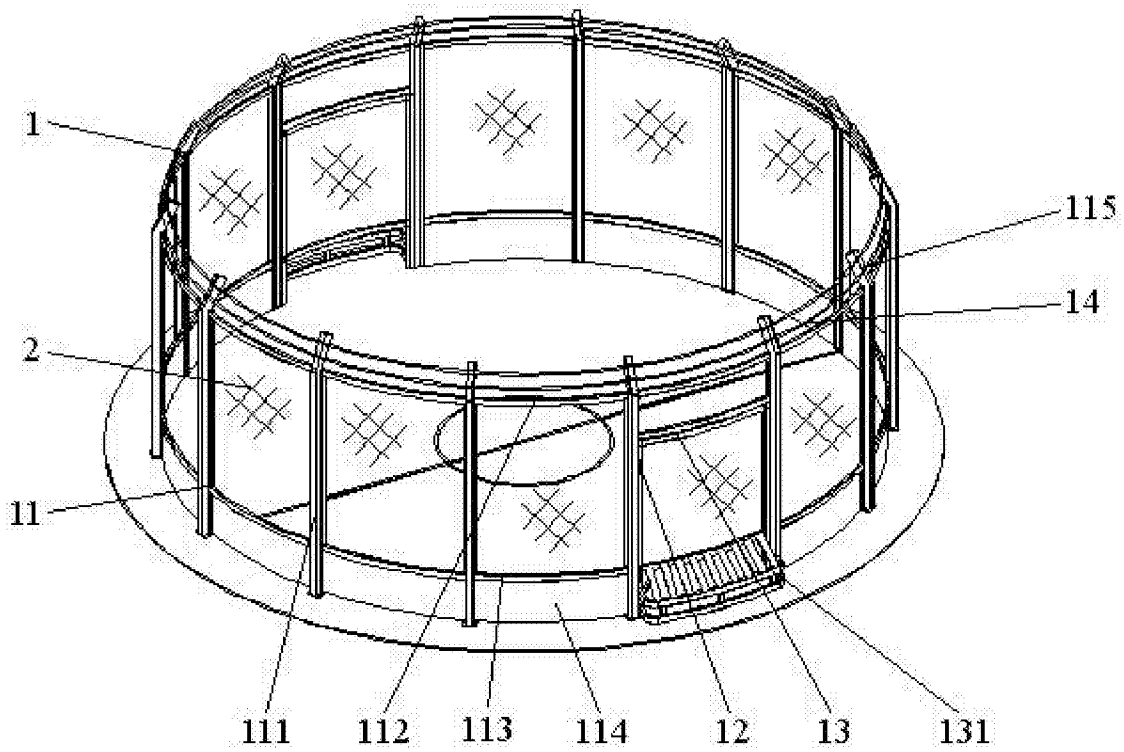
1
115
14
2
11
111
112
113
114
12
13
131

图1

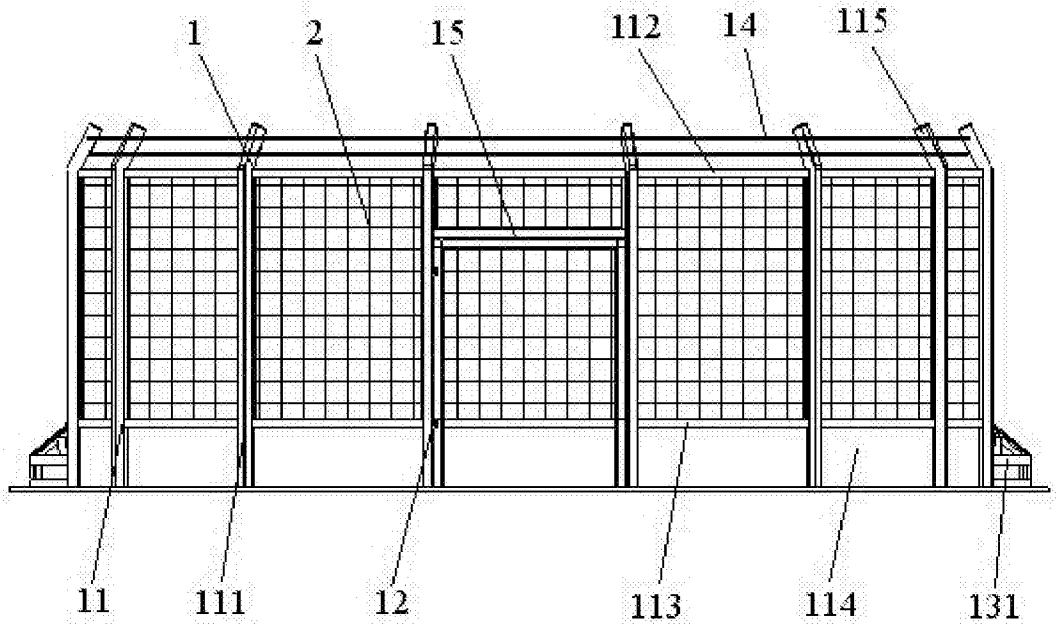
1
2
15
112
14
115
11
111
12
113
114
131

图2

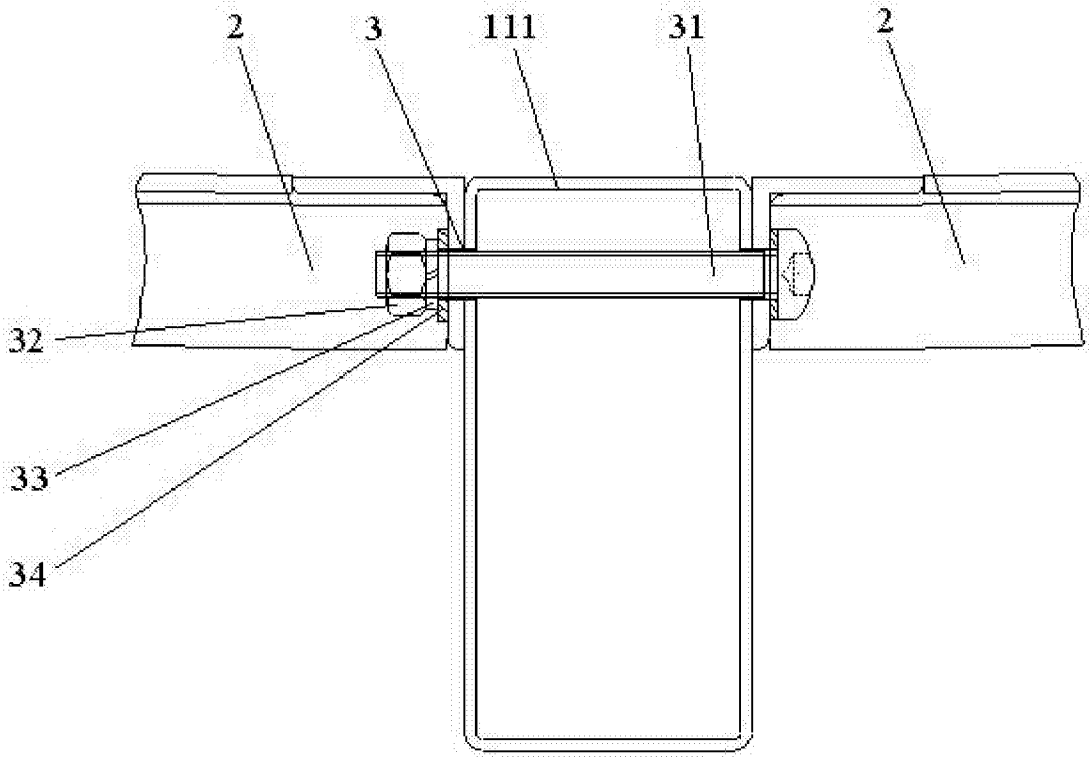


图3