(19)中华人民共和国国家知识产权局

(12)实用新型专利

(10)授权公告号 CN 202337520 U
(45)授权公告日 2012.07.18

(21)申请号 201120418071.5

(22)申请日 2011.10.28

(73)专利权人 池州大唐钙化物有限公司
地址 247100 安徽省池州市汇景花园 B5 号别墅

(72)发明人 王永忠

(74)专利代理机构 安徽合肥华信知识产权代理有限公司 34112
代理人 方琦

(51)Int.Cl.
B65G 15/00(2006.01)
B65G 47/44(2006.01)
B65G 47/52(2006.01)

权利要求书 1 页 说明书 1 页 附图 1 页

(54)实用新型名称

一种多功能输送机构

(57)摘要

本实用新型公开了一种多功能输送机构，包括有机架，机架上安装有输送带，所述机架上位于输送带出料端的部位安装有下料漏斗，所述下料漏斗的出料口左侧铰接有过渡板。本实用新型结构简单，设计合理，可以同时用于运输碳化钙和碳酸钙，节省了车间内的空间，满足了企业的使用需求。

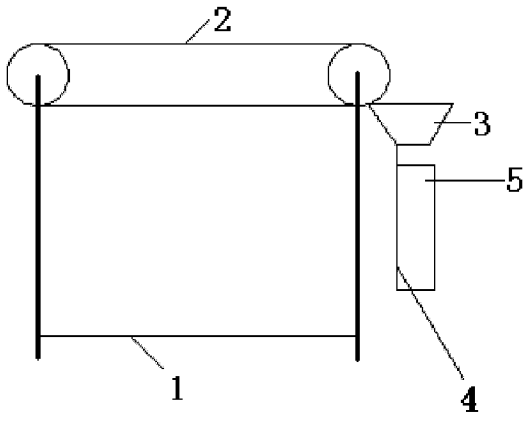

CN 202337520 U

1. 一种多功能输送机构，包括有机架，其特征在于：所述机架上安装有输送带，所述机架上位于输送带出料端的部位安装有下料漏斗，所述下料漏斗的出料口左侧铰接有过渡板。

2. 根据权利要求 1 所述的一种多功能输送机构，其特征在于：所述过渡板的两侧分别设有侧挡板。

一种多功能输送机构

[0001] 技术领域：

[0002] 本实用新型主要涉及石灰石深加工技术领域，尤其涉及一种多功能输送机构。

[0003] 背景技术：

[0004] 石灰石深加工技术过程中，运输碳化钙和碳酸钙需要分别使用两条运输线，如此，占用场地面积大，对车间的空间利用率低。

[0005] 实用新型内容：

[0006] 本实用新型目的就是为了弥补已有技术的缺陷，提供一种结构设计合理的多功能输送机构。

[0007] 本实用新型是通过以下技术方案实现的：

[0008] 一种多功能输送机构，包括有机架，其特征在于：所述机架上安装有输送带，所述机架上位于输送带出料端的部位安装有下料漏斗，所述下料漏斗的出料口左侧铰接有过渡板。

[0009] 一种多功能输送机构，其特征在于：所述过渡板的两侧分别设有侧挡板。

[0010] 需要输送碳化钙时，让过渡板自由下垂，此时，碳化钙经输送带输送落入下料漏斗，工人直接在下料漏斗部位对碳化钙进行接料。

[0011] 需要输送碳酸钙时，将过渡板向右侧翻起使其右端搭接到另一个输送带，使其输送到下一工序。

[0012] 本实用新型的优点是：

[0013] 本实用新型结构简单，设计合理，可以同时用于运输碳化钙和碳酸钙，节省了车间内的空间，满足了企业的使用需求。

[0014] 附图说明：

[0015] 图 1 为过渡板搭接到右段输送带时的结构示意图。

[0016] 具体实施方式：

[0017] 参见附图。

[0018] 一种多功能输送机构，包括有机架 1，机架 1 上安装有输送带 2，所述机架 1 上位于输送带 2 出料端的部位安装有下料漏斗 3，所述下料漏斗 3 的出料口左侧铰接有过渡板 4。

[0019] 过渡板 4 的两侧分别设有侧挡板 5。

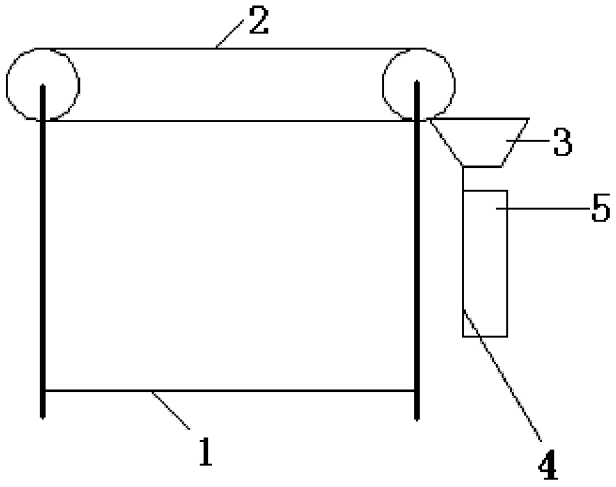

图 1