[19] 中华人民共和国国家知识产权局

[51] Int. Cl[7]
B43L 7/00

[12] 实用新型专利说明书

[21] ZL 专利号 03278894.0

[45] 授权公告日 2004 年 12 月 15 日

[11] 授权公告号 CN 2663164Y

[22] 申请日 2003.9.27 [21] 申请号 03278894.0

[73] 专利权人 田桂民
地址 225236 江苏省江都市麾村镇张姚村前进组 12 号
[72] 设计人 田桂民

[74] 专利代理机构 扬州市锦江专利事务所
代理人 江 平

权利要求书 1 页 说明书 2 页 附图 1 页

[54] 实用新型名称 多功能直尺

[57] 摘要

本实用新型公开了一种属于文具技术领域内的多功能直尺，包括尺体、宽度度量杆和深度度量杆，所述尺体上设有刻度，宽度度量杆端部固定有尺头，所述尺头与尺体端面相配合，尺体上设有分别与宽度度量杆和深度度量杆相配合的滑槽，宽度度量杆和深度度量杆设置于滑槽中，所述宽度度量杆和深度度量杆上设有刻度。 本实用新型结构简单、可以度量宽度、长度、深度，使用、携带方便，适合中小学生使用。

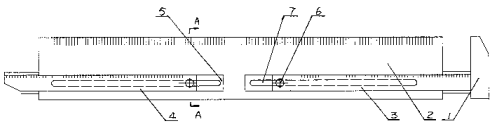

ISSN 1008-4274

知识产权出版社出版

1、一种多功能直尺，包括尺体，所述尺体上设有刻度，其特征在于：还包括宽度度量杆和深度度量杆，宽度度量杆端部固定有尺头，所述尺头与尺体端面相配合，尺体上设有分别与宽度度量杆和深度度量杆相配合的滑槽，宽度度量杆和深度度量杆设置于滑槽中，所述宽度度量杆和深度度量杆上设有刻度。

2、根据权利要求1所述的多功能直尺，其特征在于：所述滑槽下的尺体上设有定位槽，深度度量杆和宽度度量杆上分别固定有定位螺钉，所述定位螺钉的端部伸入定位槽中。

3、根据权利要求1或2所述的多功能直尺，其特征在于：所述滑槽为梯形槽。

4、根据权利要求1或2所述的多功能直尺，其特征在于：所述滑槽为燕尾槽。

多功能直尺

技术领域

本实用新型涉及一种学生用量具，属于文具领域。

背景技术

目前，市场上学生用的直尺，包括有尺体，尺体上设有刻度，这种尺可以度量长度，但在度量宽度和深度时却很不方便，目前还没有可以方便地度量宽度及深度的学生用直尺；我们还知道有游标卡尺可以度量高度、宽度，而且精度高，但是其价格高，测量不方便，而且往往学生用直尺也不需要太高精度，所以游表卡尺不适应普通中小学生使用。

实用新型内容

本实用新型目的是提供一种结构简单，适合学生使用的多功能直尺。

本实用新型地目的是这样实现的：一种多功能直尺，包括尺体、宽度度量杆和深度度量杆，所述尺体上设有刻度，宽度度量杆端部固定有尺头，所述尺头与尺体端面相配合，尺体上设有分别与宽度度量杆和深度度量杆相配合的滑槽，宽度度量杆和深度度量杆设置于滑槽中，所述宽度度量杆和深度度量杆上设有刻度。

在使用时，尺体上的刻度保持现有技术中直尺的原有功能，在需要测量物体的宽度时，沿滑槽方向拉出宽度度量杆，将所测物体卡在尺头和尺体端面之间，读取尺体端面所对应的宽度度量杆上的刻度，此刻度即为所测物体的宽度所对应的尺寸。相应地，拉出深度度量杆，可以量取物体深度；本实用新型结构简单，可以度量宽度、长度、深度，使用、携带方便，适合中小学生使用。

作为本实用新型的进一步改进，滑槽下的尺体上设有定位槽，深度度量杆和宽度度量杆上分别固定有定位螺钉，所述定位螺钉的端部伸入定位槽中。该技术方案使定位螺钉只能在定位槽中运动，可防止在测量过程中宽度度量杆和深度度量杆从滑槽中滑脱；另一方面，在测量需要时，可以将定位螺钉锁紧，使定位螺钉端部压紧于定位槽底部的尺体上，此时，相应的宽度度量杆或深度度量杆不能运动，起到记忆或预设刻度的作用。

尺体上的滑槽可以为梯形槽或燕尾槽。这样的槽加工方便，结构简单，成本低。

附图说明

图 1 为本实用新型结构示意图。

图 2 为图 1 的左视图。

图 3 为图 1 中的 A—A 向视图。

1 尺头，2 尺体，3 宽度度量杆，4 深度度量杆，5 梯形滑槽，6 定位螺钉，7 定位槽。

具体实施方式

如图，多功能直尺主要由尺体 2、宽度度量杆 3 和深度度量杆 4 组成，尺体 2 上设有刻度，宽度度量杆 3 端部固定有尺头 1，所述尺头 1 与尺体 2 的端面相配合，尺体 2 上设有分别与宽度度量杆 3 和深度度量杆 4 相配合的梯形滑槽 5，宽度度量杆 3 和深度度量杆 4 设置于梯形滑槽 5 中，所述宽度度量杆 3 和深度度量杆 4 上设有从杆端开始的刻度；所述梯形滑槽 5 下的尺体 2 上设有定位槽 7，深度度量杆 3 和宽度度量杆 4 上分别固定有定位螺钉 6，所述定位螺钉 6 的端部伸入定位槽 7 中。

本实用新型并不局限于上述实施例，上述尺体的上梯形槽也可以为燕尾槽；所述宽度度量杆和深度度量杆也可以平行设置。

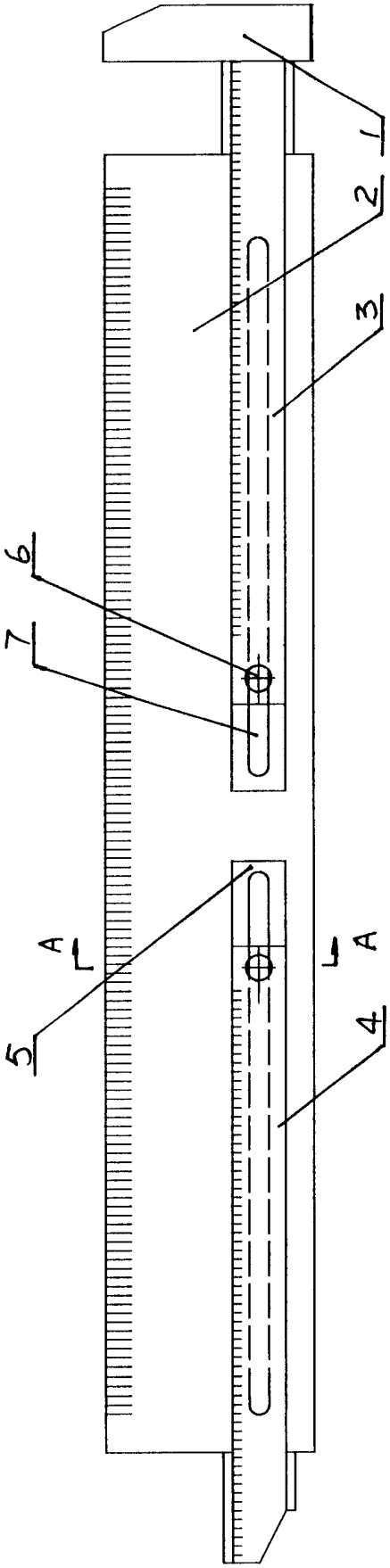

图 1

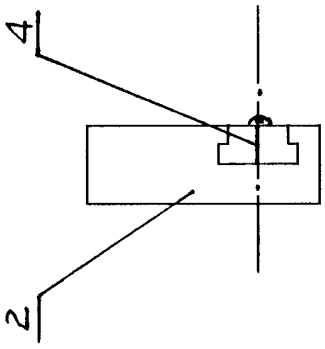

图 2

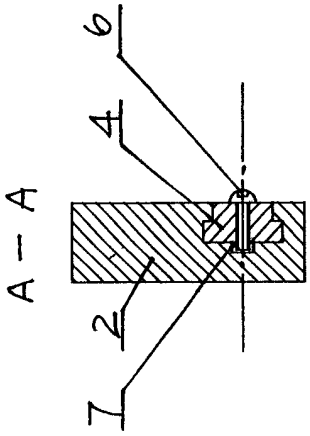

图 3