(19)中华人民共和国国家知识产权局

(12)实用新型专利

(10)授权公告号 CN 214386664 U
(45)授权公告日 2021.10.15

(21)申请号 202022253521.1

(22)申请日 2020.10.10

(73)专利权人 李晨瑶
地址 230000 安徽省合肥市蜀山区潜山路399号汉嘉都市森林优仕领地9幢604室

(72)发明人 李晨瑶

(74)专利代理机构 合肥中博知信知识产权代理有限公司 34142
代理人 李金标

(51)Int.Cl.
A47B 63/00(2006.01)
A47B 57/58(2006.01)
A47B 97/00(2006.01)

权利要求书1页 说明书3页 附图2页

(54)实用新型名称

一种学生用便于存放书籍的书架

(57)摘要

本实用新型公开了一种学生用便于存放书籍的书架，包括箱体、压紧装置、支撑架、固定装置、收纳槽、铭牌框和提手，所述箱体内部一侧设置有压紧装置，所述箱体中设置有支撑架，所述压紧装置和支撑架将书本固定在所述箱体中；所述支撑架包括支撑板，所述支撑板设置在箱体内部上下端，所述书本放置在支撑板之间，所述支撑板外侧设置有限位条，所述限位条上均匀设置有若干卡槽，所述限位条上设置有限位板，所述限位板上设置有卡块，所述卡块与卡槽相互契合，本实用新型结构简单，实用方便，保证书本都是以竖立的姿态放置在箱体中，保证美观的同时还方便寻找。

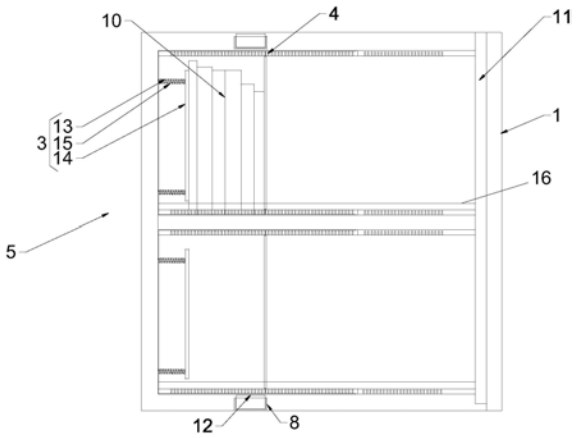

CN 214386664 U

1.一种学生用便于存放书籍的书架，其特征在于：包括箱体(1)、压紧装置(3)、支撑架(4)、固定装置(6)、收纳槽(7)、铭牌框(8)和提手(9)，所述箱体(1)内部一侧设置有压紧装置(3)，所述箱体(1)中设置有支撑架(4)，所述压紧装置(3)和支撑架(4)将书本(10)固定在所述箱体(1)中；

所述支撑架(4)包括支撑板(16)，所述支撑板(16)设置在箱体(1)内部上下端，所述书本(10)放置在支撑板(16)之间，所述支撑板(16)外侧设置有限位条(17)，所述限位条(17)上均匀设置有若干卡槽(18)，所述限位条(17)上设置有限位板(19)，所述限位板(19)上设置有卡块(20)，所述卡块(20)与卡槽(18)相互契合。

2.根据权利要求1所述的一种学生用便于存放书籍的书架，其特征在于：所述压紧装置(3)包括伸缩杆(13)，所述伸缩杆(13)一端固定在箱体(1)侧壁，所述伸缩杆(13)另一端设置有压紧板(14)，所述伸缩杆(13)上套装有弹簧(15)。

3.根据权利要求1所述的一种学生用便于存放书籍的书架，其特征在于：所述箱体(1)前侧设置有铭牌框(8)，所述铭牌框(8)中放置有科目铭牌(12)。

4.根据权利要求1所述的一种学生用便于存放书籍的书架，其特征在于：所述箱体(1)侧壁上通过门轴(11)设置有门板(5)，所述门板(5)外表面左端设置有固定装置(6)，所述固定装置(6)包括安装块(21)，所述安装块(21)设置在门板(5)边缘，所述安装块(21)上设置有铁片(23)，所述箱体(1)上设置有磁铁(24)，所述铁片(23)位置与磁铁(24)相互贴合。

5.根据权利要求4所述的一种学生用便于存放书籍的书架，其特征在于：所述门板(5)为透明亚克力门板，所述门板(5)上设置有拉块(22)。

一种学生用便于存放书籍的书架

技术领域：

[0001] 本实用新型涉及书架技术领域，具体涉及一种学生用便于存放书籍的书架。

背景技术：

[0002] 现在的学生学习资料储存装置一般都是书架，而现有的书架都是简单的对书本进行堆放，当书架上的书数量较少时，会导致书本很容易倒下，导致书本堆放杂乱，影响美观的同时还不方便寻找，同时还会对书籍的外表产生影响，时间一长还会导致大量灰尘堆积在书本上，现设计一种学生用便于存放书籍的书架。

实用新型内容：

[0003] 本实用新型所要解决的技术问题在于提供一种方便学生存放书籍的书架。

[0004] 本实用新型所要解决的技术问题采用以下的技术方案来实现：一种学生用便于存放书籍的书架，包括箱体、压紧装置、支撑架、固定装置、收纳槽、铭牌框和提手，所述箱体内部一侧设置有压紧装置，所述箱体中设置有支撑架，所述压紧装置和支撑架将书本固定在所述箱体中；

[0005] 所述支撑架包括支撑板，所述支撑板设置在箱体内部上下端，所述书本放置在支撑板之间，所述支撑板外侧设置有限位条，所述限位条上均匀设置有若干卡槽，所述限位条上设置有限位板，所述限位板上设置有卡块，所述卡块与卡槽相互契合。

[0006] 进一步的，所述压紧装置包括伸缩杆，所述伸缩杆一端固定在箱体侧壁，所述伸缩杆另一端设置有压紧板，所述伸缩杆上套装有弹簧。

[0007] 进一步的，所述箱体前侧设置有铭牌框，所述铭牌框中放置有科目铭牌。

[0008] 进一步的，所述箱体侧壁上通过门轴设置有门板，所述门板外表面左端设置有固定装置，所述固定装置包括安装块，所述安装块设置在门板边缘，所述安装块上设置有铁片，所述箱体上设置有磁铁，所述铁片位置与磁铁相互贴合。

[0009] 进一步的，所述门板为透明亚克力门板，所述门板上设置有拉块。

[0010] 本实用新型的有益效果：与现有技术相比，本实用新型通过设置的支撑架和压紧装置能够对书本进行限位，保证书本都是以竖立的姿态放置在箱体中，保证美观的同时还方便寻找；同时设置的分类铭牌更加提高寻找效率，设置的门板能够防止灰尘，本实用新型结构简单，操作方便，实用性强。

附图说明：

[0011] 图1为本实用新型的结构示意图；

[0012] 图2为本实用新型支撑架的结构示意图；

[0013] 图3为本实用新型在实施例中的结构示意图；

[0014] 图4为本实用新型的俯视图；

[0015] 图中序号：1、箱体；3、压紧装置；4、支撑架；5、门板；6、固定装置；7、收纳槽；8、铭牌

框;9、提手;10、书本;11、门轴;12、科目铭牌; 13、伸缩杆;14、压紧板;15、弹簧;16、支撑板;17、限位条;18、卡槽; 19、限位板;20、卡块;21、安装块;22、拉块;23、铁片;24、磁铁。

具体实施方式:

[0016] 为了使本实用新型实现的技术手段、创作特征、达成目的与功效易于明白了解,下面结合具体图示,进一步阐述本实用新型。

[0017] 需要说明的是,当元件被成称为“固定于”另一个元件,它可以是另一个元件上或者也可以是存在居中的元件。当一个元件被认为是“连接”另一个元件,它可以是直接连接到另一个元件或者可能同时存在居中元件。本文所使用的术语“垂直的”、“水平的”、“左”“右”以及类似的表达只是为了说明的目的,并不表示是唯一的实施方式。

[0018] 实施例1

[0019] 如图1,图2,图3所示,本实用新型提供了一种学生用便于存放书籍的书架,包括箱体1、压紧装置3、支撑架4、固定装置6、收纳槽7、铭牌框8 和提手9,箱体1内部一侧设置有压紧装置3,箱体1中设置有支撑架4,压紧装置3和支撑架4将书本10固定在箱体1中;

[0020] 支撑架4包括支撑板16,支撑板16设置在箱体1内部上下端,书本10 放置在支撑板16之间,支撑板16外侧设置有限位条17,限位条17上均匀设置有若干卡槽18,限位条17上设置有限位板19,限位板19上设置有卡块20,卡块20与卡槽18相互契合,在本实施例中,卡块20是设置在限位板19的两个拐角处,这样限位板19能够对支撑板16上的书籍进行限位。

[0021] 压紧装置3包括伸缩杆13,伸缩杆13一端固定在箱体1侧壁,伸缩杆 13另一端设置有压紧板14,伸缩杆13上套装有弹簧15,本实施例中,伸缩杆13为两根杆体活动套接在一起的伸缩杆13,此处的压紧装置3主要是为了使存放在支撑板16上的书籍能够竖立放置。

[0022] 箱体1前侧设置有铭牌框8,铭牌框8中放置有科目铭牌12,方便识别。

[0023] 箱体1侧壁上通过门轴11设置有门板5,门板5外表面左端设置有固定装置6,固定装置6包括安装块21,安装块21设置在门板5边缘,安装块21 上设置有铁片23,箱体1上设置有磁铁24,铁片23位置与磁铁24相互贴合。

[0024] 门板5为透明亚克力门板,门板5上设置有拉块22,设置门板5能够防尘。

[0025] 工作原理:本实用新型一种学生用便于存放书籍的书架,使用时,首先打开门板5,将书本10放置在支撑板16上,同时使得书本10紧贴在压紧装置3的压紧板14上,然后将压紧板14上的伸缩杆13和弹簧15压缩一部分使得压紧板14能够对书本10产生作用力,紧着将限位板19卡在书本10一侧,将限位板19上下端的卡块20卡在第二限位条17上的卡槽18中,这样即可将书本10固定在压紧板14和限位板19之间,然后关闭门板5使得门板 5上的固定装置6中的铁片23被箱体1上的磁铁24吸住即可,按照上述方式将不同种类的书本10放置在不同的箱体1中即可,设置的科目铭牌12可以自己书写科目种类,设置的门板5为透明亚克力门板,安全且方便查找放置在箱体1内的书本10,同时能够防止灰尘进入箱体1中,本实用新型结构简单,操作方便,实用性强。

[0026] 以上显示和描述了本实用新型的基本原理和主要特征和本实用新型的优点。本行业的技术人员应该了解,本实用新型不受上述实施例的限制,上述实施例和说明书中描述的只是说明本实用新型的原理,在不脱离本实用新型精神和范围的前提下,本实用新型还会有各种变化和改进,这些变化和改进都落入要求保护的本实用新型范围内。本实用新型

要求保护范围由所附的权利要求书及其等效物界定。

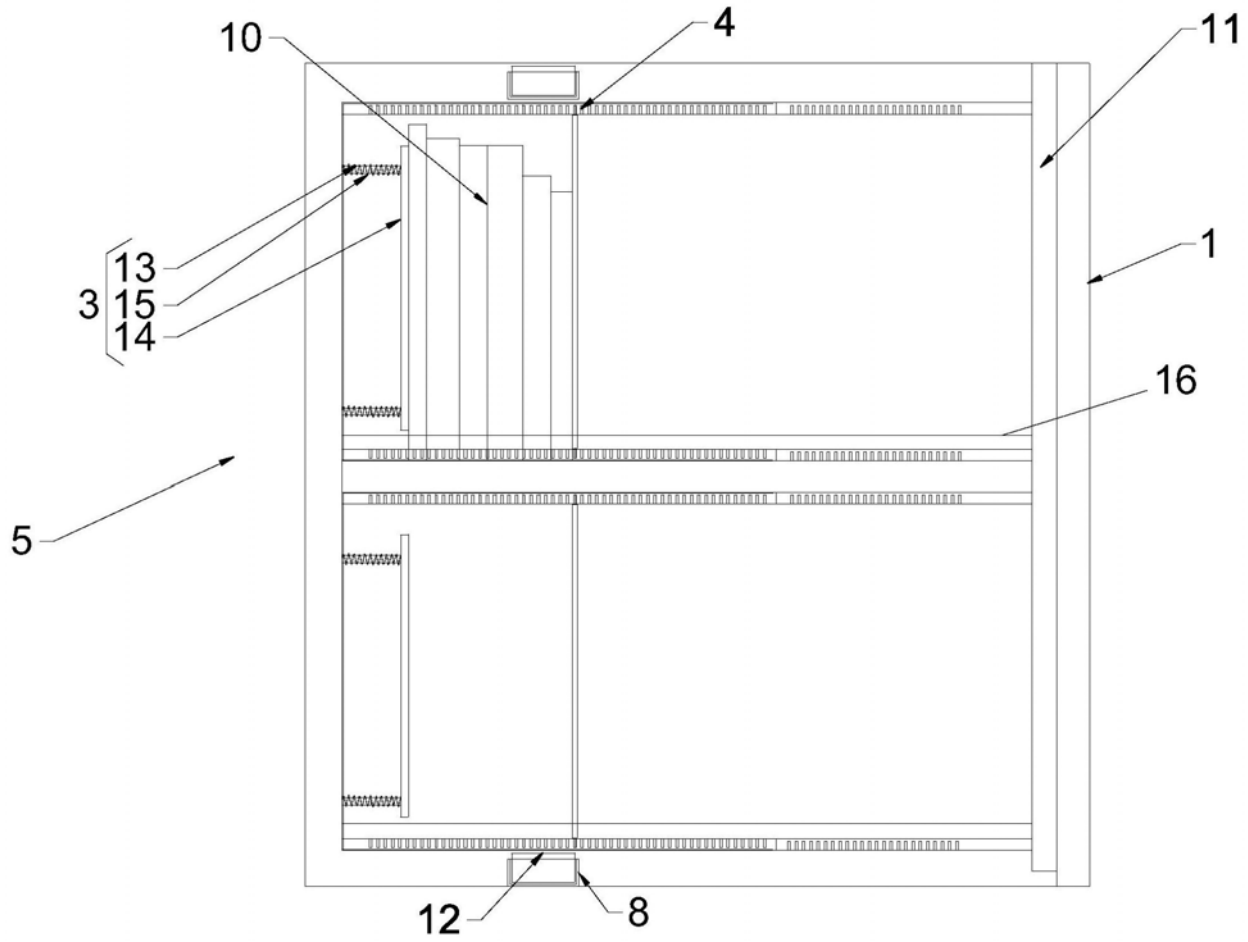

图1

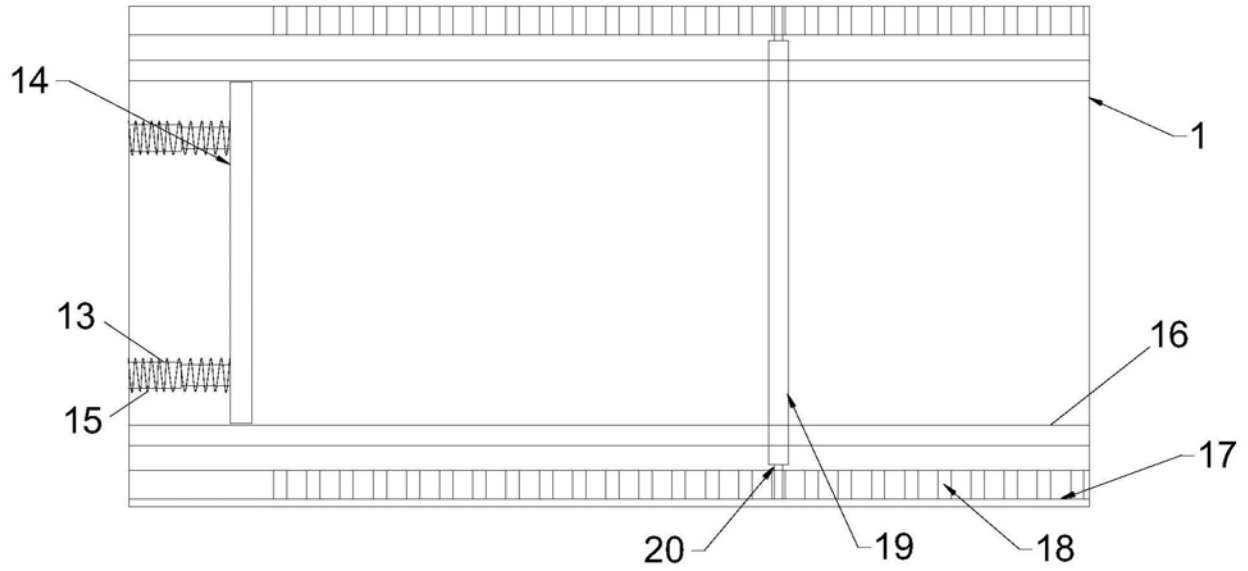

图2

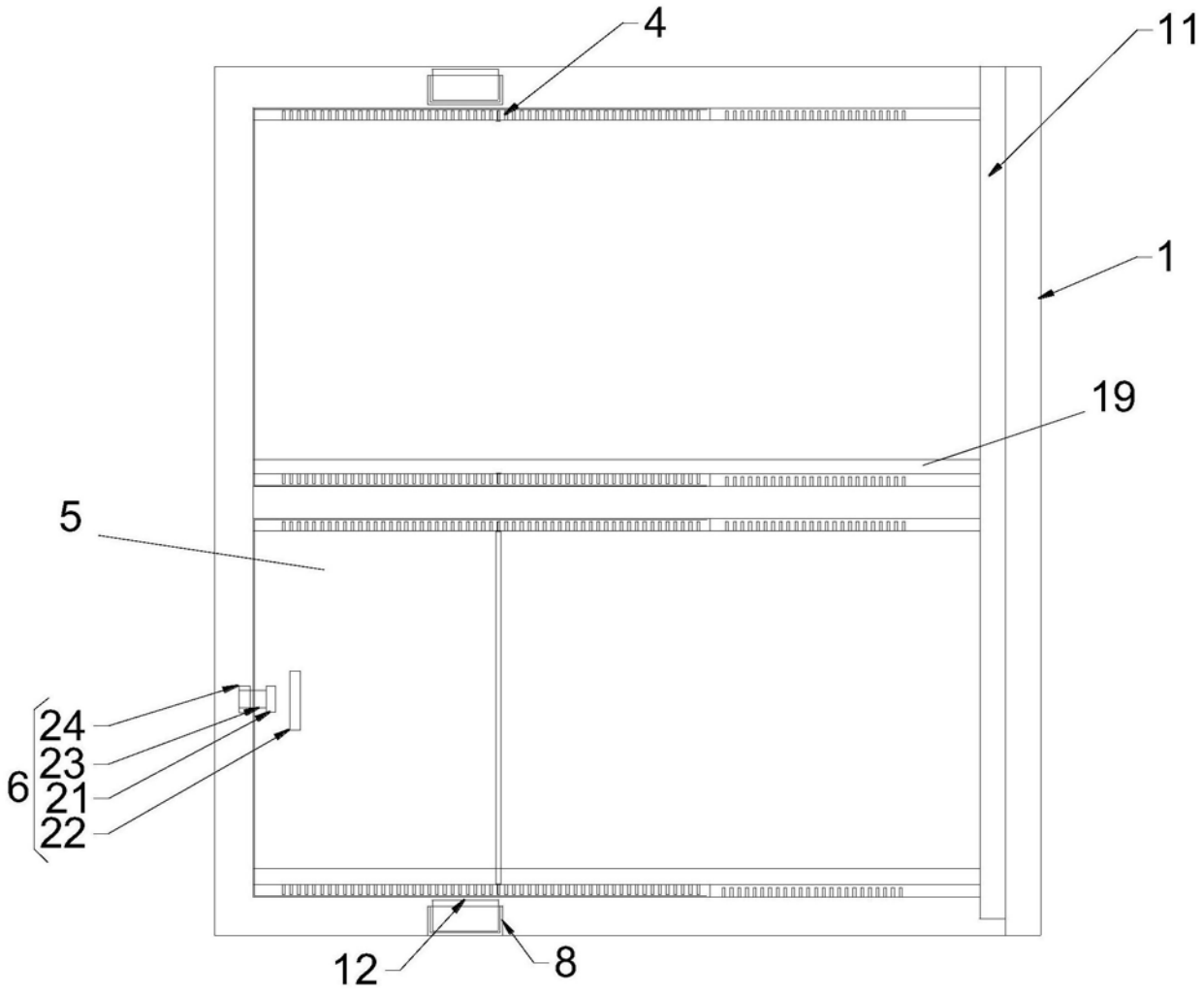

图3

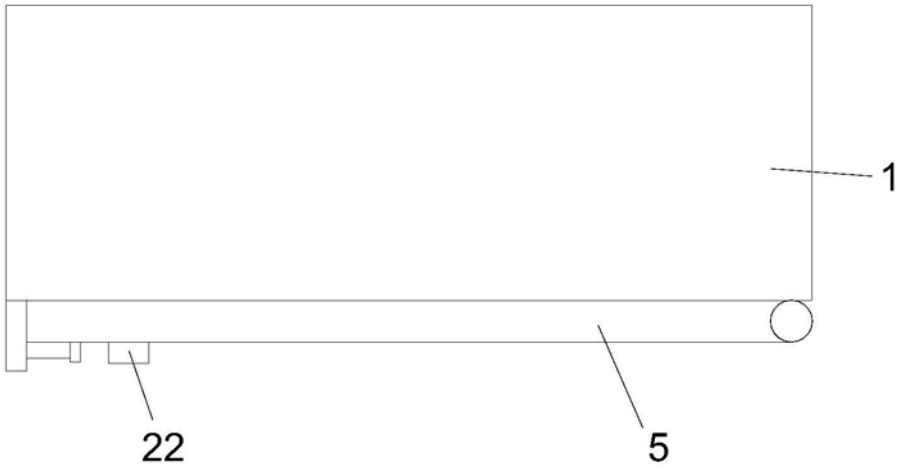

图4