(19)中华人民共和国国家知识产权局

(12)实用新型专利

(10)授权公告号 CN 201864530 U
(45)授权公告日 2011.06.15

(21)申请号 201020607765.9

(22)申请日 2010.11.16

(73)专利权人 常熟通润汽车零部件股份有限公司
地址 215500 江苏省常熟市常熟经济开发区新龙腾工业园

(72)发明人 陈杰 曹志强 张晓伟

(74)专利代理机构 常熟市常新专利商标事务所 32113
代理人 朱伟军

(51)Int.Cl.
B66F 7/28(2006.01)

权利要求书 1 页 说明书 2 页 附图 3 页

(54)实用新型名称

举升装置

(57)摘要

一种举升装置，属于举升器械技术领域。包括底梁、彼此面对面并且彼此纵向平行地固定在底梁上的一对立柱、上下移动地配设在各立柱上的托臂、设在立柱上的液压泵站和控制箱，特征在于：在所述的控制箱上配设有电源插座，电源插座与控制箱内的电源电路电气连接。本技术方案由于在控制箱上增设有电源插座，因而只要将修理用的电动工具自带的电源插头与电源插座插配即可，无需由修理人工额外拖拉电线电缆，有助于修理者赢取时间而及时开展修理工作。由于摒弃了已有技术中的外引的冗长的电线电缆，从而可避免漏电触电事故的发生，并且有利于作业现场的整洁性。

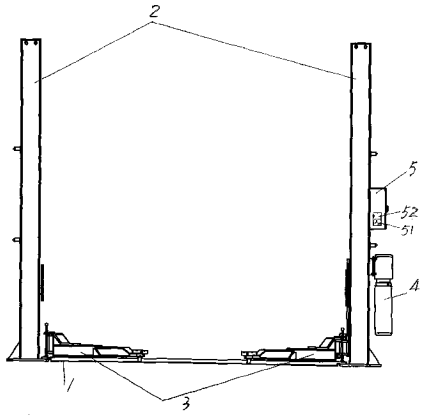

CN 201864530 U

1. 一种举升装置，包括底梁 (1)、彼此面对面并且彼此纵向平行地固定在底梁 (1) 上的一对立柱 (2)、上下移动地配设在各立柱 (1) 上的托臂 (3)、设在立柱 (2) 上的液压泵站 (4) 和控制箱 (5)，其特征在于：在所述的控制箱 (5) 上配设有电源插座 (51)，电源插座 (51) 与控制箱 (5) 内的电源电路电气连接。

2. 根据权利要求 1 所述的举升装置，其特征在于所述的控制箱 (5) 上并且对应于所述的电源插座 (51) 的部位枢轴设置有一插座护盖 (52)。

举升装置

技术领域

[0001] 本实用新型属于举升器械技术领域，具体涉及一种举升装置，将车辆举升。

背景技术

[0002] 图 4 所示为公知的液压驱动的举升装置，由底梁 1、彼此面对面地并且纵向平行地固设在底梁 1 上的一对立柱 2、上下移动地配设在各立柱 2 上的托臂 3 和用于驱使托臂 3 运动的液压泵站 4 构成。使用时，通过设在一对立柱 2 中的其中一根立柱 2 上的控制箱 5（也称电气箱）的操作，使液压泵站 4 工作，由液压泵站 4 使一对托臂 3 在立柱 2 上上行或下行，上行时将待修车辆举升到修理作业所需的高度，反之亦然。

[0003] 众所周知，在对车辆实施修理的过程中，通常需要频繁使用各种电动工具，已有技术中采用外拖电线电缆将电源引至修理场所，供电动工具使用，此种馈电方式存在以下欠缺：一是比较麻烦，因为修理工在启用电动工具之前，需腾出较长的时间拖拉电线电缆，影响修理作业的及时开展；二是有失安全，因为引至作业现场的电线电缆及易被作业现场的锐利物损及，存在漏电触电之虞；三是容易造成作业场所的杂乱现象。

[0004] 鉴上，有必要对已有技术中的举升装置加以合理改良，藉以消除前述的欠缺，为此，本申请人进行了有益的尝试，下面将要介绍的技术方案便是基于这种前提下产生的。

发明内容

[0005] 本实用新型的任务在于提供一种无需由修理者额外腾出时间拖拉电线电缆而有助于修理作业的及时开展，有助于避免漏电触电事故而藉以保障安全，有利于改善作业场所的整洁性的举升装置。

[0006] 本实用新型的任务是这样来完成的，一种举升装置，包括底梁、彼此面对面并且彼此纵向平行地固定在底梁上的一对立柱、上下移动地配设在各立柱上的托臂、设在立柱上的液压泵站和控制箱，特征在于：在所述的控制箱上配设有电源插座，电源插座与控制箱内的电源电路电气连接。

[0007] 本实用新型所述的控制箱上并且对应于所述的电源插座的部位枢轴设置有一插座护盖。

[0008] 本实用新型提供的技术方案由于在控制箱上增设有电源插座，因而只要将修理用的电动工具自带的电源插头与电源插座插配即可，无需由修理人工额外拖拉电线电缆，有助于修理者赢取时间而及时开展修理工作。由于摒弃了已有技术中的外引的冗长的电线电缆，从而可避免漏电触电事故的发生，并且有利于作业现场的整洁性。

附图说明

[0009] 图 1 为本实用新型举升装置的示意图。

[0010] 图 2 为本实用新型的第一应用例示意图。

[0011] 图 3 为本实用新型的第二应用例示意图。

[0012] 图 4 为已有技术中的举升装置的示意图。

具体实施方式

[0013] 实施例 :

[0014] 请见图 1,给出的举升装置包括底梁 1、以垂直状态固定在底梁 1 的两端的各一根立柱 2、上下同步移动地设在一对立柱 2 上的各一个托臂 3、设在一对立柱 2 中的其中一根立柱 2 上的用于驱使托臂 3 升降的液压泵站 4 和伴随于液压泵站 4 而固定在立柱 2 上的与液压泵站 2 电气控制连接的控制箱 5。作为本实用新型的技术要点 :在前述的控制箱 5 的侧面配设有电源插座 51,电源插座 51 与控制箱 5 内的电源电路电气连接。优选的方案还可在控制箱 5 上并且对应于电源插座 51 的部位通过铰链 521(也可称合页) 或者以其它类似的方式枢轴设置一用于对电源插座 51 蔽护的插座护盖 52(图 2 所示)。

[0015] 应用例 1 :

[0016] 请见图 2,当修理者需要使用电源时,则开启插座护盖 52,将电动工具上的自带的电源插头插置于电源插座 51 上即可。

[0017] 应用例 2 :

[0018] 请见图 3,当将电动工具上的电源插头拨离电源插座 51 后,则将插座护盖 52 关闭即可。

[0019] 由于本实用新型的举升装置的工作原理属于公知技术,因此本申请人不再赘述。但通过申请人的上述说明可知,由于在控制箱 5 上增设了两脚和 / 或三脚的电源插座 51,因此全面地弥补了已有技术中的欠缺,对维修人员工作时使用电动工具 (即电器工具) 十分方便。

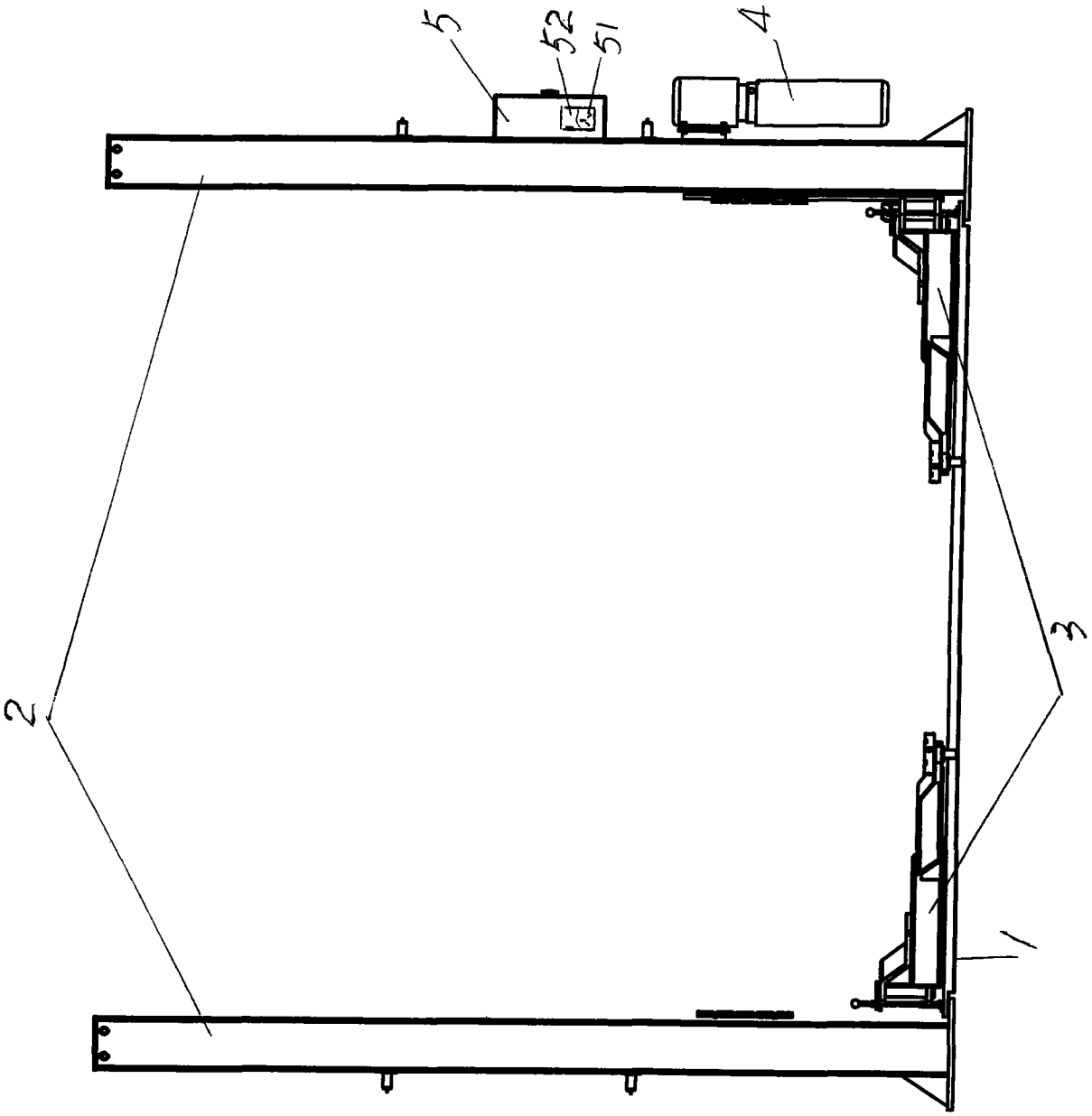

图 1

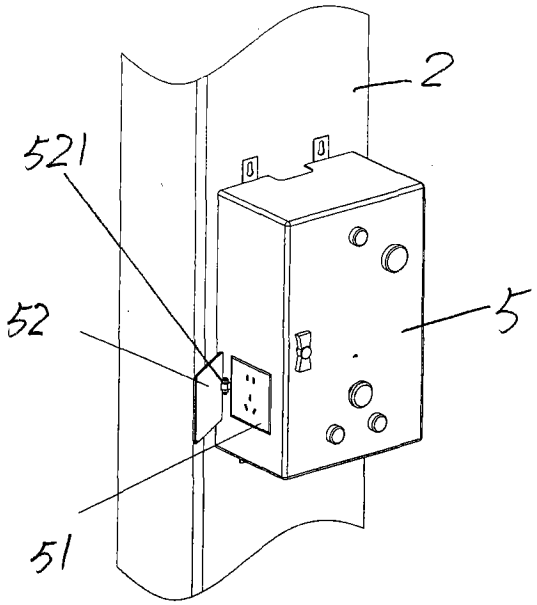

图 2

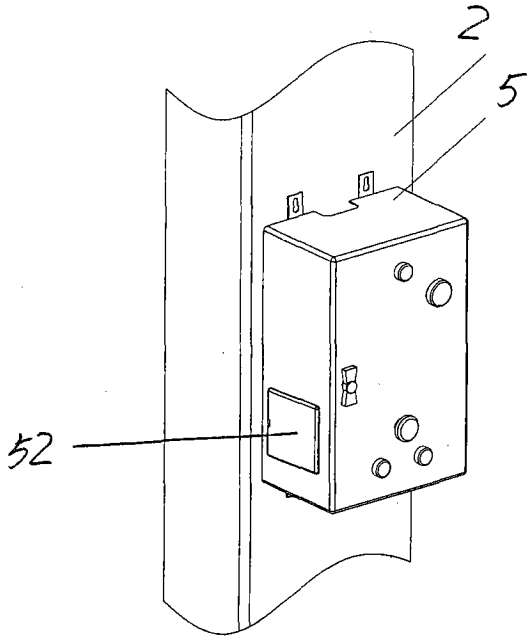

图 3

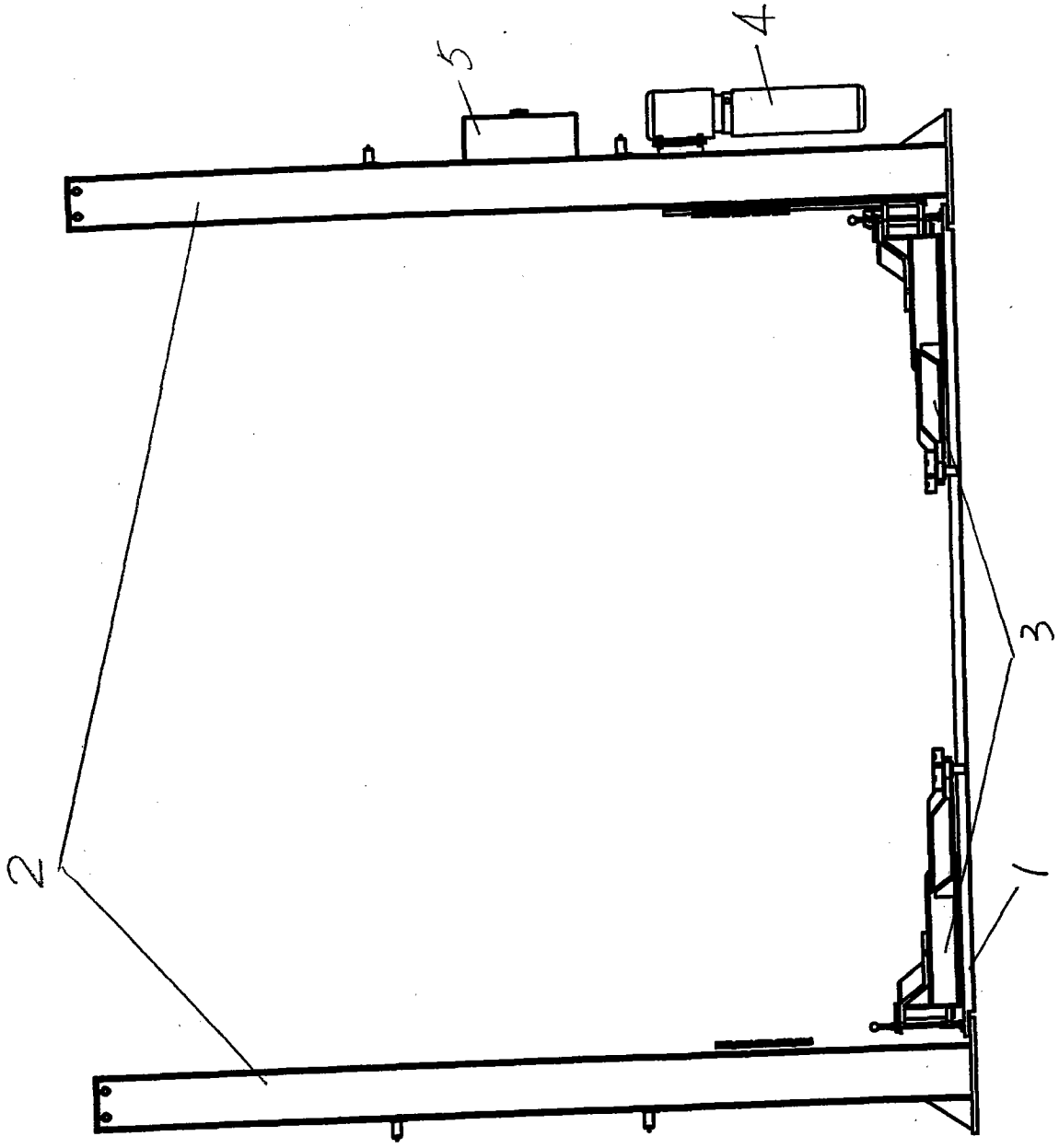

图 4