(19)中华人民共和国国家知识产权局

(12)实用新型专利

(10)授权公告号 CN 203634744 U
(45)授权公告日 2014.06.11

(21)申请号 201320803668.0

(22)申请日 2013.12.10

(73)专利权人 柳州市中医院
地址 545001 广西壮族自治区柳州市解放北路 32 号

(72)发明人 王金宇 陈梅 吴玉芬 刘国成 杨柳江

(74)专利代理机构 长沙正奇专利事务所有限责任公司 43113
代理人 卢宏

(51)Int.Cl.
A63B 23/02(2006.01)

权利要求书1页 说明书3页 附图1页

(54)实用新型名称

偏瘫半桥训练辅助器

(57)摘要

本实用新型公开了一种偏瘫半桥辅助训练器，包括底座、支撑板和挡脚板，所述的支撑板固定安装于底座上，所述的底座上设有挡脚板。本实用新型可用于患者早期在病床上进行臀部肌肉肌力和耐力的训练，并且可以节约一人为其固定体位。更重要的是可以保护患者下肢，预防形成外旋位及伸肌痉挛。对以后患者的步态及步行能力打下了良好的基础，减少了患者因步态原因而跌跤的风险。

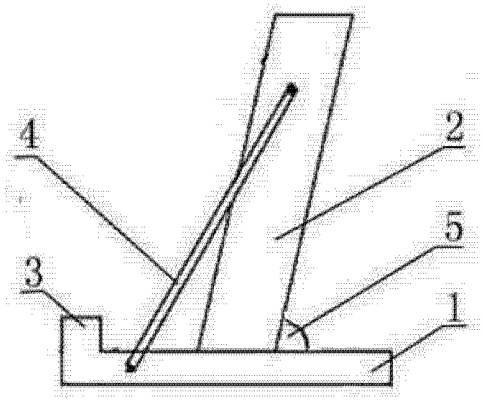

CN 203634744 U

1. 一种偏瘫半桥辅助训练器，包括底座 (1)、支撑板 (2) 和挡脚板 (3)，其特征在于：所述的支撑板 (2) 固定安装于底座 (1) 上，所述的底座（1）上设有挡脚板 (3)。

2. 如权利要求 1 所述的偏瘫半桥辅助训练器，其特征在于：所述的支撑板 (2) 倾斜安装于底座 (1) 上，与底座（1）形成夹角（5）。

3. 如权利要求 2 所述的偏瘫半桥辅助训练器，其特征在于：所述的夹角（5）为 80-85° 。

4. 如权利要求 3 所述的偏瘫半桥辅助训练器，其特征在于：所述的支撑板 (2) 的长度为 55-65cm。

5. 如权利要求 1 所述的偏瘫半桥辅助训练器，其特征在于：所述的底座（1）上挡脚板 (3) 下沿至支撑板 (2) 下端前沿的长度为 20cm-30cm，支撑板（2）下端后沿到底座（1）边沿距离不超过 15cm。

6. 如权利要求 1 所述的偏瘫半桥辅助训练器，其特征在于：还包括加强杆 (4)，所述的加强杆 (4) 设有两根，加强杆 (4) 的两端分别安装在底座 (1) 和支撑板（2）的同侧的侧面上。

7. 如权利要求 6 所述的偏瘫半桥辅助训练器，其特征在于：所述的加强杆 (4) 上包缠有防水、防滑材料。

8. 如权利要求 6 所述的偏瘫半桥辅助训练器，其特征在于：所述的底座 (1) 和挡脚板（3）上设有防水、防滑材料。

9. 如权利要求 1 所述的偏瘫半桥辅助训练器，其特征在于：所述支撑板 (2) 包有柔性材料。

10. 如权利要求 9 所述的偏瘫半桥辅助训练器，其特征在于：所述的柔性材料为海绵或棉布。

偏瘫半桥训练辅助器

技术领域

[0001] 本实用新型涉及医疗康复设备，具体涉及偏瘫患者基础康复训练辅助装置。

背景技术

[0002] 中枢神经受损患者，其运动功能的康复主要依赖于各种康复治疗。临床实践证明，发病后康复介入越早功能恢复越好。目前国家已经出台了很多发展康复的文件及支持政策。尤其是对老年病及多发病都制定了如何建设康复网络。医学研究显示，虽然中枢神经细胞不可再生，但是神经系统可以通过功能重组或者代偿的方式，使丧失的功能重新获得，即大脑的可塑性。动物和人体的实验均表明，针对肢体的特定功能进行重复性训练，可以刺激本体感受器接收传入性冲动，导致中枢神经映射区域发生变化，促进大脑功能可塑性发生。

[0003] 痉挛是偏瘫患者的一个重要表现。它是中枢神经损伤的特征之一，偏瘫患者的患侧肌肉均有不同程度的痉挛，因此多数患者躯体的姿势和运动都是僵硬异常的。上肢表现多为典型的屈肌模式(或称屈肌优势)，如肩下降、内收、内旋、肘屈曲、腕与手指屈曲。下肢表现多为典型的伸肌模式(或称伸肌优势)，如伸髋、伸膝、足下垂、走路呈划圈步态。偏瘫患者肢体瘫痪的早期为弛缓性瘫痪，多在病后的 1 ～ 3 周之内，有些也可迁延月余。此期患者多病情较重，不易搬动转移，治疗的重点是救治患者生命和防治并发症，抑制异常模式的产生。，这就要求患者偏瘫后尽早进行良肢位摆放，抑制下肢伸肌痉挛模式的出现和发展，并尽可能的做床上体操训练。

[0004] 而桥式运动的目的就是缓解躯干和下肢的痉挛，训练腰背肌群和伸髋的臀大肌，为站立做准备。具体方法为患者双上肢伸展后放在身体两边，双下肢取屈髋、屈膝位，可用枕头或由他人将偏瘫侧下肢固定，或将健侧腿跷于患侧腿上，然后尽量将臀部上抬使其离开床面，保持一段时间后慢慢放下。起初患者不一定能自动抬起臀部，此时训练人员可一手按住患者的两脚，另一手托起患者臀部，帮助其完成桥形动作。

[0005] 传统康复治疗方法局限，治疗师的劳动强度很大，难以保证训练的持续性和稳定性，治疗效果还受到治疗师水平的影响。而偏瘫半桥训练辅助器应用，有效的减少并发症和后遗症的发生，缩短病程，提高疗效，对促进患者早日康复，提高患者本身的生活质量、减轻患者家属的负担具有重要的实际意义。

发明内容

[0006] 本实用新型的目的是以现有康复训练技术为依据，提供一种偏瘫患者半桥训练辅助器。旨在能够方便患者及家属早期正确进行训练及体位摆放，也解决了目前基层医院康复从业人员不足，不能及时全程为患者进行基础康复训练的困境。

[0007] 本实用新型的目的是通过以下方案实现的 ：

[0008] 偏瘫半桥辅助训练器，包括底座、支撑板 和挡脚板，所述的支撑板固定安装于底座上，所述的底座上设有挡脚板。

[0009] 所述的支撑板倾斜安装于底座上，与底座形成夹角。

[0010] 所述的偏瘫半桥辅助训练器，还包括加强杆，所述的加强杆设有两根，加强杆的两端分别安装在底座和支撑板的同侧的侧面上。

[0011] 本实用新型的目的可以通过以下方案进一步实现：

[0012] 所述的夹角为 80-85°。

[0013] 所述的支撑板的长度为 55-65cm。

[0014] 所述的底座上挡脚板下沿至支撑板下沿的长度为 20cm-30cm。支撑板下端后沿到底座后边沿距离不超过 15cm。

[0015] 所述的加强杆上包缠有防水、防滑材料。

[0016] 所述的底座和挡脚板上设有防水、防滑材料。

[0017] 所述支撑板外包有柔性材料。

[0018] 所述的柔性材料为海绵或棉布。

[0019] 本发明可用于患者早期在病床上进行臀部肌肉肌力和耐力的训练，并且可以节约一人为其固定体位。更重要的是可以保护患者下肢，预防形成外旋位及伸肌痉挛。对以后患者的步态及步行能力打下了良好的基础，减少了患者因步态原因而跌跤的风险。

[0020] 使用时，患者平卧位，双上肢自然放在身体两侧，双下肢屈髋、屈膝位于支撑板内，双脚放在底座上。嘱患者尽可能抬高臀部，保持一段时间放下，反复 10 次为一周期，直到患者感觉疲劳。

附图说明

[0021] 图 1 为本实用新型的侧面示意图；

[0022] 图 2 为本实用新型的正面示意图。

具体实施方式

[0023] 下面结合附图具体阐述本实用新型的实施例

[0024] 实施例 1

[0025] 如图 1 和图 2 所示，偏瘫半桥辅助训练器包括底座 1、支撑板 2 、挡脚板 3 和加强杆 4；所述的加强杆 4 设有两根，加强杆 4 的两端分别安装在底座 1 和支撑板 2 的同侧的侧面上；所述的支撑板 2 固定安装于底座 1 上，所述的底座 1 上设有挡脚板 3。

[0026] 所述的支撑板 2 倾斜安装于底座 1 上，与底座 1 形成夹角 5。

[0027] 所述的夹角 5 为 80-85°。

[0028] 所述的支撑板 2 的长度为 55-65cm。

[0029] 所述的底座 1 上挡脚板 3 下沿至支撑板 2 下沿的长度为 25cm。支撑板下端后沿到底座后边沿距离为 12cm。

[0030] 所述的加强杆 4 上包缠有防水、防滑材料。

[0031] 所述的底座 1 和挡脚板 3 上设有防水、防滑材料。

[0032] 加强杆 4 上包缠有防水材料。

[0033] 所述支撑板 2 的外部包有柔性材料。

[0034] 本实施例的使用方法如下：

[0035] 使用时，患者平卧位，双上肢自然放在身体两侧，双下肢屈髋、屈膝位于支撑板 2

内，双脚放在底座 1 上。嘱患者尽可能抬高臀部，保持一段时间放下，反复 10 次为一周期，直到患者感觉疲劳。

[0036] 实施例 2

[0037] 麦某，男，65 岁，广西柳州市人，病历 10 天，症状脑干梗塞，左侧肢体无力，髋关节外旋，坐位不能；经本实用新型施治，治疗 15 天后，髋关节外旋改善，可独自座靠背椅。

[0038] 胡某，女，62 岁，广西河池人，病历 7 天，症状动脉粥样硬化，左侧下肢瘫软无力，口眼歪斜，伸髋，足内翻；经本实用新型施治，治疗 10 天后，下肢伸肌模式得到改善。

[0039] 夏某，男，64 岁，广西柳州柳江县人，病历 5 天，症状脑梗塞，右侧上肢屈曲、下肢伸直，走路偏瘫步态；经本实用新型施治 10 天后，走路步态有明显改善。

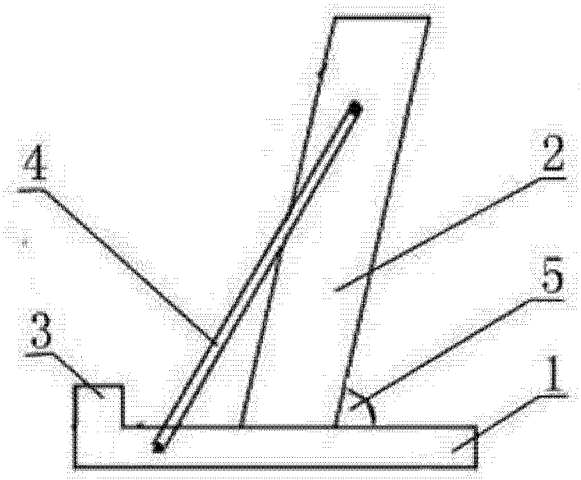

图 1

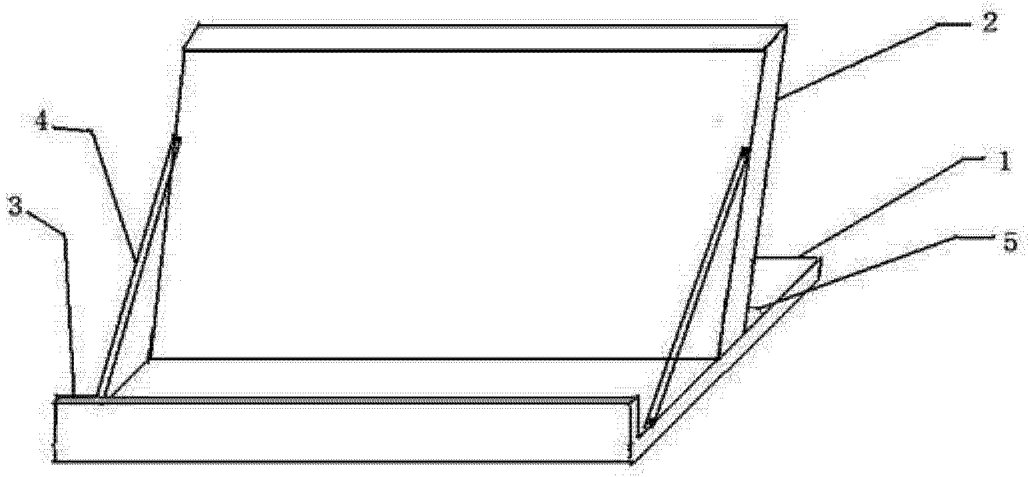

图 2