(19)中华人民共和国国家知识产权局

(12)实用新型专利

(10)授权公告号 CN 201775144 U
(45)授权公告日 2011.03.30

(21)申请号 201020216631.4

(22)申请日 2010.06.03

(73)专利权人 上海市浦东新区惠南第二小学
地址 201300 上海市惠南镇靖海路185弄75号

(72)发明人 宋安伦

(51)Int.Cl.
A45C 11/34(2006.01)
B42D 9/00(2006.01)

权利要求书 1 页 说明书 1 页 附图 2 页

(54)实用新型名称

带书夹的笔盒

(57)摘要

本实用新型公开了一种带书夹的笔盒，包括：盒腔和盒盖，其中，在所述盒腔和所述盒盖非连接的两个侧边分别设置书夹，使得所述笔盒在打开后，所述书夹能够夹住翻开的书刊。解决了在人们摘抄较厚的书刊中的内容时，需要用手或一物品压住书刊，而造成的不方便和物品会挡住该书刊中的内容的问题。

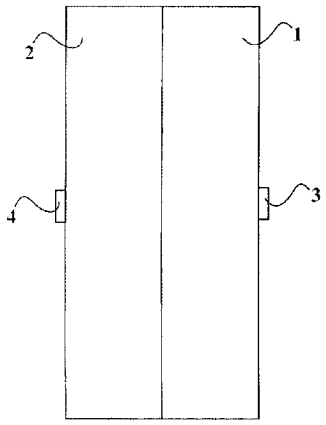

CN 201775144 U

1. 一种带书夹的笔盒，包括：盒腔和盒盖，其特征在于，在所述盒腔和所述盒盖非连接的两个侧边分别设置书夹，用于夹紧书页。

2. 根据权利要求 1 所述的笔盒，其特征在于，所述两个侧边分别设置有可伸缩的档杆，所述书夹设置在所述档杆上。

带书夹的笔盒

技术领域

[0001] 本实用新型涉及一种笔盒，尤其涉及一种带书夹的笔盒。

背景技术

[0002] 在人们摘抄较厚的书刊中的内容时，往往需要用手或一物品压住该书刊，以使该书刊保持打开的状态。但这种这会让摘抄者感觉很不方便，而且物品也会挡住该书刊中的部分内容。

实用新型内容

[0003] 本实用新型的目的在于提供一种带书夹的笔盒，用于解决在人们摘抄较厚的书刊中的内容时，需要用手或一物品压住书刊，而造成的不方便和物品会挡住该书刊的内容的问题。

[0004] 本实用新型一种带书夹的笔盒，包括：盒腔和盒盖，在所述盒腔和所述盒盖非连接的两个侧边分别设置书夹，用于夹紧书页。

[0005] 进一步的，所述两个侧边分别设置有可伸缩的档杆，所述书夹设置在所述档杆上。

[0006] 综上所述，本实用新型一种带书夹的笔盒，使得人们摘抄较厚的书刊中的内容时，能够用书夹夹住书刊，不仅方便，而且不会挡住书刊中的内容。

附图说明

[0007] 图 1 为本实用新型一种带书夹的笔盒实施例一笔盒展开后的示意图；

[0008] 图 2 为本实用新型一种带书夹的笔盒实施例二笔盒展开后的示意图。

具体实施方式

[0009] 以下结合附图进一步说明本实用新型的实施例。

[0010] 图 1 为本实用新型一种带书夹的笔盒实施例一笔盒展开后的示意图，如图 1 所示，本实用新型带书夹的笔盒包括：盒腔 2 和盒盖 1，其中，在盒腔 2 和盒盖 1 非连接的两侧边分别设置书夹 4 和书夹 3，使得笔盒在打开后，书夹 4 和书夹 3 能够夹住翻开的书刊，即使用者通过书夹 4 和书夹 3 分别夹住翻开的书刊两侧，这样该书刊就被夹在了笔盒上。

[0011] 图 2 为本实用新型一种带书夹的笔盒实施例二笔盒展开后的示意图，如图 2 所示，本实施例二在实施例一的基础上进一步包括：盒盖 1 的侧边设置有可伸缩的档杆 5，书夹 3 设置在档杆 5 上，盒腔 2 的侧边设置有可伸缩的档杆 6，书夹 4 设置在档杆 6 上。由于档杆 5 和档杆 6 可以根据书刊的大小灵活的进行伸缩，因此增加了本实用新型带书夹的笔盒的适用范围。

[0012] 综上所述，本实用新型一种带书夹的笔盒，通过在盒腔和盒盖的两侧设置书夹，使得人们摘抄较厚的书刊中的内容时，可以通过书夹夹住书刊，不仅使用方便，而且不会挡住书刊中的内容。

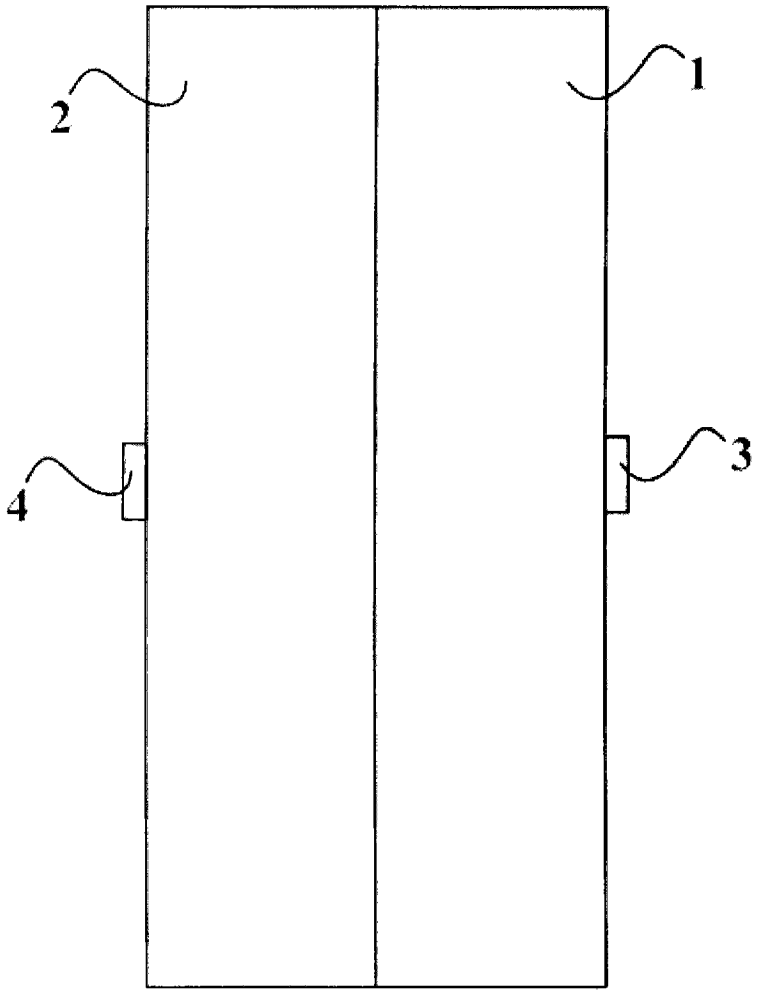

图 1

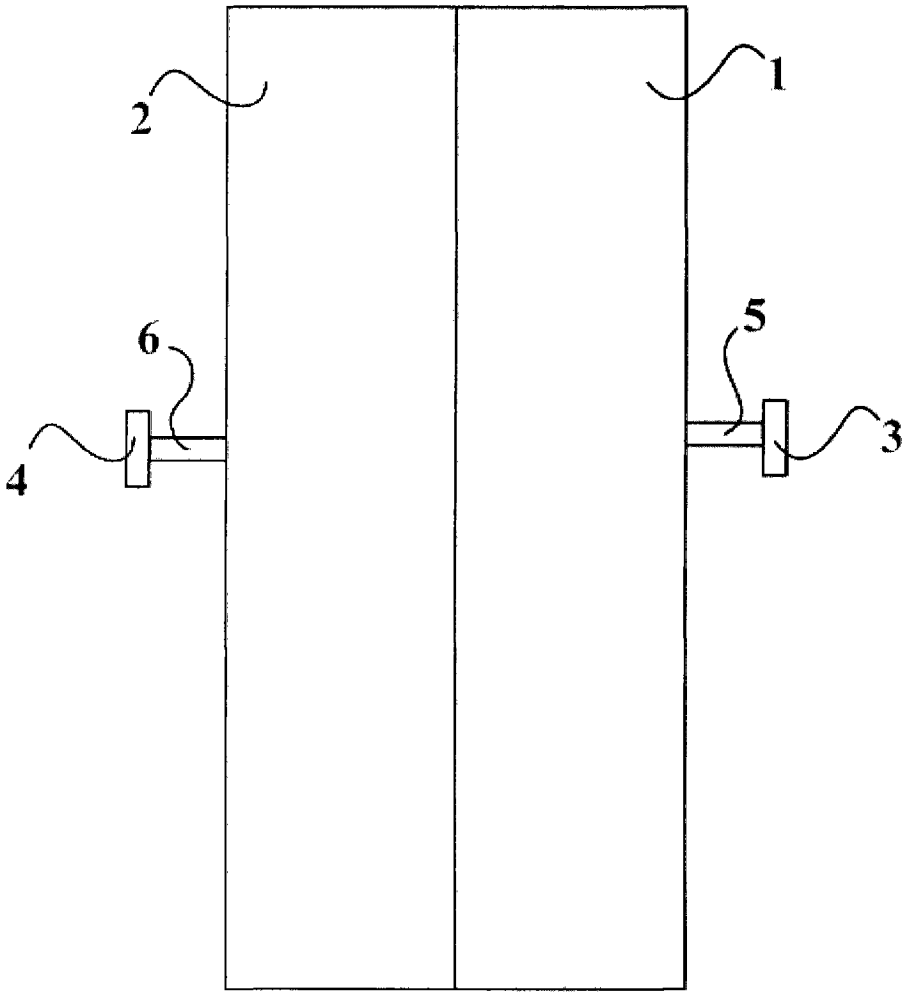

图 2