(19)中华人民共和国国家知识产权局

(12)实用新型专利

(10)授权公告号 CN 202875807 U
(45)授权公告日 2013.04.17

(21)申请号 201220616226.0

(22)申请日 2012.11.06

(73)专利权人 韩秀华
地址 271000 山东省泰山医学院附属医院门诊部

(72)发明人 韩秀华

(51)Int.Cl.
A61J 1/10(2006.01)
A61J 1/16(2006.01)

权利要求书 1 页 说明书 1 页 附图 1 页

(54)实用新型名称

防污染输液袋

(57)摘要

防污染输液袋，属于医疗用具技术领域。本实用新型的技术方案是：包括袋体和胶塞，其特征是在胶塞上设有U形托，U形托上设有斜臂。本实用新型结构简单，使用方便，在给病人进行输液时能够避免引发交叉感染，减轻了医务人员的工作难度。

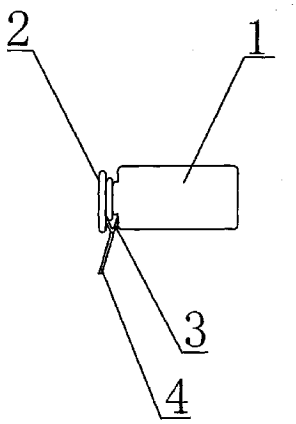

CN 202875807 U

1. 防污染输液袋，包括袋体 (1) 和胶塞 (2)，其特征是：在胶塞 (2) 上设有 U 形托 (3)，U 形托 (3) 上设有斜臂 (4)。

防污染输液袋

[0001] 技术领域：本实用新型属于医疗用具技术领域，具体地讲是一种防污染输液袋。

[0002] 背景技术：目前，临床上所使用的输液袋主要由袋体和胶塞构成，袋体质地比较柔软，这样在给病人进行输液时，大多是将输液袋放在护理推车上，这样胶塞很容易与操作台接触，从而造成交叉感染，给医务人员增加了极大的工作难度。

[0003] 发明内容：本实用新型的目的是提供一种在给病人进行输液时能够避免引发交叉感染的防污染输液袋。

[0004] 本实用新型的技术方案是：包括袋体和胶塞，其特征是在胶塞上设有 U 形托，U 形托上设有斜臂。

[0005] 本实用新型的有益效果是：本实用新型结构简单，使用方便，在给病人进行输液时能够避免引发交叉感染，减轻了医务人员的工作难度。

[0006] 附图说明：附图 1 为本实用新型的结构示意图。

[0007] 图中 1、袋体，2、胶塞，3、U 形托，4、斜臂。

[0008] 具体实施方式：包括袋体 1 和胶塞 2，其特征是在胶塞 2 上设有 U 形托 3，U 形托 3 上设有斜臂 4。在给病人进行输液时，借助斜臂 4 将胶塞 2 托起即可。

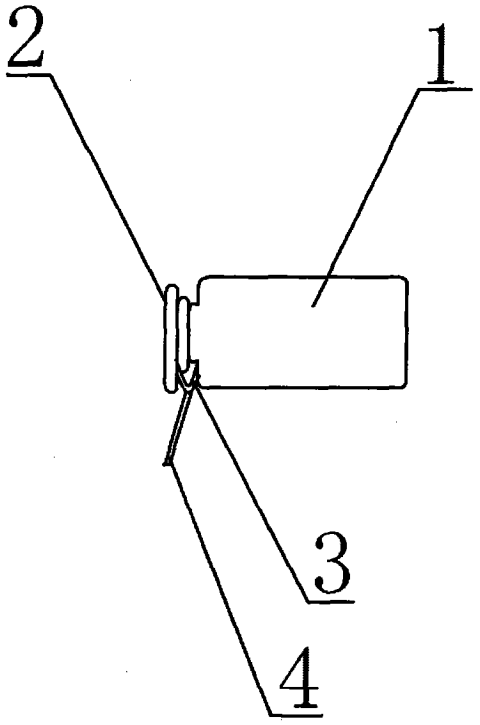

图 1