201701801

(19)中華民國智慧財產局

(12)發明說明書公開本 (11)公開編號：TW 201701801 A

(43)公開日： 中華民國 106 (2017) 年 01 月 16 日

(21)申請案號：105121197 (22)申請日： 中華民國 105 (2016) 年 07 月 05 日

(51)Int. Cl.： *A45D34/06 (2006.01)* *A45D2/48 (2006.01)*

(30)優先權：2015/07/06 南韓 10-2015-0096128

(71)申請人：愛茉莉太平洋股份有限公司 (南韓) AMOREPACIFIC CORPORATION (KR)
南韓

(72)發明人：丁海元 JEONG, HAE WON (KR)；盧泫佑 ROE, HYUN WOO (KR)；韓恩實 HAN, EUN SIL (KR)

(74)代理人：賴安國；王立成

申請實體審查：有 申請專利範圍項數：9 項 圖式數：8 共 26 頁

(54)名稱

具有偏心刷桿的手指插入式睫毛膏容器

FINGER INSERTION TYPE MASCARA CONTAINER HAVING ECCENTRIC BRUSH ROD

(57)摘要

本發明揭示一種具有偏心刷桿的手指插入式睫毛膏容器，其包含：一容器體(10)，其內容納睫毛膏液體，並且在其上半部具有一開口(11)，一刮板(30)，其固接在該容器體(10)的該開口(11)上，來刮除一化妝材料，並且在其下半部形成一偏心刷桿插入孔(34)，一手指插入構件(40)，其已插入該刮板(30)內，其內形成一手指插入空間(41)，並且在其下半部形成一偏心刷桿連結部分(43)，以及一刷桿(50)，其連結至該手指插入構件(40)的該偏心刷桿連結部分(43)，並在其下半部形成一睫毛膏刷子(51)。

指定代表圖：

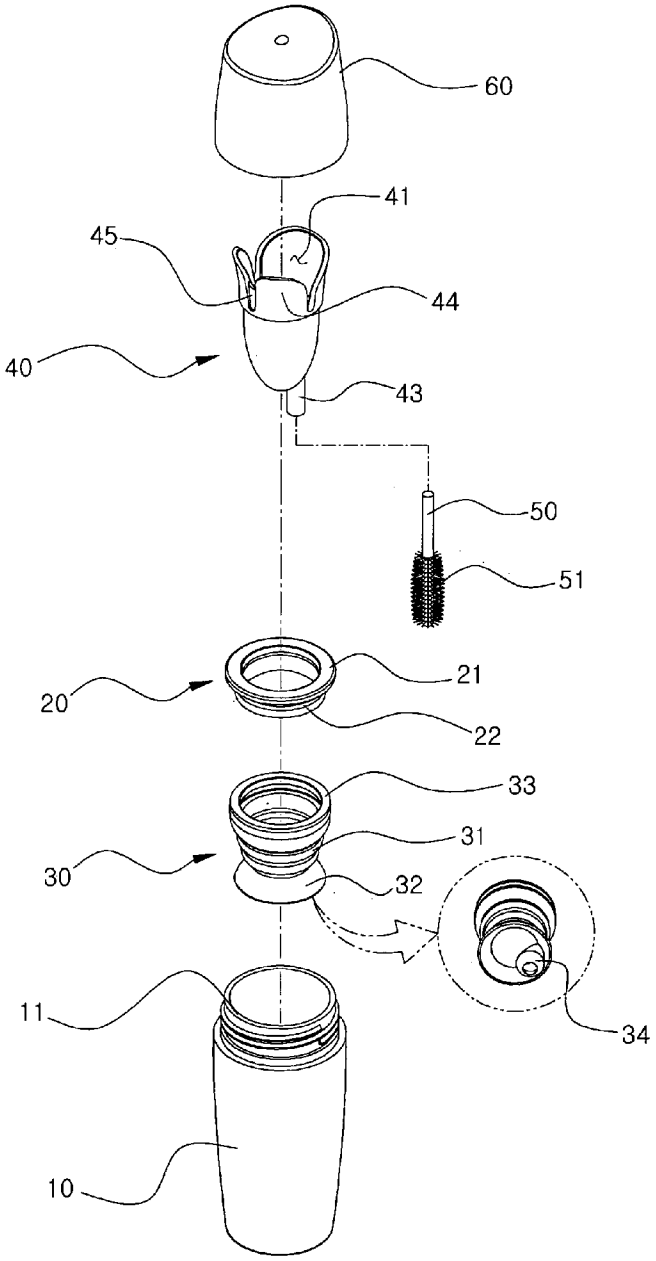

【圖4】

符號簡單說明：

10・・・容器體

11・・・開口

20・・・包裝

21・・・鎖定凸塊

22・・・連結環形突出物

30・・・刮板

31・・・溝管

32・・・防回流環形突出物

33・・・連結環形溝槽

34・・・偏心刷桿插入孔

40・・・手指插入構件

41・・・手指插入空間

43・・・偏心刷桿連結部分

44・・・手指固定部分

45・・・彈性狹縫構件

50・・・刷桿

51・・・刷子

60・・・容器蓋

專利案號：105121197

申請日：105.7.5

201701801

IPC分類：A45D 34/06 (2006.01)
A45D 2/48 (2006.01)

【發明摘要】

【中文發明名稱】 具有偏心刷桿的手指插入式睫毛膏容器

【中文】

本發明揭示一種具有偏心刷桿的手指插入式睫毛膏容器，其包含：一容器體(10)，其內容納睫毛膏液體，並且在其上半部具有一開口(11)，一刮板(30)，其固接在該容器體(10)的該開口(11)上，來刮除一化妝材料，並且在其下半部形成一偏心刷桿插入孔(34)，一手指插入構件(40)，其已插入該刮板(30)內，其內形成一手指插入空間(41)，並且在其下半部形成一偏心刷桿連結部分(43)，以及一刷桿(50)，其連結至該手指插入構件(40)的該偏心刷桿連結部分(43)，並在其下半部形成一睫毛膏刷子(51)。

【指定代表圖】 圖4

【代表圖之符號簡單說明】

10 容器體

11 開口

20 包裝

21 鎖定凸塊

22 連結環形突出物

30 刮板

31 溝管

32 防回流環形突出物

33 連結環形溝槽

34 偏心刷桿插入孔

40 手指插入構件

41 手指插入空間

43 偏心刷桿連結部分

44 手指固定部分

45 彈性狹縫構件

50 刷桿

51 刷子

60 容器蓋

【發明說明書】

【中文發明名稱】　具有偏心刷桿的手指插入式睫毛膏容器

【技術領域】

【0001】　本發明係關於一種具有偏心刷桿的手指插入式睫毛膏容器，尤其係關於一種具有偏心刷桿的手指插入式睫毛膏容器，其具有一種結構，其中一包裝連結至一容器體上半部內所形成的一開口，來容納睫毛膏液體，在該包裝底下偏心形成一偏心刷桿插入孔，一手指插入構件插入該刮板內部，在其內形成一手指插入空間，並且在其下半部形成偏心提供的一偏心刷桿連結部分，並且該刷桿具有一刷子，連結至該偏心刷桿連結部分。因此，使用者將手指插入該手指插入空間，拉出該手指插入構件，並使用偏心形成的該刷桿之刷子來化上睫毛妝。因此，與相關技術不同，該睫毛膏刷桿可避免與使用者的臉接觸，避免毀掉化好的妝。此外，可避免該刷桿的睫毛膏液體沾到使用者的眼睛或鼻子四周。

【先前技術】

【0002】　彩妝藉由讓外觀亮麗，來美化修飾使用者的肌膚，其分類成：底妝，讓膚色均勻並且掩蓋瑕疵，以及點妝，部分增強唇、眼睛或指甲的立體效果。底妝包含：底霜、粉底和粉餅，而點妝則包含：唇膏、眼線液和睫毛膏。

【0003】　睫毛膏屬於一種化妝品，可讓使用者的睫毛看起來厚又長，令人印象深刻，並且使用者將刷子浸入化妝材料，然後將化妝材料塗抹到使用者的睫毛上。

【0004】 一般而言，關於睫毛膏，刷子與內含睫毛膏化妝材料的容器之蓋子一體成形。因此，當消費者打開蓋子使用化妝材料時，內容物沾黏在刷子上，並且使用者將刷子上沾黏的內容物塗抹至使用者的睫毛。

【0005】 然而，在根據相關技術的睫毛膏容器內，一刷子從一蓋子內側部分的中心往縱向方向延伸。當使用者以許多角度化睫毛妝時，蓋子的邊緣會與使用者的臉接觸，如此使用者無法精巧地化睫毛妝。此外，沾黏至該刷桿的睫毛膏液體會沾到使用者臉部，尤其是使用者的眼睛或鼻子四周。

【0006】 為了解決該問題，如圖1所示，本發明的申請人已提出韓國未審查實用新型公開申請案第20-2011-0009608號，揭示一種結構，將具有一插入溝槽的刷桿連結至一容器蓋內側部分、將利用外力可多角度彎折的一多關節臂1連結至該插入溝槽，以及將具有一刷毛的刷桿連結至該多關節臂1的外側周邊部分。在從該睫毛膏容器中抽出該刷子的程序中，當化睫毛妝時，使用者根據喜好或使用者睫毛的曲線來改變刷子角度，如此使用者可以許多角度輕鬆上妝。

【0007】 雖然相關技術利用改變該刷子角度，來解決使用者以許多角度化睫毛妝時，容器蓋接觸使用者臉部或沾黏在刷桿上的睫毛膏液體沾到使用者臉部之問題，不過刷子是有角度的，這在使用者化睫毛妝而旋轉睫毛刷時會刺激使用者的眼瞼。

【0008】 為了解決此問題，如圖2所示，本發明的申請人已申請了揭示一種化妝塗抹產品的第20-0459829號韓國實用新型專利。使用者將手指插入該化妝塗抹產品，並在該化妝塗抹產品上沾黏化妝品材料，如此將該化妝品材料塗抹至使用者臉部。該化妝塗抹產品包含由彈性材料形成的套管、從該套管延伸出來的刷桿以及形成於該刷桿末端部分上的塗抹尖端。該套管包含彈性支撐構件

2，該構件往手指插入該套管的方向延伸並具有一線圈彈簧形狀。當使用者將手指插入該套管，彈性支撐構件2環繞固定手指，如此使用者只移動手指就可多角度上妝。

【0009】 雖然該相關技術解決了使用者化睫毛妝時刷子刺激使用者眼瞼的問題，不過從該套管往下延伸的該刷桿位於該套管的中央。因此，當使用者化妝時，該套管會與臉部接觸而弄毀掉化好的妝。

【0010】 此外，因為手指只透過該套管內形成並具有該線圈彈簧形狀的彈性支撐構件2來固定，如此無法緊密固定手指，導致塗抹構件抖動，這樣使用者無法精巧化妝。

【發明內容】

【0011】 本發明係用來解決該相關技術中發生的問題，並且本發明的目的在於提供一種具有偏心刷桿的手指插入式睫毛膏容器，其具有一種結構，其中一包裝連結至一容器體上半部內所形成的一開口，來容納睫毛膏液體，在該包裝底下偏心形成一偏心刷桿插入孔，一手指插入構件插入該刮板內部，在其刮板內形成一手指插入空間，並且在其下半部形成偏心提供的一偏心刷桿連結部分，並且該刷桿具有一刷子，連結至該偏心刷桿連結部分。因此，使用者將手指插入該手指插入空間，拉出該手指插入構件，並使用偏心形成的該刷桿之刷子來化上睫毛妝。因此，與相關技術不同，該睫毛膏刷桿可避免與使用者的臉接觸，避免毀掉化好的妝。此外，可避免該刷桿的睫毛膏液體沾到使用者的眼睛或鼻子四周。

【0012】 本發明的另一個目的為提供一種具有偏心刷桿的手指插入式睫毛膏容器，其中使用者將手指插入該手指插入溝槽來使用睫毛膏。因此，使用

者可只使用手指，不必用手握著一額外蓋子就可化睫毛妝，如此可輕鬆化睫毛妝。此外，當使用者化睫毛妝時，可避免使用者不小心掉落該刷子。

【0013】 仍舊是本發明的另一個目的為提供一種具有偏心刷桿的手指插入式睫毛膏容器，其中在手指固定部分內形成從該手指插入構件往上延伸的複數個彈性狹縫構件。因此，當使用者將不同大小的手指插入該手指插入空間，該手指固定部分會彈性擴展，如此不管手指大小如何，使用者都可輕鬆將手指插入該手指插入空間，並且當手指插入時擴展的該手指固定部分會彈性收回來固定手指。因此，當使用者化睫毛妝時，使用者可精巧化睫毛妝不抖動。

【0014】 為了達成該目的，提供一種具有一偏心刷桿的手指插入式睫毛膏容器。該手指插入式睫毛膏容器包含：

一容器體(10)，其內容納睫毛膏液體，並且在其上半部形成一開口(11)，

一刮板(30)，其固接在該容器體(10)的該開口(11)上，來刮除一化妝材料，並且在其下半部形成一偏心刷桿插入孔(34)，

一手指插入構件(40)，其已插入該刮板(30)內，於該刮板內形成一手指插入空間(41)，並且在其下半部形成一偏心刷桿連結部分(43)，以及

一刷桿(50)，其連結至該手指插入構件(40)的該偏心刷桿連結部分(43)，並在其下半部形成一睫毛膏刷子(51)。

【0015】 該偏心刷桿插入孔(34)偏心形成於該刮板(30)的下半部，並且該偏心刷桿連結部分(43)偏心形成於該手指插入構件(40)的下半部，並插入該偏心刷桿插入孔(34)。

【0016】 此外，一包裝(20)額外連結在該容器體(10)的該開口(11)與該刮板(30)之間。

【0017】 此外，一溝管(31)形成於該刮板(30)的外側周邊表面上。

【0018】 進一步，一防回流環形突出物(32)形成於該刮板(30)的下半部之一外側周邊表面上，避免睫毛膏液體回流。

【0019】 此外，一防滑突出物(42)形成於該手指插入構件(40)的一內側周邊表面上。

【0020】 此外，形成一手指固定部分(44)同時從該手指插入構件(40)往上延伸，並且一彈性狹縫構件(45)形成於該手指固定部分(44)內。

【0021】 進一步，一容器蓋(60)額外連結至該容器體(10)的上半部。

【0022】 進一步，一壓按環狀突出輪(61)形成於該容器蓋(60)的內側表面上。

【0023】 如上述，在具有偏心刷桿的手指插入式睫毛膏容器內，該包裝連結至該容器體上半部內所形成的該開口，來容納睫毛膏液體，在該包裝底下偏心形成該偏心刷桿插入孔，該手指插入構件插入該刮板內部，在其內形成該手指插入空間，並且在其下半部形成偏心提供的該偏心刷桿連結部分，並且該刷桿具有該刷子，連結至該偏心刷桿連結部分。此後，使用者將手指插入該手指插入空間，拉出該手指插入構件，並使用偏心形成的該刷桿之刷子來化上睫毛妝。因此，與相關技術不同，該睫毛膏刷桿可避免與使用者的臉接觸，以避免毀掉化好的妝。此外，可避免該刷桿的睫毛膏液體沾到使用者的眼睛或鼻子四周。

【0024】 此外，使用者將手指插入該手指插入溝槽來使用睫毛膏。因此，使用者可只使用手指，不必用手握著一額外蓋子就可化睫毛妝，如此可輕鬆化睫毛妝。此外，當使用者化睫毛妝時，可避免使用者不小心掉落該刷子。

【0025】 此外，複數個彈性狹縫構件形成於該手指固定部分內，從該手指插入構件往上延伸。因此，當使用者將不同大小的手指插入該手指插入空間，該手指固定部分會彈性擴展，如此不管手指大小如何，使用者都可輕鬆將手指插入該手指插入空間，並且當手指插入時擴展的該手指固定部分會彈性收回來固定手指。因此，當使用者化睫毛妝時，使用者可精巧化睫毛妝而不抖動。

【圖式簡單說明】

【0026】

[圖1]為顯示根據相關技術的一刷子彎曲狀態之剖面圖。

[圖2]為顯示根據相關技術的另一個刷子之剖面圖。

[圖3]為顯示根據本發明一個具體實施例具有偏心刷桿的手指插入式睫毛膏容器之透視圖。

[圖4]為顯示根據本發明一個具體實施例具有偏心刷桿部分的手指插入式睫毛膏容器之分解透視圖。

[圖5]為顯示根據本發明一個具體實施例具有偏心刷桿的手指插入式睫毛膏容器之剖面圖。

[圖6]為顯示根據本發明一個具體實施例，一容器蓋已經分離的具有偏心刷桿的手指插入式睫毛膏容器之剖面圖。

[圖7]為顯示根據本發明一個具體實施例，該手指插入構件已經分離之具有偏心刷桿的手指插入式睫毛膏容器之剖面圖。

[圖8]為顯示根據本發明一個具體實施例，該手指插入構件已經分離之具有偏心刷桿的手指插入式睫毛膏容器之剖面圖。

【實施方式】

【0027】 此後，將參考附圖，說明根據本發明一個具體實施例具有偏心刷桿的手指插入式睫毛膏容器。

【0028】 圖3為顯示根據本發明一個具體實施例具有偏心刷桿的手指插入式睫毛膏容器之透視圖。圖4為顯示根據本發明一個具體實施例具有偏心刷桿部分的手指插入式睫毛膏容器之分解透視圖。圖5為顯示根據本發明一個具體實施例具有偏心刷桿的手指插入式睫毛膏容器之剖面圖。圖6為顯示根據本發明一個具體實施例，一容器蓋已經打開的具有偏心刷桿的手指插入式睫毛膏容器之剖面圖。圖7為顯示根據本發明一個具體實施例，該手指插入構件已經分離之具有偏心刷桿的手指插入式睫毛膏容器之剖面圖。圖8為顯示根據本發明一個具體實施例，該手指插入構件已經分離之具有偏心刷桿的手指插入式睫毛膏容器之剖面圖。

【0029】 根據本發明具有偏心刷桿的該手指插入式睫毛膏容器包含一容器體10，內含睫毛膏液體，並且在其一上半部形成一開口11，一刮板30，其固接在容器體10的開口11上，來刮除一化妝材料，並且在其下半部形成一偏心刷桿插入孔34，一手指插入構件40，其已插入刮板30內，其內形成一手指插入空間41，並且在其下半部形成一偏心刷桿連結部分43，以及一刷桿50，其連結至手指插入構件40的偏心刷桿連結部分43，並在其下半部形成一睫毛膏刷51。

【0030】 容器體10內含睫毛膏液體，並且在其上端上形成開口11。

【0031】 刮板30可直接固接在容器體10的開口11上，或透過連結固接至包裝20。

【0032】 包裝20避免刮板30與容器體10分離，並且由PP (聚丙烯)或PE (聚乙烯)形成。

【0033】 包裝20在其上端上形成一鎖定凸塊21，並且在其下外側周邊表面上形成一連結環形突出物22。

【0034】 鎖定凸塊21與容器體10的開口11鎖在一起，避免包裝20進入容器體10的內部。

【0035】 刮板30連結至連結環形突出物22，並且裝配在包裝20的連結環形突出物22與容器體10的內壁之間。

【0036】 刮板30連結至容器體10的開口11，或連結至包裝20的連結環形突出物22，來刮除刷桿50上的該睫毛膏液體。

【0037】 刮板30由彈性材料形成，如此刮板30可彈性拉伸與恢復。特別是，刮板30由至少天然橡膠、合成橡膠、聚氨酯橡膠、丁腈橡膠(NBR)和聚矽氧之一者所形成。

【0038】 刮板30在其外側周邊表面上形成一溝管31，並且在溝管31的下半部形成一防回流環形突出物32。刮板30在其上內側周邊表面上形成一連結環形溝槽33，並且在其下半部形成一偏心刷桿插入孔34。

【0039】 溝管31形成於刮板30的外側周邊表面上，可彈性延伸，如此刷子51浸入並使用容器體10的下半部內殘留的睫毛膏液體。因此，避免睫毛膏液體殘留在容器體10內。

【0040】 防回流環形突出物32形成於溝管31的下半部。

【0041】 如圖7所示，當手指插入構件40與容器體10分離時，防回流環形突出物32可避免該刷桿的睫毛膏液體沿著刮板30的外側周邊表面往上流。因此，避免睫毛膏液體進入刮板30與容器體之間的空間而硬化。

【0042】 包裝20的連結環形突出物22已連結至刮板30的上內側周邊表面上形成之連結環形溝槽33，如此避免刮板30從容器體10的內部分離。

【0043】 刮板30在其下半部提供一偏心刷桿插入孔34，並且偏心刷桿插入孔34偏離刮板30的中心形成。

【0044】 一偏心刷桿連結部分43，其偏心形成於手指插入構件40的下半部，並且已插入偏心刷桿插入孔34。

【0045】 手指插入構件40已插入刮板30內。

【0046】 一手指插入空間41形成於手指插入構件40之內，並且偏心刷桿連結部分43偏心形成於手指插入構件40的下半部。

【0047】 一手指已插入手指插入空間41，並且在手指插入空間41的內側周邊表面上形成防滑突出物42，避免當手指插入手指插入空間41時滑動。

【0048】 手指插入空間41可讓使用者不必一手握住容器蓋60就可化妝，因為當使用者要化睫毛妝時，將手指插入手指插入空間41即可。此外，可避免因為使用者不小心而掉落手指插入構件40，如此可避免連結至手指插入構件40的刷子51受污染。

【0049】 具有刷子51的刷桿50已連結至偏心刷桿連結部分43。

【0050】 刷桿50可連結至偏心刷桿連結部分43，或可與手指插入構件40一體成形。

【0051】 有關連結至偏心刷桿連結部分43的刷桿50，因為使用者將手指插入手指插入空間41來拉出手指插入構件40，並且使用偏心刷桿50的刷子51化睫毛妝，如此避免睫毛膏的刷桿與使用者臉部接觸，避免毀掉化好的妝，這與先前技術不同。因此，可避免該刷桿的睫毛膏液體沾到使用者的眼睛或鼻子四周。

【0052】 一手指固定部分44從手指插入構件40往上延伸，將插入至手指插入空間41的使用者手指固定。

【0053】 複數個彈性狹縫構件45形成於手指固定部分44內。

【0054】 當具有不同大小的使用者手指插入手指插入空間41時，彈性狹縫構件45可隨手指固定部分44彈性展開而幫助手指插入，然後在手指插入時展開的手指固定部分44會彈性恢復，來固定手指。因此，當使用者化睫毛妝時，使用者可精巧化睫毛妝而不抖動。

【0055】 容器蓋60額外連結至容器體10的上半部。

【0056】 複數個壓按環形突出物61形成於容器蓋60的內側上半部。當容器蓋60關閉時，如圖5所示，壓按環形突出物61壓按手指插入構件40的手指固定部分44。

【0057】 當推擠刮板30至容器體10的下半部時，壓按環形突出物61壓按手指固定部分44的上端部分，如此溝管31伸長。因此，手指插入構件40與刮板30的內側部分緊密接觸，將容器體10密封，藉此避免容器體10內的睫毛膏液體揮發。

【0058】 此後，將詳細說明根據本發明具有偏心刷桿的手指插入式睫毛膏容器之組裝方法及使用狀態。

【0059】 根據本發明，包裝20連結至容器體10的上端內提供之開口11，並且包裝20下半部形成的連結環形突出物22裝配至刮板30的連結環形溝槽33內，如此刮板30連結至包裝20的下半部。

【0060】 此後，手指插入構件40已插入刮板30，並且具有刷子51的刷桿50連結至偏心刷桿連結部分43。

【0061】 容器蓋60已連結至容器體10的上半部，並且壓按環形突出物61形成於容器蓋60的內側上半部。如圖5所示，當容器蓋60關閉時，壓按環形突出物61壓按手指插入構件40的手指固定部分44，藉此完成組裝。

【0062】 為了透過上述方法用完具有偏心刷桿的手指插入式睫毛膏容器內之睫毛膏液體，從容器體10上打開容器蓋60，如圖6所示。

【0063】 在此情況下，因為壓按容器蓋60而伸長的刮板30之溝管31會收縮，如此手指插入構件40往上移動。

【0064】 此後如圖7所示，手指已經插入手指插入構件40的手指插入空間41，手指固定部分44從手指插入構件40往上延伸，並且彈性狹縫構件45形成於手指固定部分44內。

【0065】 由於彈性狹縫構件45，當使用者將不同大小的手指插入手指插入空間41，手指固定部分44會彈性擴展，如此不管手指大小如何，使用者都可輕鬆將手指插入手指插入空間41，並且當手指插入時擴展的手指固定部分44會彈性收回來固定手指。因此，當使用者化睫毛妝時，使用者可精巧化睫毛妝不抖動。

【0066】 此後，如圖8所示，手指插入構件40與容器體10分離。

【0067】 有關連結至偏心刷桿連結部分43的刷桿50，因為使用者將手指插入手指插入空間41來拉出手指插入構件40，並且使用偏心刷桿50的刷子51化睫毛妝，如此避免睫毛膏的刷桿與使用者臉部接觸，以避免毀掉化好的妝，這與先前技術不同。因此，可避免該刷桿的睫毛膏液體沾到使用者的眼睛或鼻子四周。

【0068】 雖然僅供例示以具有偏心刷桿的手指插入式睫毛膏容器來說明本發明，不過應了解，本發明並不受限於該具體實施例，精通技術人士在不背離以下所主張的本發明精神與領域之下，可進行許多改變與修改。

【符號說明】

【0069】

1 多關節臂

2 彈性支撐構件

10 容器體

11 開口

20 包裝

21 鎖定凸塊

22 連結環形突出物

30 刮板

31 溝管

32 防回流環形突出物

33 連結環形溝槽

34 偏心刷桿插入孔

40 手指插入構件

41 手指插入空間

42 防滑突出物

43 偏心刷桿連結部分

44 手指固定部分

45 彈性狹縫構件

50 刷桿

51 刷子

60 容器蓋

61 壓按環形突出物

【發明申請專利範圍】

【第1項】一種具有偏心刷桿的手指插入式睫毛膏容器，該手指插入式睫毛膏容器包含：

一容器體(10)，其內容納睫毛膏液體，並且在其上半部具有一開口(11)；

一刮板(30)，其固接在該容器體(10)的該開口(11)上，來刮除一化妝材料，並且在其下半部形成一偏心刷桿插入孔(34)；

一手指插入構件(40)，其已插入該刮板(30)內，其內形成一手指插入空間(41)，並且在其下半部形成一偏心刷桿連結部分(43)；以及

一刷桿(50)，其連結至該手指插入構件(40)的該偏心刷桿連結部分(43)，並在其下半部形成一睫毛膏刷子(51)， 其中

該偏心刷桿插入孔(34)偏心形成於該刮板(30)的下半部，並且該偏心刷桿連結部分(43)偏心形成於該手指插入構件(40)的下半部，並插入該偏心刷桿插入孔(34)。

【第2項】一種具有偏心刷桿的手指插入式睫毛膏容器，該手指插入式睫毛膏容器包含：

一容器體(10)，其內容納睫毛膏液體，並且在其上半部具有一開口(11)；

一刮板(30)，其固接在該容器體(10)的該開口(11)上，來刮除一化妝材料，並且在其下半部形成一偏心刷桿插入孔(34)；以及

一手指插入構件(40)，其已插入該刮板(30)內，其內形成一手指插入空間(41)，並且在其下半部形成一刷桿(50)，在該刷桿一末端部分上形成一睫毛膏刷子(51)，其中

該偏心刷桿插入孔(34)偏心形成於該刮板(30)的下半部，並且該刷桿(50)偏心形成於該手指插入構件(40)的下半部，該刷桿(50)與該手指插入構件(40)的下半部一體成形。

【第3項】如請求項1或2所述之手指插入式睫毛膏容器，其中

一包裝(20)額外連結在該容器體(10)的該開口(11)與該刮板(30)之間。

【第4項】如請求項1或2所述之手指插入式睫毛膏容器，進一步包含：

一溝管(31)，其形成於該刮板(30)的一外側周邊表面上。

【第5項】如請求項1或2所述之手指插入式睫毛膏容器，進一步包含：

一防回流環形突出物(32)，其形成於該刮板(30)下半部的一外側周邊表面上，避免睫毛膏液體回流。

【第6項】如請求項1或2所述之手指插入式睫毛膏容器，進一步包含：

一防滑突出物(42)，其形成於該手指插入構件(40)的一內側周邊表面上。

【第7項】如請求項1或2所述之手指插入式睫毛膏容器，進一步包含：

一手指固定部分(44)，其從該手指插入構件(40)往上延伸；以及

一彈性狹縫構件(45)，其形成於手指固定部分(44)內。

【第8項】如請求項1或2所述之手指插入式睫毛膏容器，其中

一容器蓋(60)額外連結至該容器體(10)的該上半部。

【第9項】如請求項8所述之手指插入式睫毛膏容器，進一步包含：

一壓按環形突出物(61)，其形成於該容器蓋(60)的一內側表面上。

【發明圖式】

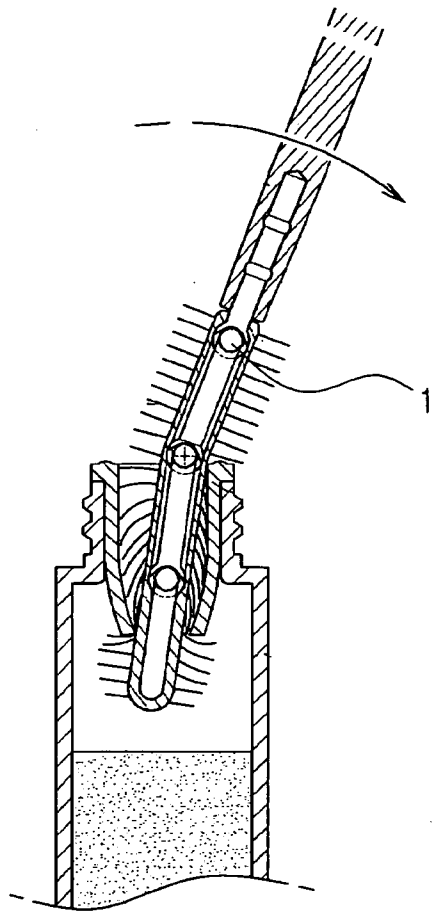

【圖1】

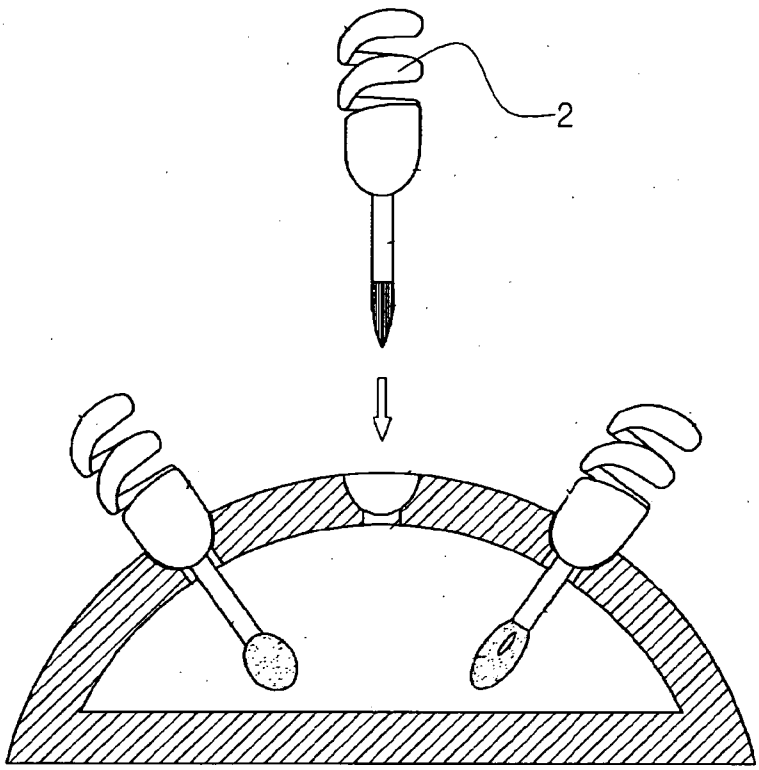

【圖2】

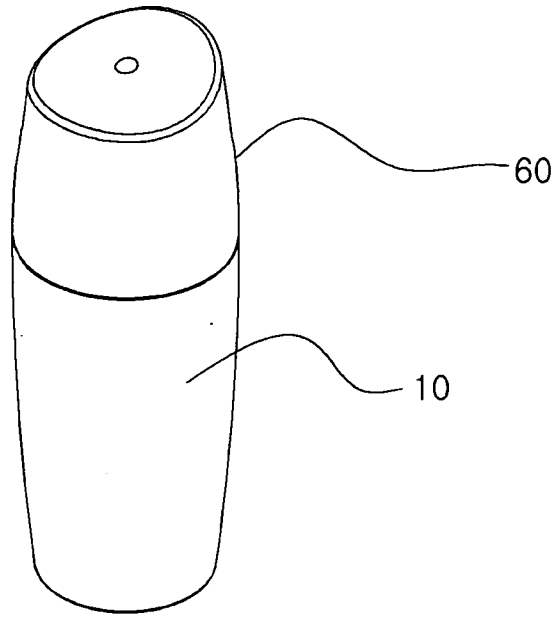

【圖3】

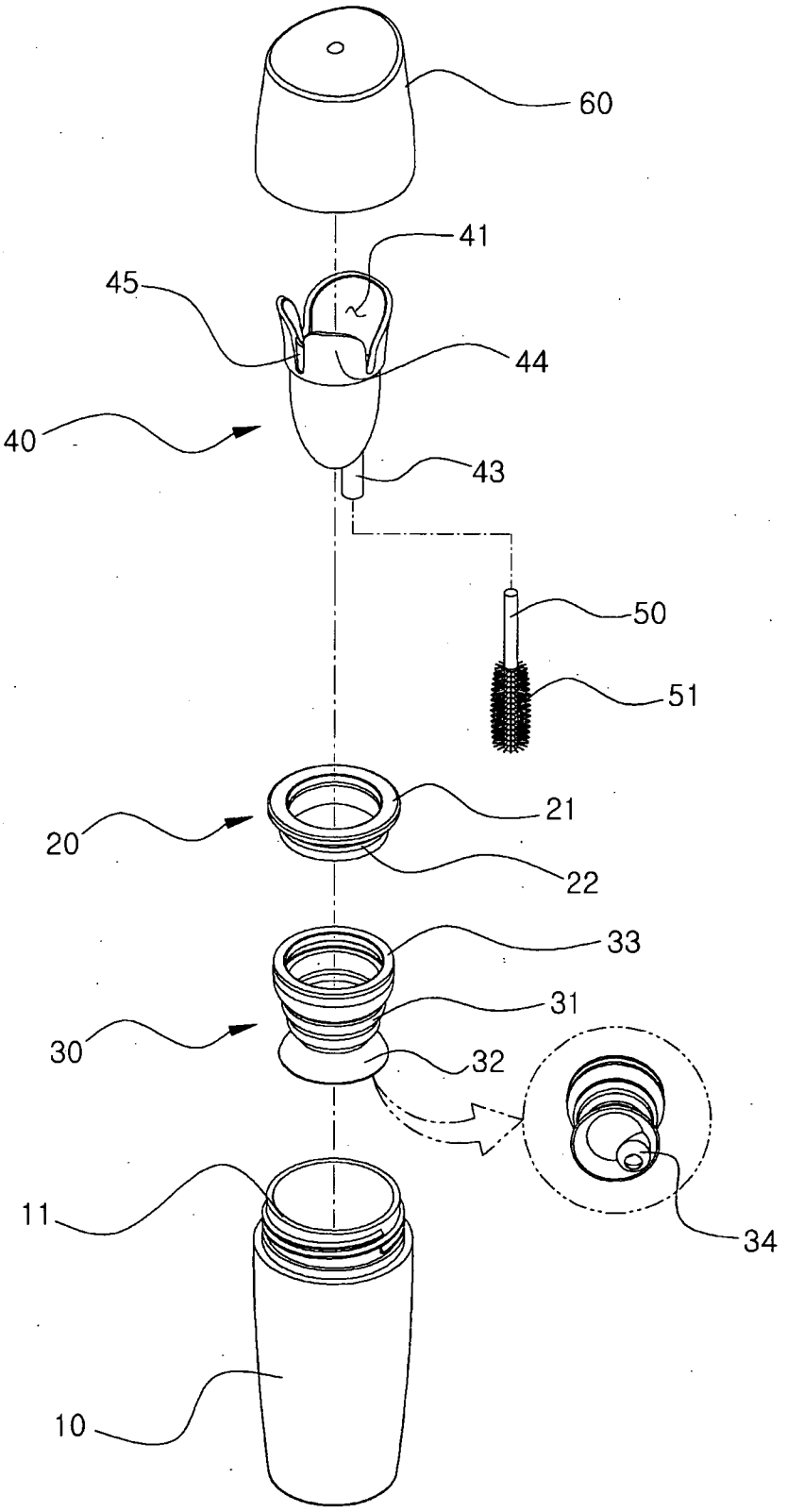

【圖4】

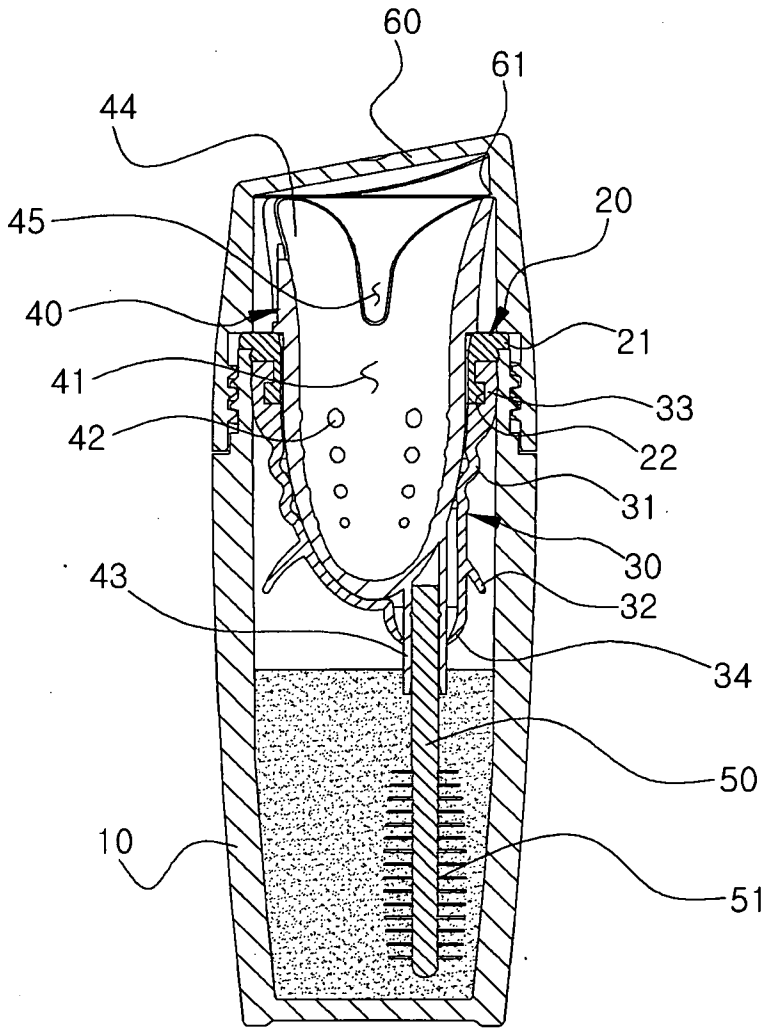

【圖5】

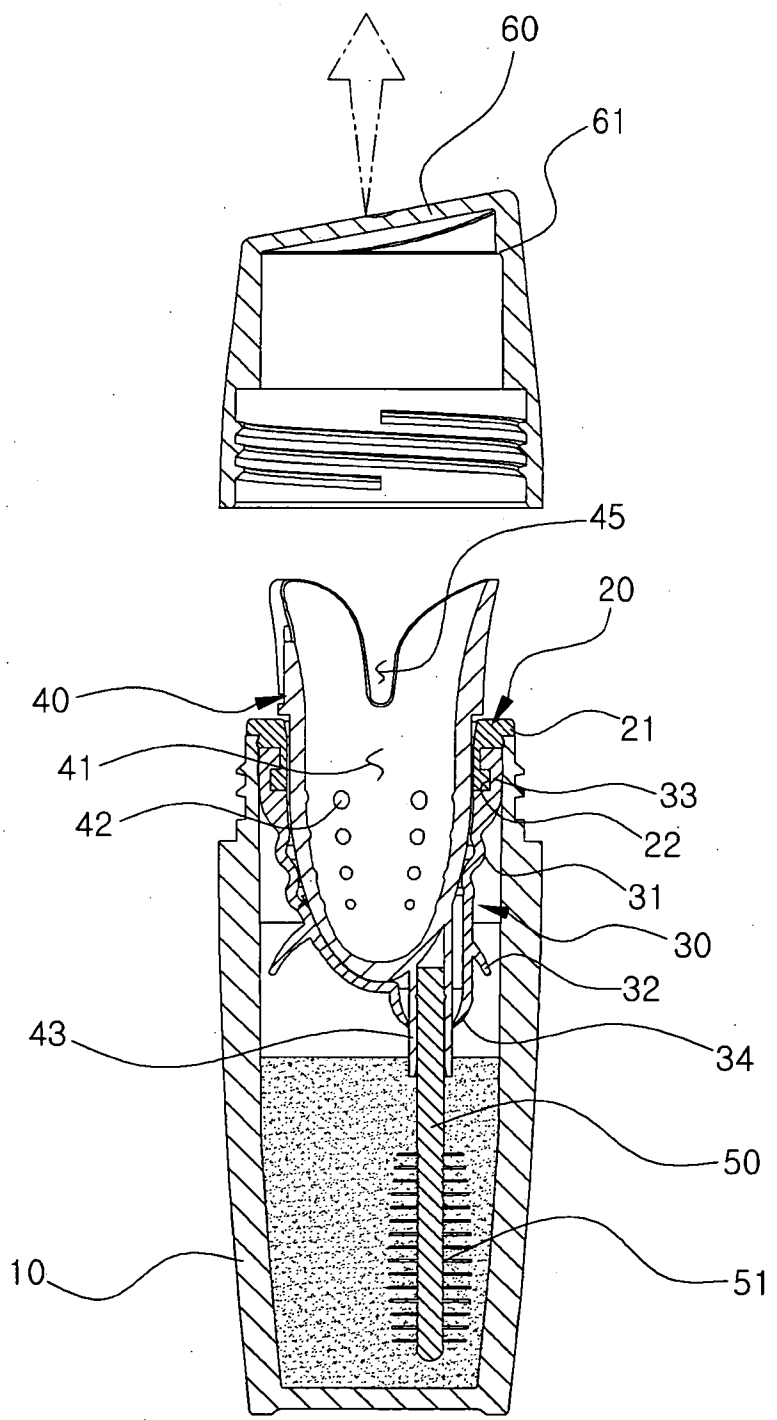

【圖6】

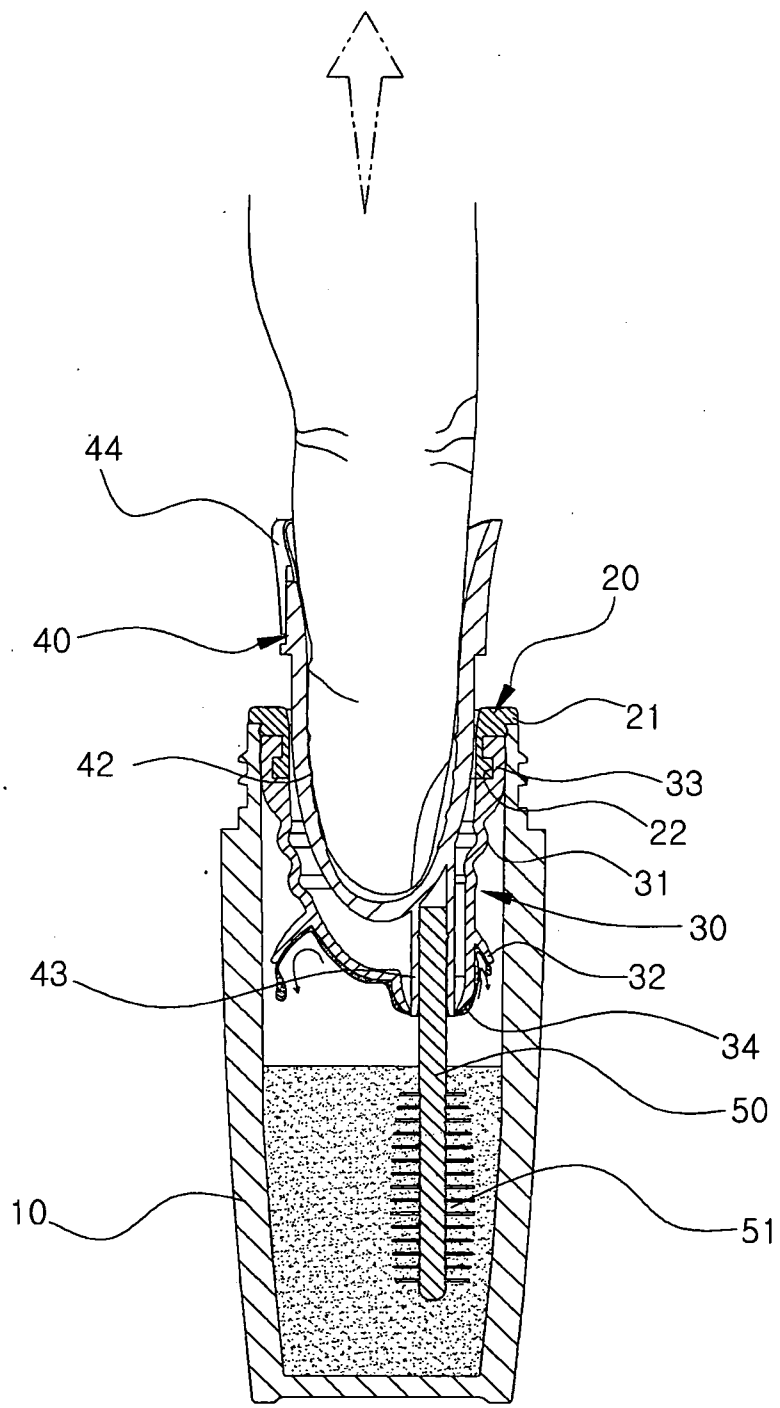

【圖7】

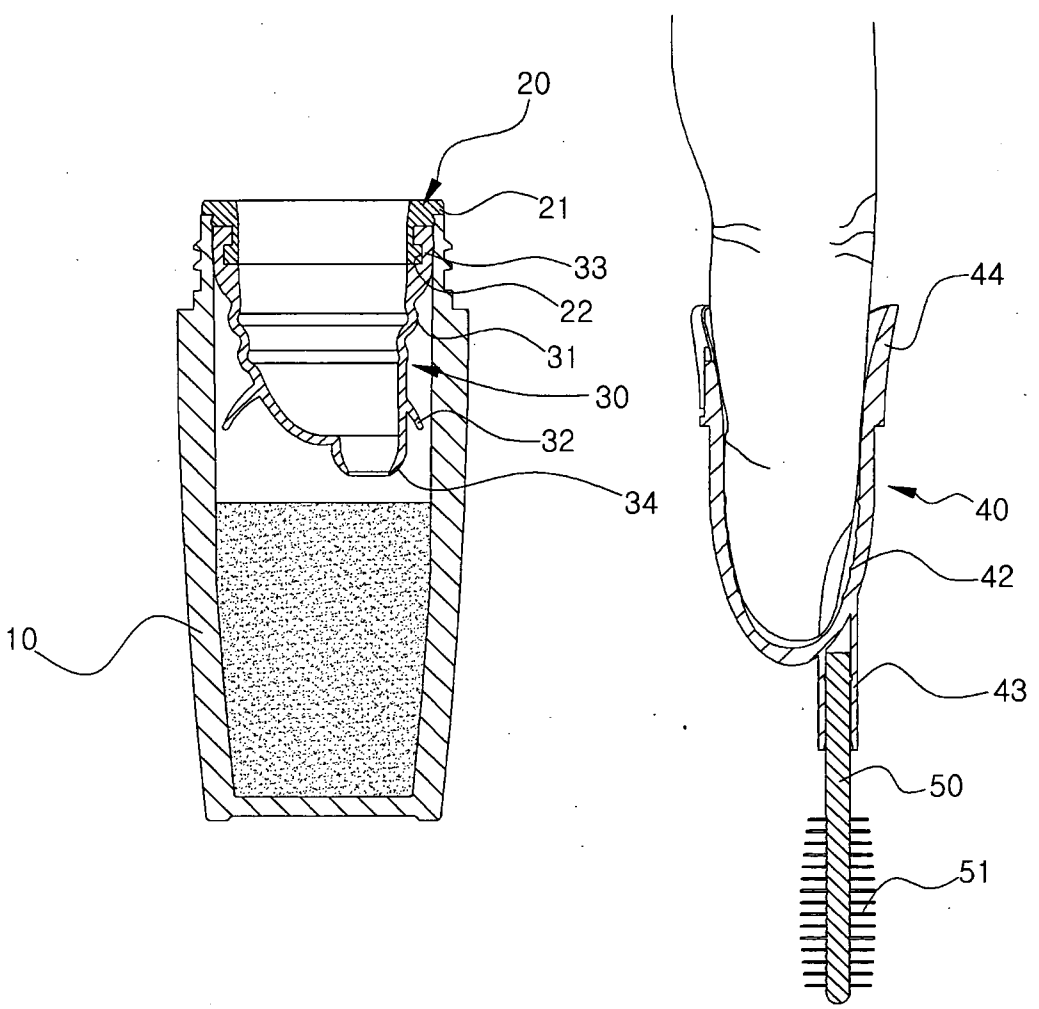

【圖8】