(19)中华人民共和国国家知识产权局

(12)实用新型专利

(10)授权公告号 CN 208620229 U
(45)授权公告日 2019.03.19

(21)申请号 201821000093.8

(22)申请日 2018.06.27

(73)专利权人 甘罗
地址 537100 广西壮族自治区贵港市南区瓦塘乡上江村下垌屯143号

(72)发明人 甘罗

(74)专利代理机构 昆明合众智信知识产权事务所 53113
代理人 张玺

(51)Int.Cl.
F21S 9/03(2006.01)
F21V 23/04(2006.01)
F21V 21/10(2006.01)
F21W 131/103(2006.01)

权利要求书1页 说明书2页 附图2页

(54)实用新型名称

一种太阳能路灯

(57)摘要

本实用新型公开了一种太阳能路灯，包括太阳能板，所述太阳能板中间设有固定柱，所述固定柱连接调节杆，所述调节杆靠近太阳能板一端设有锁定旋钮，所述调节杆另一端连接方向调节转盘，所述方向调节转盘连接灯头，所述灯头一端开有灯杆插入孔或套入灯杆孔，所述灯杆插入孔或套入灯杆孔两侧设有调节轮。该实用新型，在调节杆末端设有旋转设备可以使太阳能板360°转动调整方向，同时灯头设有灯杆插入孔或者外套入灯杆孔，两种安装孔均为一模成型，节约成本，使太阳能路灯使用更加灵活。

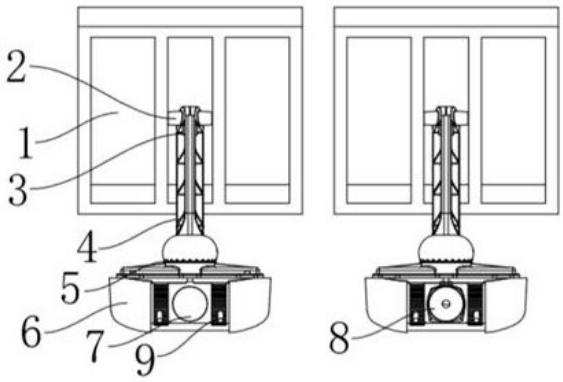

CN 208620229 U

1.一种太阳能路灯，包括太阳能板(1)，其特征在于：所述太阳能板(1)中间设有固定柱(2)，所述固定柱(2)连接调节杆(4)，所述调节杆(4)靠近太阳能板(1)一端设有锁定旋钮(3)，所述调节杆(4)另一端连接方向调节转盘(5)，所述方向调节转盘(5)连接灯头(6)，所述灯头(6)一端开有灯杆插入孔(7)或套入灯杆孔(8)，所述灯杆插入孔(7)或套入灯杆孔(8)两侧设有调节轮(9)。

2.根据权利要求1所述的一种太阳能路灯，其特征在于：所述调节杆(4)一端开有孔洞，固定柱(2)从中穿过。

3.根据权利要求1所述的一种太阳能路灯，其特征在于：所述太阳能板(1)与调节杆(4)之间有夹角。

4.根据权利要求1所述的一种太阳能路灯，其特征在于：所述方向调节转盘(5)固定部分位于灯头(6)，转动部分位于调节杆(4)。

5.根据权利要求1所述的一种太阳能路灯，其特征在于：所述调节轮(9)为两个，对称分布于灯杆插入孔(7)或套入灯杆孔(8)两侧。

一种太阳能路灯

技术领域

[0001] 本实用新型属于照明用品技术领域，具体涉及一种太阳能路灯。

背景技术

[0002] 太阳能路灯借用太阳能发电，不需要铺设供电线路，方便环保，但现有太阳能路灯安装方式只限于一种方式，浪费资源且灵活性不够强，无法满足各种不同的实际使用需要。

[0003] 有鉴于此，需要设计一种新的结构以解决现有太阳能路灯中安装方式不够灵活的现象。

实用新型内容

[0004] 本实用新型的目的在于提供一种太阳能路灯，以解决上述背景技术中提出的问题。

[0005] 为实现上述目的，本实用新型提供如下技术方案：一种太阳能路灯，包括太阳能板，所述太阳能板中间设有固定柱，所述固定柱连接调节杆，所述调节杆靠近太阳能板一端设有锁定旋钮，所述调节杆另一端连接方向调节转盘，所述方向调节转盘连接灯头，所述灯头一端开有灯杆插入孔或套入灯杆孔，所述灯杆插入孔或套入灯杆孔两侧设有调节轮。

[0006] 优选的，所述调节杆一端开有孔洞，固定柱从中穿过。

[0007] 优选的，所述太阳能板与调节杆之间有夹角。

[0008] 优选的，所述方向调节转盘固定部分位于灯头，转动部分位于调节杆。

[0009] 优选的，所述调节轮为两个，对称分布于灯杆插入孔或套入灯杆孔两侧。

[0010] 本实用新型的技术效果和优点：该实用新型，在调节杆末端设有旋转设备可以使太阳能板360°转动调整方向，同时灯头设有灯杆插入孔或者外套入灯杆孔，两种安装孔均为一模成型，节约成本，使太阳能路灯使用更加灵活。

附图说明

[0011] 图1为本实用新型太阳能路灯主视图的结构示意图；

[0012] 图2为本实用新型太阳能路灯俯视图的结构示意图；

[0013] 图3为本实用新型太阳能路灯左视图的结构示意图。

[0014] 图中：1太阳能板、2固定柱、3锁定旋钮、4调节杆、5方向调节转盘、6灯头、7灯杆插入孔、8套入灯杆孔、9调节轮。

具体实施方式

[0015] 下面将结合本实用新型实施例中的附图，对本实用新型实施例中的技术方案进行清楚、完整地描述，显然，所描述的实施例仅仅是本实用新型一部分实施例，而不是全部的实施例。基于本实用新型中的实施例，本领域普通技术人员在没有做出创造性劳动前提下所获得的所有其他实施例，都属于本实用新型保护的范围。

[0016] 本实用新型提供了如图1-3所示的一种太阳能路灯，包括太阳能板1，所述太阳能板1中间设有固定柱2，所述固定柱2连接调节杆4，所述调节杆4靠近太阳能板1一端设有锁定旋钮3，所述调节杆4另一端连接方向调节转盘5，所述方向调节转盘5连接灯头6，所述灯头6一端开有灯杆插入孔7或套入灯杆孔8，所述灯杆插入孔7或套入灯杆孔8两侧设有调节轮9。

[0017] 具体的，所述调节杆4一端开有孔洞，固定柱2从中穿过，当需要调节太阳能板1与调节杆4之间的夹角时，松动锁定旋钮3即可使固定柱2在孔洞中转动，以调节夹角。

[0018] 具体的，所述太阳能板1与调节杆4之间有夹角，这样可以获得最长时间的日光照射以转化更多的电能。

[0019] 具体的，所述方向调节转盘5固定部分位于灯头6，转动部分位于调节杆4，在安装后将太阳能板1转向向光一侧更为方便。

[0020] 具体的，所述调节轮9为两个，对称分布于灯杆插入孔7或套入灯杆孔8两侧，转动调节轮9可以调节灯杆插入孔7或套入灯杆孔8的角度，方便套入或插入灯柱内。

[0021] 具体使用时，将灯柱插入或者套入灯杆插入孔7或套入灯杆孔8内，可以旋转调节轮9，调整角度使灯柱更容易套入或者插入，通过旋转方向调节转盘5将太阳能板1调向向光一侧，拧松锁定旋钮3，调整太阳能板1的仰角以获得最长日光照射时间，拧紧锁定旋钮3，即完成安装。

[0022] 最后应说明的是：以上所述仅为本实用新型的优选实施例而已，并不用于限制本实用新型，尽管参照前述实施例对本实用新型进行了详细的说明，对于本领域的技术人员来说，其依然可以对前述各实施例所记载的技术方案进行修改，或者对其中部分技术特征进行等同替换，凡在本实用新型的精神和原则之内，所作的任何修改、等同替换、改进等，均应包含在本实用新型的保护范围之内。

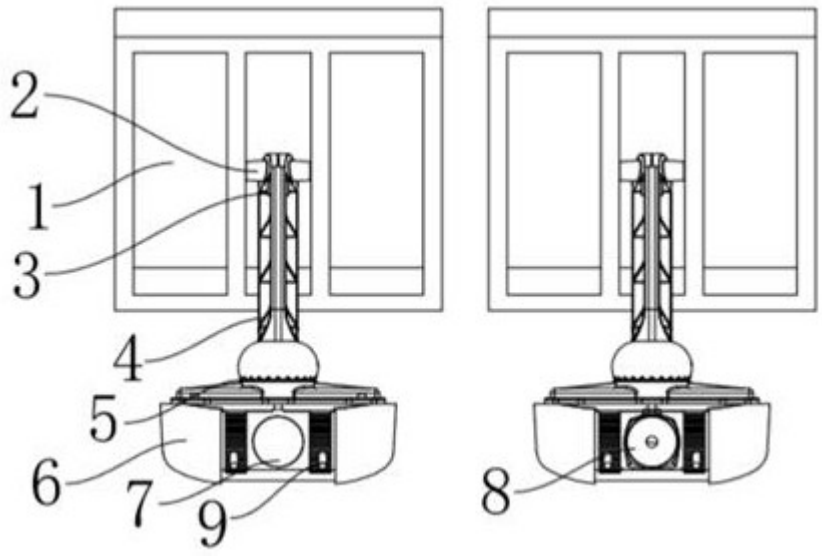

图1

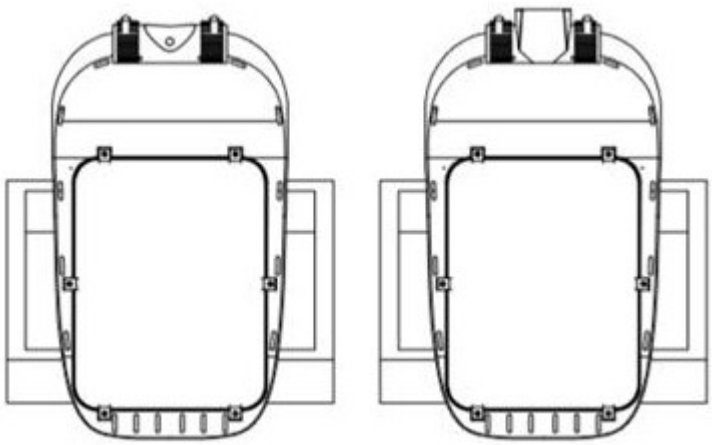

图2

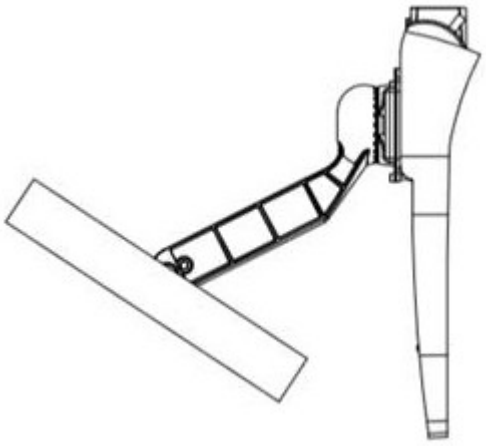

图3