(19)中华人民共和国国家知识产权局

(12)实用新型专利

(10)授权公告号 CN 204842192 U
(45)授权公告日 2015.12.09

(21)申请号 201520568964.6

(22)申请日 2015.08.01

(73)专利权人 河南可喜食品股份有限公司
地址 473500 河南省南阳市新野县肉牛产业化集群示范区内

(72)发明人 李洋 徐少建

(51)Int.Cl.
B07B 1/28(2006.01)
B07B 1/46(2006.01)

权利要求书1页 说明书2页 附图1页

(54)实用新型名称

一种玉米粒筛分分拣装置

(57)摘要

本实用新型涉及一种玉米粒筛分分拣装置，包括支架，支架上设置有箱体，所述的箱体的上部设置有第一带式输送机，所述的箱体内设置有筛网，筛网一侧设置有第一物料出口，所述的箱体底部安装有激振器，所述的箱体底部设置有第二物料出口，结构简单，容易制造和安装使用，循环分拣，分拣效率高，分拣工序和上下道工序协调，工作效率高。

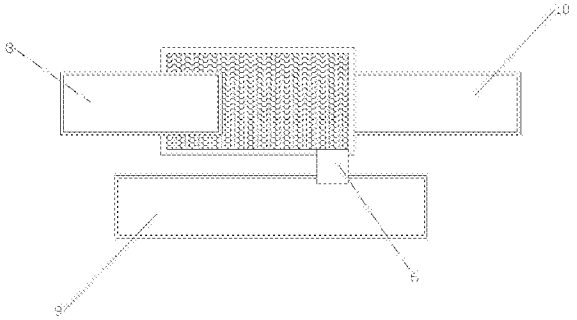

CN 204842192 U

1. 一种玉米粒筛分分拣装置，包括支架（1），支架（1）上设置有箱体（3），其特征在于：所述的箱体（3）的上部设置有第一带式输送机（8），所述的箱体（3）内设置有筛网（4），筛网（4）一侧设置有第一物料出口（6），所述的箱体（3）底部安装有激振器（5），所述的箱体（3）底部设置有第二物料出口（7）。

2. 根据权利要求 1 所述的玉米粒筛分分拣装置，其特征在于：所述的第一带式输送机（8）的出料端位于箱体（3）的中部。

3. 根据权利要求 1 所述的玉米粒筛分分拣装置，其特征在于：所述的第一物料出口（6）的下方设置有第二带式输送机（9）。

4. 根据权利要求 1 所述的玉米粒筛分分拣装置，其特征在于：所述的第二物料出口（7）下方设置有第三带式输送机（10）。

5. 根据权利要求 1 所述的玉米粒筛分分拣装置，其特征在于：所述的支架（1）上的四个角处设置有减震弹簧（2），且减震弹簧（2）位于箱体（3）的下部。

一种玉米粒筛分分拣装置

技术领域

[0001] 本实用新型涉及一种粮食颗粒分拣装置，具体涉及一种玉米粒筛分分拣装置。

背景技术

[0002] 刚脱粒出来的谷物会夹带谷皮、碎屑等杂物，为了将谷物与杂物分开常需要进行分拣。目前对玉米粒的分拣方式多为手工分拣和网筛筛选，这两种方式都存在效率不高的问题，特别是手工分拣费时费力，不能满足生产的要求，而网筛分拣不能很好的将分拣工序与上下工序协调配合，分拣效率低仍然不能满足生产要求。

发明内容

[0003] 针对现有技术的不足，本实用新型提供一种结构简单，能和上下工序协调，分拣效率高的玉米粒筛分分拣装置。

[0004] 本实用新型的技术方案是这样实现的：一种玉米粒筛分分拣装置，包括支架，支架上设置有箱体，所述的箱体的上部设置有第一带式输送机，所述的箱体内设置有筛网，筛网一侧设置有第一物料出口，所述的箱体底部安装有激振器，所述的箱体底部设置有第二物料出口。

[0005] 所述的第一带式输送机的出料端位于箱体的中部。

[0006] 所述的第一物料出口的下方设置有第二带式输送机。

[0007] 所述的第二物料出口下方设置有第三带式输送机。

[0008] 所述的支架上的四个角处设置有减震弹簧，且减震弹簧位于箱体的下部。

[0009] 本实用新型具有如下的积极效果：结构简单，容易制造和安装使用；循环分拣，分拣效率高；分拣工序和上下道工序协调，工作效率高。

附图说明

[0010] 图 1 为本实用新型俯视结构示意图。

[0011] 图 2 为本实用新型筛体部分剖视图。

具体实施方式

[0012] 如图 1、2 所示，一种玉米粒筛分分拣装置，包括支架 1，支架 1 上设置有箱体 3，所述的箱体 3 的上部设置有第一带式输送机 8，所述的箱体 3 内设置有筛网 4，筛网 4 一侧设置有第一物料出口 6，所述的箱体 3 底部安装有激振器 5，所述的箱体 3 底部设置有第二物料出口 7。所述的第一带式输送机 8 的出料端位于箱体 3 的中部。所述的第一物料出口 6 的下方设置有第二带式输送机 9。

[0013] 所述的第二物料出口 7 下方设置有第三带式输送机 10。所述的支架 1 上的四个角处设置有减震弹簧 2，且减震弹簧 2 位于箱体 3 的下部。

[0014] 本实用新型在具体操作时：从脱粒机出来的玉米粒经第一带式输送机 8 输送到箱

体 3 中的筛网 4 上，玉米粒在激振器 5 的激振作用下经筛网 4 筛选，大的皮屑，棒芯屑及没脱成立的玉米块从第一物料出口 6 流出到第二带式输送机 9 上进行下一个脱粒循环，合格玉米粒从筛网 4 中掉落到箱体 3 内，在激振器 5 的作用下从第二物料出口 7 进入到第三带式输送机 10 上进行下一个清洗工序。

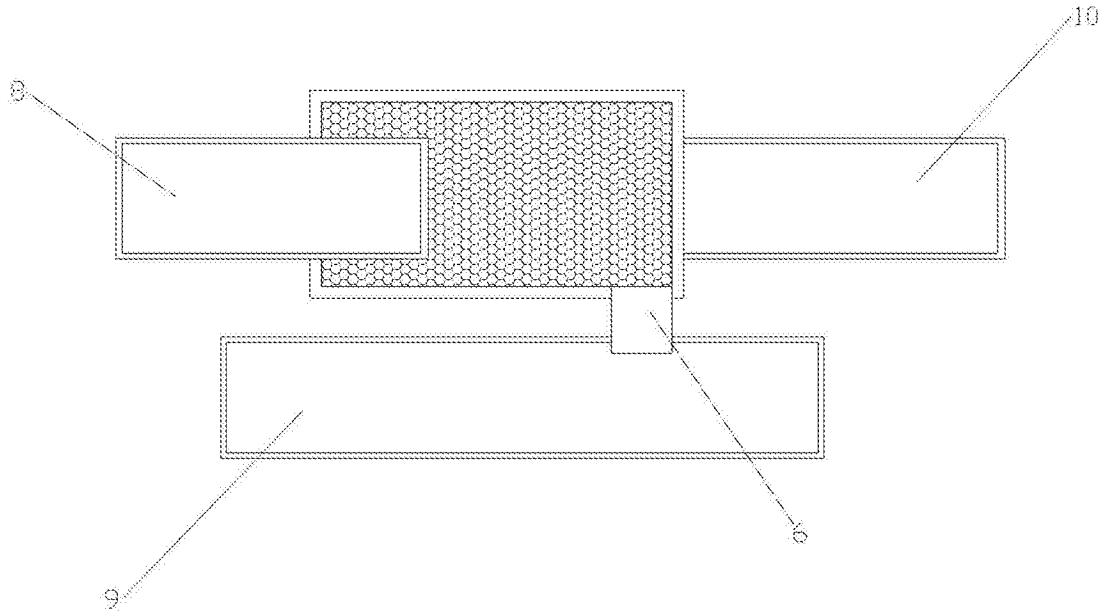

图 1

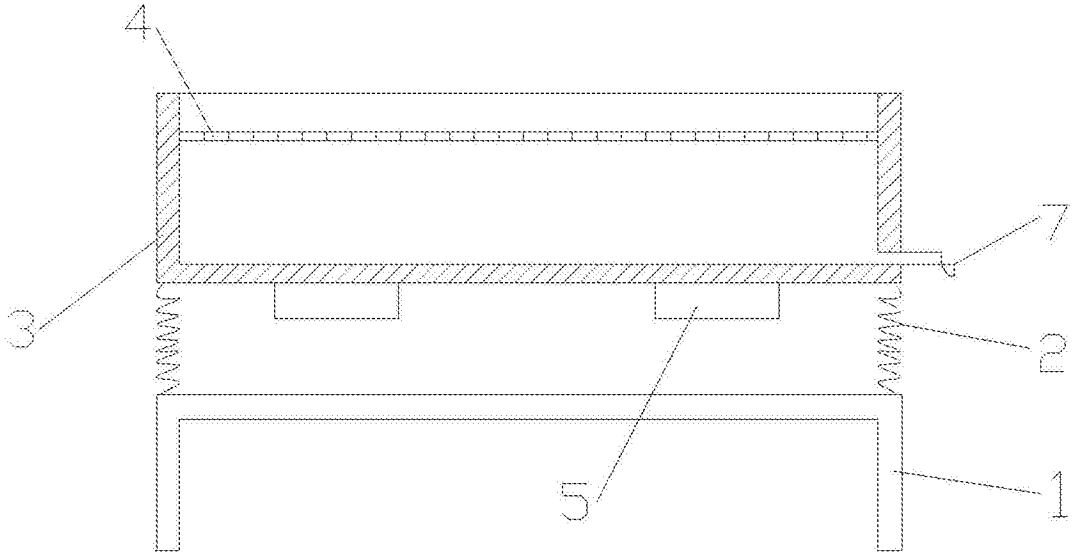

图 2