(19)中华人民共和国国家知识产权局

(12)实用新型专利

(10)授权公告号 CN 201883588 U
(45)授权公告日 2011.06.29

(21)申请号 201020620920.0

(22)申请日 2010.11.17

(73)专利权人 宁波大龙农业科技有限公司
地址 315040 浙江省宁波市高新区院士路 66 号创业大厦 405 室

(72)发明人 庞利民

(74)专利代理机构 杭州九洲专利事务所有限公司 33101
代理人 翁霁明

(51)Int.Cl.
E04B 7/06(2006.01)
A01G 9/14(2006.01)

权利要求书 1 页 说明书 2 页 附图 1 页

(54)实用新型名称

一种加强型温室天窗屋脊连接结构

(57)摘要

一种加强型温室天窗屋脊连接结构，主要有三脚架，所述的三脚架上端设有一凸台，该凸台上设有一带天窗屋脊梁，该带天窗屋脊梁通过螺栓与所述三脚架上的凸台连接固定；所述的带天窗屋脊梁的两侧各连接有一天窗挂钩；所述的带天窗屋脊梁中间采用中空的方式、呈倒三角型，其两侧顶端水平位置分别设有两个挂钩；两侧斜边方向位置分别设有用于限定天窗挂钩移动的斜板；本实用新型的带天窗屋脊梁加强了截面的强度，可以当温室的屋脊使用，承担屋面的重量，起大梁的作用，又带有天窗的挂钩，可以安装温室的天窗。

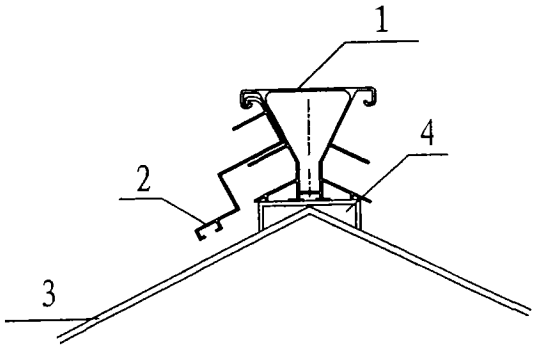

CN 201883588 U

1. 一种加强型温室天窗屋脊连接结构，主要有三脚架，其特征在于：所述的三脚架 (3) 上端设有一凸台 (4)，该凸台 (4) 上设有一带天窗屋脊梁 (1)，该带天窗屋脊梁 (1) 通过螺栓与所述三脚架 (3) 上的凸台 (4) 连接固定；所述的带天窗屋脊梁 (1) 的两侧各连接有一天窗挂钩 (2)。

2. 根据权利要求 1 所述的加强型温室天窗屋脊连接结构，其特征在于：所述的带天窗屋脊梁 (1) 中间采用中空的方式、呈倒三角型，其两侧顶端水平位置分别设有两个挂钩 (5)；两侧斜边方向位置分别设有用于限定天窗挂钩 (2) 移动的斜板 (6)。

一种加强型温室天窗屋脊连接结构

技术领域

[0001] 本实用新型涉及的是一种加强型温室天窗屋脊连接结构。

背景技术

[0002] 现有的温室屋顶都不带有钢结构的三脚架，其结构不够稳固，在遇到恶劣天气的时候，容易出现晃动的现象，造成屋顶破损等危险情况的发生，但是现有增加了钢结构三角架的温室，其功能也比较单一、笨重，不具有安装温室天窗等其它功能；屋顶带三脚架的温室上的承重梁需另外配置，因此显的比较耗材，成本高。

发明内容

[0003] 本实用新型的目的是为了解决上述存在的不足而提供一种加强型温室天窗屋脊连接结构。

[0004] 为了达到上述目的，本实用新型所设计的加强型温室天窗屋脊连接结构，它主要有三脚架，所述的三脚架上端设有一凸台，该凸台上设有一带天窗屋脊梁，该带天窗屋脊梁通过螺栓与所述三脚架上的凸台连接固定；所述的带天窗屋脊梁的两侧各连接有一天窗挂钩。

[0005] 作为优选，所述的带天窗屋脊梁中间采用中空的方式、呈倒三角型，其两侧顶端水平位置分别设有两个挂钩；两侧斜边方向位置分别设有用于限定天窗挂钩移动的斜板。

[0006] 本实用新型所得到的一种加强型温室天窗屋脊连接结构，有如下优点：1、该带天窗屋脊梁可以当温室的屋脊，起承重梁作用；2、该带天窗屋脊梁设计有温室的天窗挂钩，可以配合天窗挂钩安装天窗；3、该带天窗屋脊梁设计采用放大截面外表面积，中间采用中空的方式，这样重量轻，而承担的力更大。

附图说明

[0007] 图 1 是本实用新型的结构示意图。

[0008] 图 2 是本实用新型的带天窗屋脊梁结构示意图。

[0009] 图 3 是本实用新型的天窗挂钩结构示意图。

具体实施方式

[0010] 附图中的标号分别为：1、带天窗屋脊梁，2、天窗挂钩，3、三脚架，4、凸台，5、挂钩，6、斜板。

[0011] 下面通过实施例结合附图对本实用新型作进一步描述。

[0012] 如附图所示，本实用新型主要有三脚架，所述的三脚架 3 上端设有一凸台 4，该凸台 4 上设有一带天窗屋脊梁 1，该带天窗屋脊梁 1 通过螺栓与所述三脚架 3 上的凸台 4 连接固定；所述的带天窗屋脊梁 1 的两侧各连接有一天窗挂钩 2。

[0013] 所述的带天窗屋脊梁 1 中间采用中空的方式、呈倒三角型，这样使外表面积扩大，

重量轻而承担的力更大，其两侧顶端水平位置分别设有两个挂钩 5；两侧斜边方向位置分别设有用于限定天窗挂钩 2 移动的斜板 6。该天窗挂钩 2 斜挂于带天窗屋脊梁 1 两斜边上。

[0014] 本实用新型的安装过程如下：首先，带天窗屋脊梁 1 通过螺栓安装在三脚架 3 结构上；其次，将天窗挂钩 2 挂在带天窗屋脊梁 1 上；最后，天窗的其它部分安装在天窗挂钩 2 上。

[0015] 本实用新型是专门为屋顶带三脚架的加强型温室的天窗系统而开发的产品。该产品带天窗屋脊梁考虑到台风及雨雪等恶劣天气，加强的截面的强度，可以当温室的屋脊使用，承担屋面的重量，起大梁的作用，又带有天窗的挂钩，可以安装温室的天窗。

[0016] 除上述实施例外，凡采用等同替换或等效变换形成的技术方案，均落在本实用新型要求的保护范围。

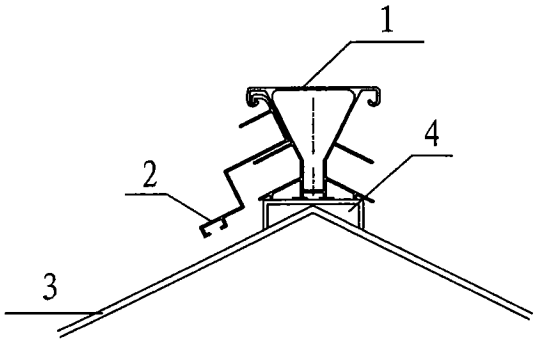

图 1

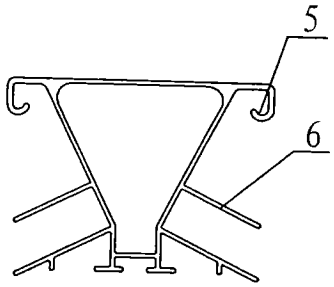

图 2

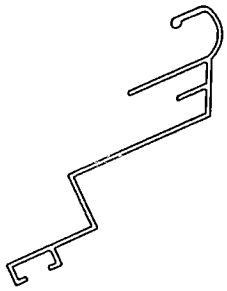

图 3