(19)中华人民共和国国家知识产权局

(12)实用新型专利

(10)授权公告号 CN 206166798 U
(45)授权公告日 2017.05.17

(21)申请号 201620968871.7

(22)申请日 2016.08.27

(73)专利权人 孙朝辉
地址 430023 湖北省武汉市武汉轻工大学电气学院1201班

(72)发明人 孙朝辉

(51)Int.Cl.
A47K 10/10(2006.01)
A47K 5/18(2006.01)

权利要求书1页 说明书3页 附图1页

(54)实用新型名称

一种多功能毛巾架

(57)摘要

本实用新型涉及一种多功能毛巾架，它包括墙板、垂直安装于墙板的两支撑杆以及安装于支撑杆之间的晾杆，其特征在于：它还包括垂直安装于墙板上的置物平台以及安装于置物平台底部的紫外线灯和风扇，置物平台上还设有挂槽、挂柱和通风孔，挂槽位于置物平台的边缘上，挂柱位于置物平台的上表面。风扇可以使置物平台下方晾杆周围的空气加速流动增加动能，益于毛巾的风干；紫外线灯可以对晾杆上毛巾进行紫外线照射，可以使毛巾杀菌消毒。

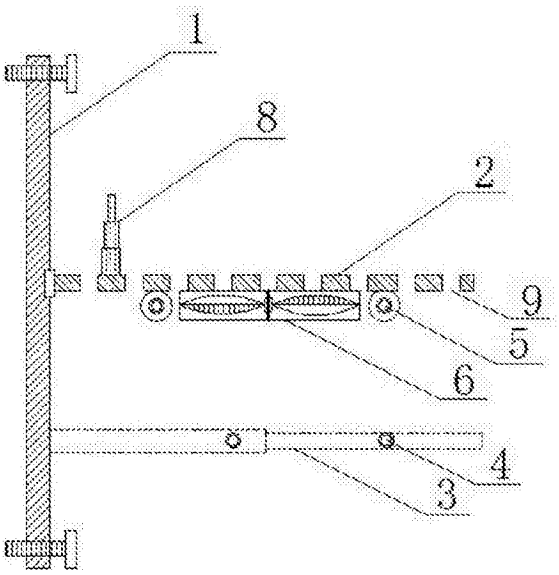

CN 206166798 U

1.一种多功能毛巾架，它包括墙板、垂直安装于墙板的两支撑杆以及安装于支撑杆之间的晾杆，其特征在于：它还包括垂直安装于墙板上的置物平台以及安装于所述置物平台底部的紫外线灯和风扇，所述置物平台上还设有挂槽、挂柱和通风孔，所述挂槽位于置物平台的边缘上，所述挂柱位于置物平台的上表面。

2.如权利要求1所述的一种多功能毛巾架，其特征在于：所述置物平台，其形状是方形，或者是圆形；所述置物平台，其制作材料是玻璃，或者是透明塑料。

3.如权利要求1所述的一种多功能毛巾架，其特征在于：所述支撑杆，其是至少具有两节的伸缩杆。

4.如权利要求1所述的一种多功能毛巾架，其特征在于：所述置物平台的挂槽，其形状为"C"形。

5.如权利要求1所述的一种多功能毛巾架，其特征在于：所述置物平台的挂柱，其是伸缩柱。

6.如权利要求1所述的一种多功能毛巾架，其特征在于：所述置物平台的通风孔，其是圆形孔，或者是条形孔。

一种多功能毛巾架

技术领域

[0001] 本实用新型涉及一种生活用品，尤其是一种多功能毛巾架。

背景技术

[0002] 众所周知，家庭所使用的毛巾一般采用自然风干，毛巾的风干速度则受空气的温度、湿度以及动能直接影响，毛巾风干速度慢其表面容易滋生细菌，不利于人体健康。这是生活卫生方面的一个重要问题。现有的毛巾架，一般由墙板、垂直安装于墙板的两支撑杆以及安装于支撑杆之间的晾杆构成，其除了可以晾毛巾之外不能解决上述问题，功能非常单一。

实用新型内容

[0003] 本实用新型的目的就在于针对现有技术之不足，提供一种可以抑制细菌滋生和加速毛巾风干的多功能毛巾架。

[0004] 实现本实用新型目的所采用的技术方案是：一种多功能毛巾架，它包括墙板、垂直安装于墙板的两支撑杆以及安装于支撑杆之间的晾杆，其特征在于：它还包括垂直安装于墙板上的置物平台以及安装于所述置物平台底部的紫外线灯和风扇，所述置物平台上还设有挂槽、挂柱和通风孔，所述挂槽位于置物平台的边缘上，所述挂柱位于置物平台的上表面。

[0005] 进一步的，所述一种多功能毛巾架，其还可以具有第二特征集合：除具有上述第一特征集合外，其第一特征集合中所述置物平台形状是方形，或者是圆形；其第一特征集合中所述置物平台，其制作材料是玻璃，或者是透明塑料。

[0006] 再进一步的，所述一种多功能毛巾架，其还可以具有第三特征集合：除具有所述第一特征集合外，其第一特征集合中所述支撑杆是至少具有两节的伸缩杆。

[0007] 再进一步的，所述一种多功能毛巾架，其还可以具有第四特征集合：除具有所述第一特征集合外，其第一特征集合中所述置物平台挂槽形状为"C"形。

[0008] 再进一步的，所述一种多功能毛巾架，其还可以具有第五特征集合：除具有所述第一特征集合外，其第一特征集合中所述置物平台的挂柱是伸缩柱。

[0009] 再进一步的，所述一种多功能毛巾架，其还可以具有第六特征集合：除具有所述第一特征集合外，其第一特征集合中所述置物平台的通风孔是圆形孔，或者是条形孔。

[0010] 本实用新型具有以下的有益效果：

[0011] 1.第一特征集合所带来的有益效果是：风扇可以使置物平台下方晾杆周围的空气加速流动增加动能，此举益于毛巾的风干；紫外线灯可以对晾杆上毛巾进行紫外线照射，此举可以使毛巾杀菌消毒；置物平台，可以用来放置漱口杯、牙刷等杂物，可以提供方便，牙刷具体放置于挂槽上，漱口杯具体放置于挂柱上，其通风孔的设置益于气流的流动；其集晾毛巾、吹风风干、紫外线杀菌消毒等多功能于一体。

[0012] 2.第二特征集合所带来的有益效果是：包括第一特征集合的全部有益效果，另外

其置物平台的形状是方形或者是圆形可以满足人们对于空间或者是个人喜好方面的各种需求，玻璃或者是透明塑料所制作的置物平台益于紫外线灯的反向照射和大范围杀菌消毒，可以对置物平台上的漱口杯、牙刷等杂物进行间接照射消毒。

[0013] 3.第三特征集合所带来的有益效果是：包括第一特征集合的全部有益效果，另外其由至少具有两节的伸缩杆制成的支撑杆从此获得伸缩功能，该功能可以在不晾毛巾时收缩减少空间的占用。

[0014] 4.第四特征集合所带来的有益效果是：包括第一特征集合的全部有益效果，另外其"C"形的置物平台挂槽可以方便牙刷的快速悬挂。

[0015] 5.第五特征集合所带来的有益效果是：包括第一特征集合的全部有益效果，另外其伸缩柱制成的置物平台挂柱可以通过伸缩来放置不同深度的漱口杯，防止漱口杯滑落摔破。

[0016] 6.第六特征集合所带来的有益效果是：包括第一特征集合的全部有益效果，另外其通风孔设置成圆形孔或者条形孔主要为满足用户的不同喜好，具有密集恐惧症的用户一般不喜欢密集圆形孔。

附图说明

[0017] 下面结合附图和具体实施例对本实用新型作进一步的说明。

[0018] 图1为本实用新型的结构示意图。

[0019] 图2为本实用新型的俯视图。

[0020] 图中 1.墙板，2.置物平台，3.支撑杆，4.晾杆，5.紫外线灯，6.风扇，7.挂槽，8.挂柱，9.通风孔。

具体实施方式

[0021] 以下结合附图对本实用新型的原理和特征进行描述，所举实例只用于解释实用新型，并非用于限定实用新型的范围。

[0022] 如图1-2所示，本实施例中的多功能毛巾架，它采用以下结构制作而成：一种多功能毛巾架，它采用墙板1、垂直安装于墙板1的两支撑杆3以及安装于支撑杆3之间的晾杆4作为主结构；它还采用包括垂直安装于墙板1上的置物平台2以及安装于所述置物平台2底部的紫外线灯5和风扇6，所述置物平台2上还设有挂槽7、挂柱8和通风孔9，所述挂槽7位于置物平台2的边缘上，所述挂柱8位于置物平台2的上表面；所述置物平台2，其形状采用方形；所述置物平台2，其制作材料采用透明塑料；所述支撑杆3，其是至少具有两节的伸缩杆；所述置物平台2的挂槽7，其形状为"C"形；所述置物平台2的挂柱8，其是伸缩柱；所述置物平台2的通风孔9，其是圆形孔。

[0023] 本实施例中的一种多功能毛巾架，其紫外线灯5和风扇6通电后，风扇6可以加速置物平台2下方晾杆4周围的空气流动，此举益于毛巾的风干；紫外线灯5可以对晾杆4上毛巾进行紫外线照射，此举可以使毛巾杀菌消毒；置物平台2，可以用来放置漱口杯、牙刷等杂物，可以提供方便，牙刷具体放置于挂槽7上，漱口杯具体放置于挂柱8上，其通风孔9的设置益于气流的流动；其集晾毛巾、吹风风干、紫外线杀菌消毒等多功能于一体；置物平台2的形状是方形可以满足人们对于空间的喜好需求，透明塑料所制作的置物平台2益于紫外线灯5

的反向照射和大范围杀菌消毒，可以对置物平台2上的漱口杯、牙刷等杂物进行间接照射消毒；其由至少具有两节的伸缩杆制成的支撑杆3从此获得伸缩功能，该功能可以在不晾毛巾时收缩减少空间的占用；其"C"形的置物平台2挂槽7可以方便牙刷的快速悬挂；其伸缩柱制成的置物平台2挂柱8可以通过伸缩来放置不同深度的漱口杯，防止漱口杯滑落摔破；其通风孔9设置成圆形孔或者条形孔主要为满足用户的不同喜好。

[0024] 本实施例中的一种多功能毛巾架，它具有本实用新型的所有特征，正常实施后可以得到本实用新型全部的有益效果，它是本实用新型的最优案例，本实用新型中所描述的基本原理和主要特征及优点可以一一得以证明。

[0025] 以上描述了本实用新型的基本原理和主要特征及优点。本行业的技术人员可以了解，本实用新型不受上述实施例的限制，上述实施例和说明书中描述的只是说明本实用新型的原理，在不脱离本实用新型精神和范围的前提下，本实用新型还会有各种变化和改进，这些变化和改进都将落入要求保护的本实用新型范围内。

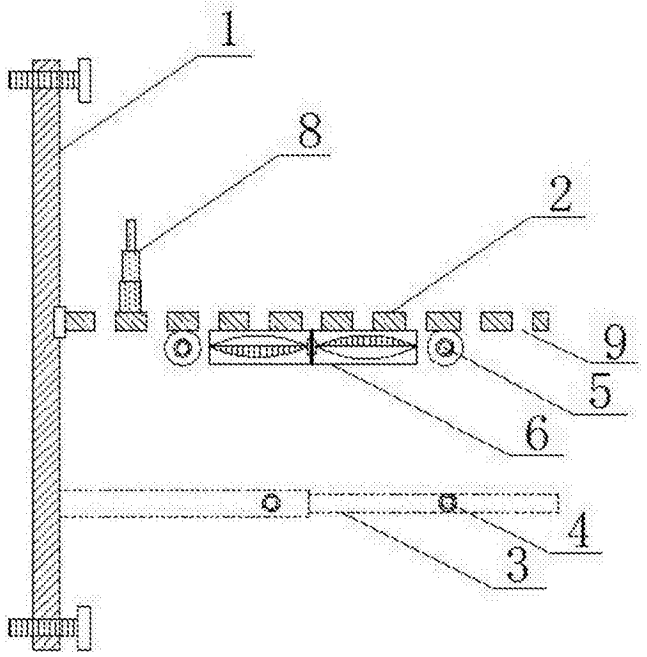

图1

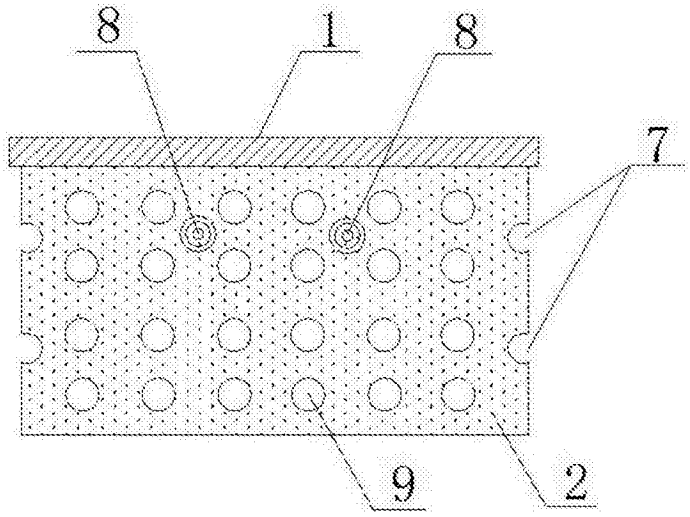

图2