(19)国家知识产权局

(12)实用新型专利

(10)授权公告号 CN 222045451 U
(45)授权公告日 2024.11.22

(21)申请号 202420674311.5

(22)申请日 2024.04.03

(73)专利权人 东莞市精恩电子科技有限公司
地址 523000 广东省东莞市企石镇铁炉坑坡头围路1号2号楼

(72)发明人 胡冲

(74)专利代理机构 广东亚太科恒知识产权代理事务所(特殊普通合伙) 44902
专利代理师 王会祥

(51)Int.Cl.
E05F 1/12(2006.01)

权利要求书1页 说明书2页 附图5页

(54)实用新型名称

一种用于柜门铰链的反弹器

(57)摘要

本实用新型公开了一种用于柜门铰链的反弹器,涉及家具配件技术领域,包括组为壳体组件的上壳体和下壳体,可转动的阻尼轴,用于为阻尼轴提供扭力的扭簧,以及用于限制阻尼轴转动的拨动开关,所述拨动开关可活动的安装在上壳体和下壳体之间,所述上壳体内部设置有环形槽及圆槽,所述扭簧套接在环形槽中,所述阻尼轴可活动的安装在圆槽中,所述阻尼轴一侧设置有齿槽,所述拨动开关一侧设置有齿牙。本实用新型应用于柜门合页铰链的U型缓冲片的反弹,该反弹器结构由上壳体、下壳体、扭簧、阻尼轴和拨动开关组成,使用时扭簧为阻尼轴提供扭力,通过拨动开关可方便对阻尼轴的状态进行限位,该反弹器结构简单,性能稳定,且使用方便,使用效果好。

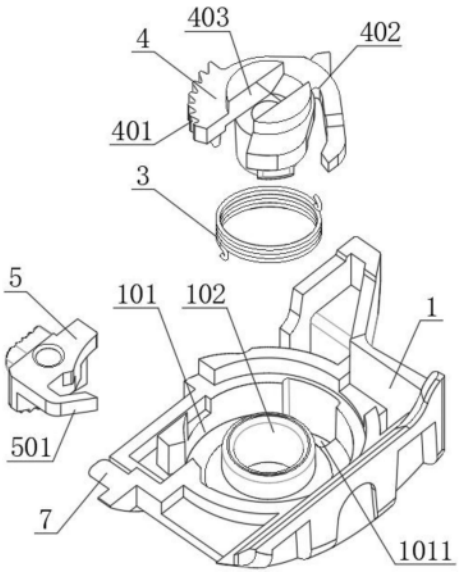

CN 222045451 U

1.一种用于柜门铰链的反弹器,其特征在于:包括组为壳体组件的上壳体(1)和下壳体(2),可转动的阻尼轴(4),用于为阻尼轴(4)提供扭力的扭簧(3),以及用于限制阻尼轴(4)转动的拨动开关(5),所述拨动开关(5)可活动的安装在上壳体(1)和下壳体(2)之间,所述上壳体(1)内部设置有环形槽(101)及圆槽(102),所述扭簧(3)套接在环形槽(101)中,所述阻尼轴(4)可活动的安装在圆槽(102)中,所述阻尼轴(4)一侧设置有齿槽(401),所述拨动开关(5)一侧设置有齿牙(501)。

2.根据权利要求1所述的一种用于柜门铰链的反弹器,其特征在于:所述环形槽(101)和圆槽(102)为同心圆,所述环形槽(101)底部设置有孔槽(1011),所述扭簧(3)底部的一端扣在孔槽(1011)中。

3.根据权利要求1所述的一种用于柜门铰链的反弹器,其特征在于:所述阻尼轴(4)上设置有凹槽(402),所述扭簧(3)顶部的一端扣在凹槽(402)中。

4.根据权利要求1所述的一种用于柜门铰链的反弹器,其特征在于:所述上壳体(1)和下壳体(2)之间通过卡口结构进行连接,所述卡口结构包括卡口(6)和卡销(7)。

5.根据权利要求1所述的一种用于柜门铰链的反弹器,其特征在于:所述下壳体(2)上开设有螺栓安装孔(8)。

6.根据权利要求1所述的一种用于柜门铰链的反弹器,其特征在于:所述上壳体(1)和下壳体(2)之间预留有用于安装拨动开关(5)的开关槽。

7.根据权利要求1所述的一种用于柜门铰链的反弹器,其特征在于:所述阻尼轴(4)一侧设置有方槽(403),所述下壳体(2)对应方槽(403)的位置设置有通孔(201)。

一种用于柜门铰链的反弹器

技术领域

[0001] 本实用新型涉及家具配件技术领域,具体是一种用于柜门铰链的反弹器。

背景技术

[0002] 家具的种类很多,橱柜类的家具主要是对物品进行储存,橱柜的前侧通常设置有转动式柜门或者滑门,转动式柜门在安装时需要使用铰链,铰链又称合页是用来连接两个固体并允许两者之间做相对转动的机械装置,铰链可由可移动的组件构成,或者由可折叠的材料构成,主要安装于橱柜上,按材质分类主要分为,不锈钢铰链和铁铰链,现有的柜门合页铰链中的U型缓冲片的反弹结构使用起来性能不佳,且不够方便。于是,本实用新型在此提出一种用于柜门铰链的反弹器。

实用新型内容

[0003] 解决的技术问题

[0004] 本实用新型的目的就是为了弥补现有技术的不足,提供了一种用于柜门铰链的反弹器。

[0005] 技术方案

[0006] 为实现上述目的,本实用新型提供如下技术方案:一种用于柜门铰链的反弹器,包括组为壳体组件的上壳体和下壳体,可转动的阻尼轴,用于为阻尼轴提供扭力的扭簧,以及用于限制阻尼轴转动的拨动开关,所述拨动开关可活动的安装在上壳体和下壳体之间,所述上壳体内部设置有环形槽及圆槽,所述扭簧套接在环形槽中,所述阻尼轴可活动的安装在圆槽中,所述阻尼轴一侧设置有齿槽,所述拨动开关一侧设置有齿牙,本申请应用于柜门合页铰链的U型缓冲片的反弹,该反弹器结构由上壳体、下壳体、扭簧、阻尼轴和拨动开关组成,使用时扭簧为阻尼轴提供扭力,通过拨动开关可方便对阻尼轴的状态进行限位,该反弹器结构简单,性能稳定,且使用方便,使用效果好。

[0007] 优选的,所述环形槽和圆槽为同心圆,所述环形槽底部设置有孔槽,所述扭簧底部的一端扣在孔槽中。

[0008] 优选的,所述阻尼轴上设置有凹槽,所述扭簧顶部的一端扣在凹槽中。

[0009] 优选的,所述上壳体和下壳体之间通过卡口结构进行连接,所述卡口结构包括卡口和卡销。

[0010] 优选的,所述下壳体上开设有螺栓安装孔。

[0011] 优选的,所述上壳体和下壳体之间预留有用于安装拨动开关的开关槽。

[0012] 优选的,所述阻尼轴一侧设置有方槽,所述下壳体对应方槽的位置设置有通孔。

[0013] 有益效果:

[0014] 与现有技术相比,该用于柜门铰链的反弹器具备如下有益效果:

[0015] 本实用新型,应用于柜门合页铰链的U型缓冲片的反弹,该反弹器结构由上壳体、下壳体、扭簧、阻尼轴和拨动开关组成,使用时扭簧为阻尼轴提供扭力,通过拨动开关可方

便对阻尼轴的状态进行限位,该反弹器结构简单,性能稳定,且使用方便,使用效果好。

附图说明

[0016] 图1为本实用新型的结构示意图;

[0017] 图2为本实用新型的另一视角的结构示意图;

[0018] 图3为本实用新型阻尼轴和拨动开关的安装结构示意图;

[0019] 图4为本实用新型阻尼轴和拨动开关的拆分结构示意图;

[0020] 图5为本实用新型的下壳体的结构示意图。

[0021] 图中:

[0022] 1、上壳体;101、环形槽;1011、孔槽;102、圆槽;2、下壳体;201、通孔;3、扭簧;4、阻尼轴;401、齿槽;402、凹槽;403、方槽;5、拨动开关;501、齿牙;6、卡口;7、卡销;8、螺栓安装孔。

具体实施方式

[0023] 下面将结合本实用新型实施例中的附图,对本实用新型实施例中的技术方案进行清楚、完整地描述,显然,所描述的实施例仅仅是本实用新型一部分实施例,而不是全部的实施例。基于本实用新型中的实施例,本领域普通技术人员在没有做出创造性劳动前提下所获得的所有其他实施例,都属于本实用新型保护的范围。

[0024] 请参阅图1～图5所示,本实用新型提供一种技术方案:一种用于柜门铰链的反弹器,包括组为壳体组件的上壳体1和下壳体2,上壳体1和下壳体2之间预留有用于安装拨动开关5的开关槽,可转动的阻尼轴4,用于为阻尼轴4提供扭力的扭簧3,以及用于限制阻尼轴4转动的拨动开关5,拨动开关5可活动的安装在上壳体1和下壳体2之间,上壳体1内部设置有环形槽101及圆槽102,扭簧3套接在环形槽101中,阻尼轴4可活动的安装在圆槽102中,阻尼轴4一侧设置有齿槽401,拨动开关5一侧设置有齿牙501,本申请的反弹器应用于柜门合页铰链的U型缓冲片的反弹,该反弹器结构由上壳体1、下壳体2、扭簧3、阻尼轴4和拨动开关5组成,使用时扭簧3为阻尼轴4提供扭力,通过拨动开关5可方便对阻尼轴4的状态进行限位,该反弹器结构简单,性能稳定,且使用方便,使用效果好。

[0025] 请着重参照图4,环形槽101和圆槽102为同心圆,环形槽101底部设置有孔槽1011,扭簧3底部的一端扣在孔槽1011中,阻尼轴4上设置有凹槽402,扭簧3顶部的一端扣在凹槽402中,进而使得扭簧3可对阻尼轴4起到阻尼作用,使用方便,使用效果好,另外阻尼轴4一侧设置有方槽403,下壳体2对应方槽403的位置设置有通孔201,可方便外销插入。

[0026] 另外本实用新型中的,如图3和图5所示,上壳体1和下壳体2之间通过卡口结构进行连接,卡口结构包括卡口6和卡销7,下壳体2上开设有螺栓安装孔8。

[0027] 工作原理:应用于柜门合页铰链的U型缓冲片的反弹,扭簧3为阻尼轴4提供扭力,通过拨动开关5可方便对阻尼轴4的状态进行限位。

[0028] 尽管已经示出和描述了本实用新型的实施例,对于本领域的普通技术人员而言,可以理解在不脱离本实用新型的原理和精神的情况下可以对这些实施例进行多种变化、修改、替换和变型,本实用新型的范围由所附权利要求及其等同物限定。

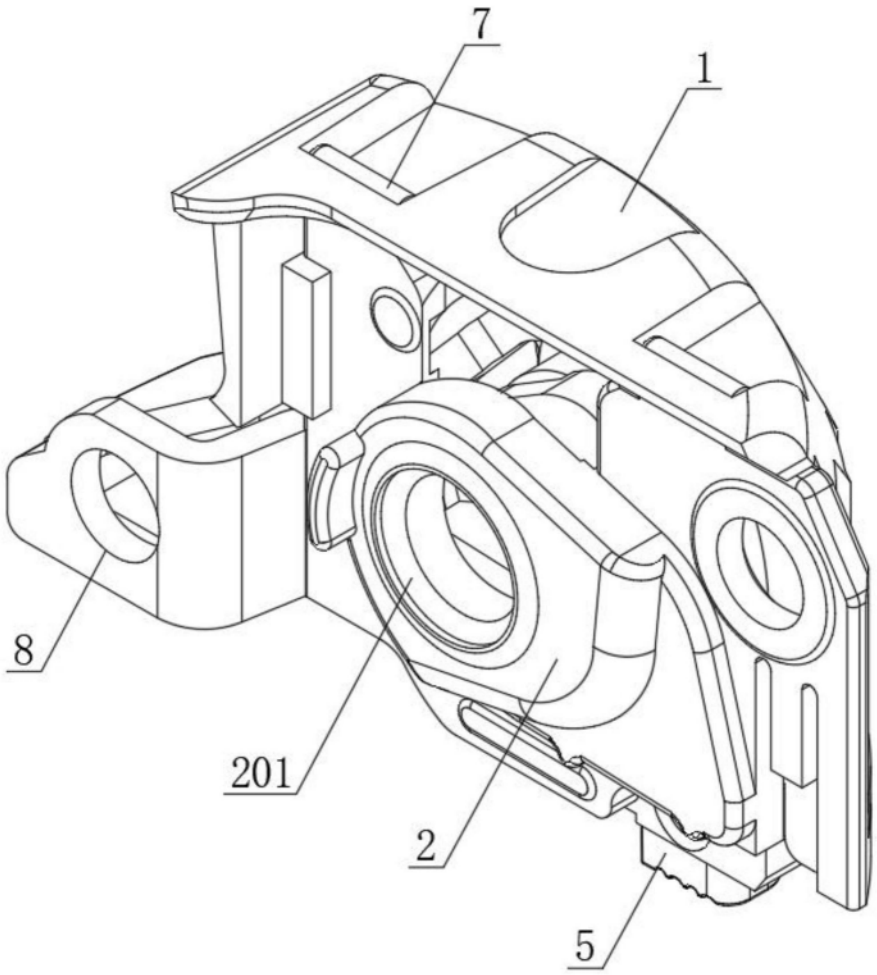

图1

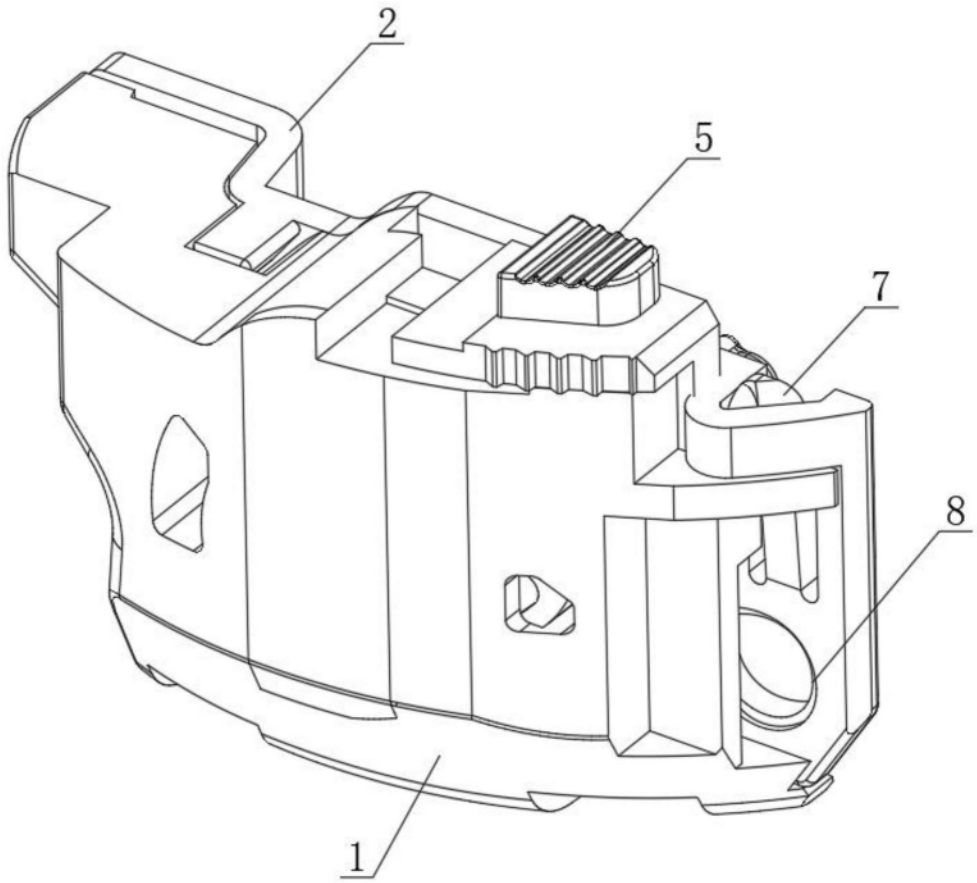

图2

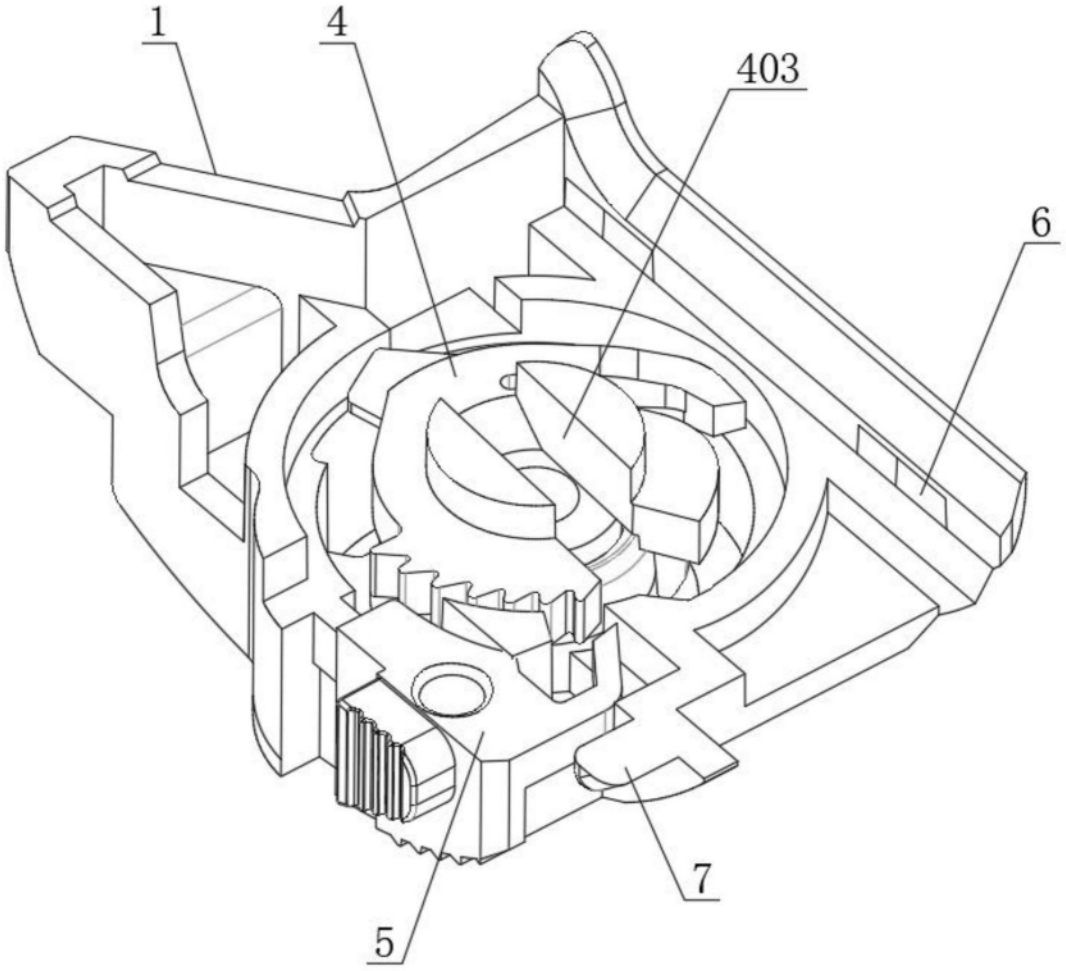

图3

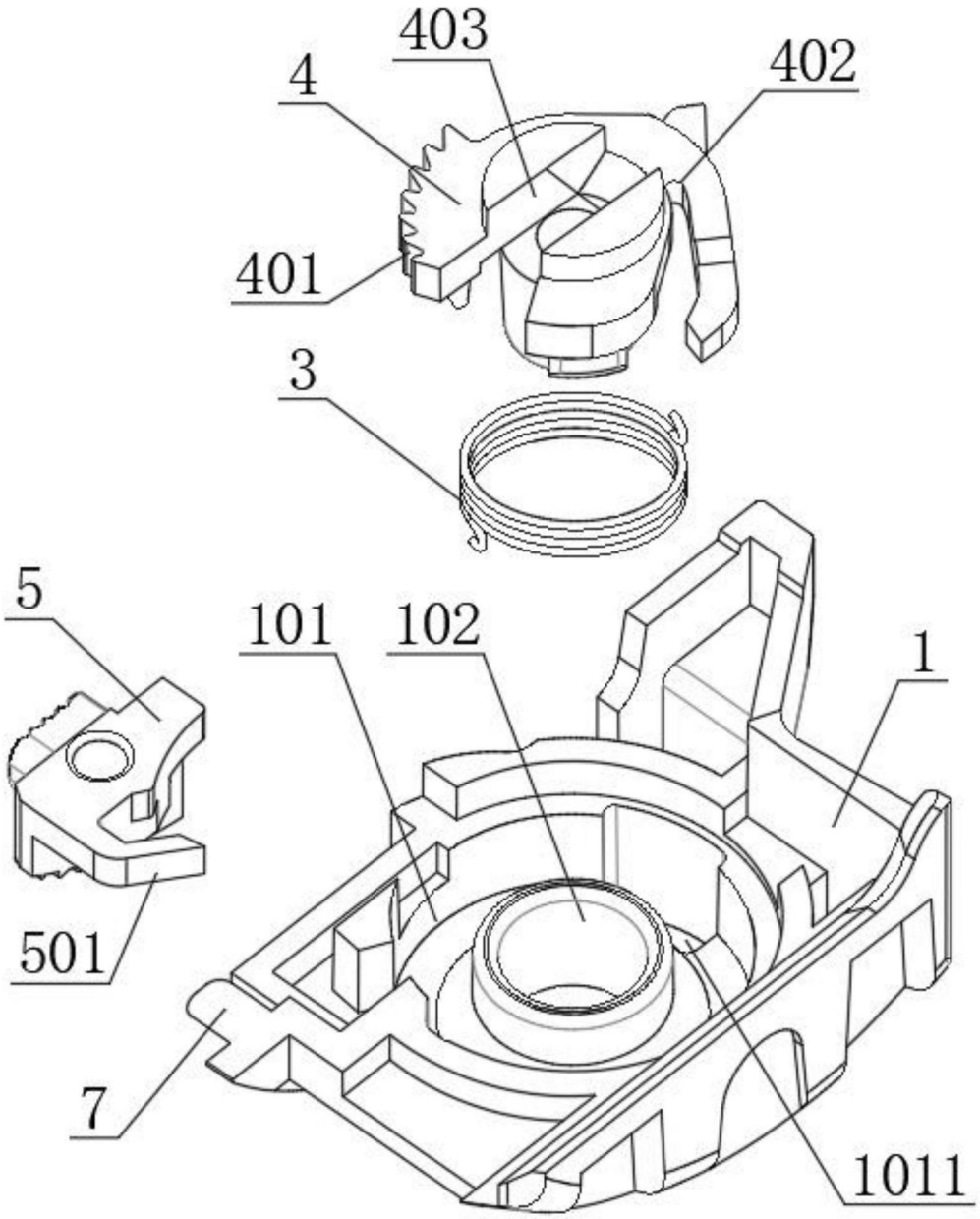

图4

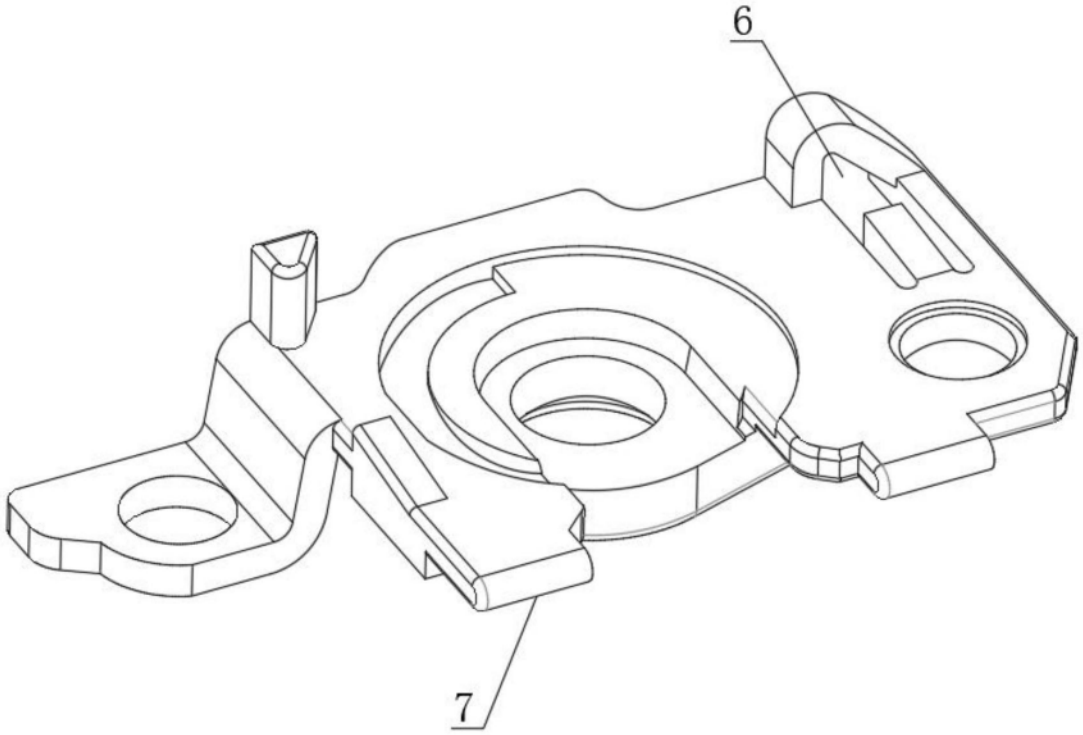

图5