(19)中华人民共和国国家知识产权局

(12)发明专利申请

(10)申请公布号 CN 108744530 A
(43)申请公布日 2018.11.06

(21)申请号 201810658720.5

(22)申请日 2018.06.25

(71)申请人 董哲伊
地址 314400 浙江省嘉兴市海宁市硖石街道水月亭16幢1单元502室

(72)发明人 董哲伊

(74)专利代理机构 嘉兴永航专利代理事务所（普通合伙）33265
代理人 江程鹏

(51)Int.Cl.
A63G 21/04(2006.01)
A63G 21/00(2006.01)

权利要求书1页 说明书3页 附图3页

(54)发明名称

一种冒险滑滑梯

(57)摘要

本发明涉及娱乐设施领域，尤其涉及一种冒险滑滑梯。本发明要解决的技术问题是提供一种能够在家中使用且方便收纳的冒险滑滑梯。一种冒险滑滑梯，包括有U形滑板、支撑架、踏板、第一铰接杆、第二铰接杆、第一滑块、第一弹性件、插杆、尼龙绳、第二滑块、第二弹性件和挡板；支撑架与U形滑板底部一端铰接，支撑架内侧等间距设有多个踏板；第一铰接杆一端与支撑架铰接，另一端与第二铰接杆铰接，第二铰接杆另一端与U形滑板底部铰接；支撑架底部开有插槽。本发明达到了能够在家中使用且方便收纳的效果。

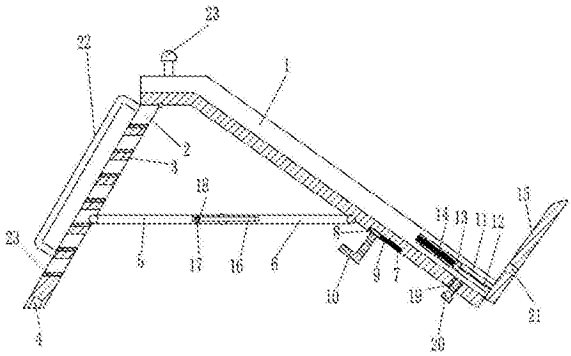

CN 108744530 A

1.一种冒险滑滑梯，其特征在于，包括有U形滑板(1)、支撑架(2)、踏板(3)、第一铰接杆(5)、第二铰接杆(6)、第一滑块(8)、第一弹性件(9)、插杆(10)、尼龙绳(12)、第二滑块(13)、第二弹性件(14)和挡板(15)；支撑架(2)与U形滑板(1)底部一端铰接，支撑架(2)内侧等间距设有多个踏板(3)；第一铰接杆(5)一端与支撑架(2)铰接，另一端与第二铰接杆(6)铰接，第二铰接杆(6)另一端与U形滑板(1)底部铰接；支撑架(2)底部开有插槽(4)，U形滑板(1)底部开有第一滑槽(7)，第一滑块(8)与第一滑槽(7)滑动连接，第一弹性件(9)一端与第一滑块(8)连接，另一端与第一滑槽(7)一端连接；U形滑板(1)内底部前后两侧均开有第二滑槽(11)，第二滑块(13)与第二滑槽(11)滑动连接，第二弹性件(14)一端与第二滑块(13)连接，另一端与第二滑槽(11)顶端连接；挡板(15)与U形滑板(1)底端铰接，且通过尼龙绳(12)与第二滑块(13)连接。

2.根据权利要求1所述的一种冒险滑滑梯，其特征在于，该冒险滑滑梯还包括有转杆(16)和卡块(17)；转杆(16)一端与第二铰接杆(6)靠近第一铰接杆(5)的端部铰接，转杆(16)另一端开有卡槽(18)；卡块(17)固接于第一铰接杆(5)靠近第二铰接杆(6)的端部，且与卡槽(18)卡接配合。

3.根据权利要求2所述的一种冒险滑滑梯，其特征在于，该冒险滑滑梯还包括有紧固螺栓(20)；U形滑板(1)底端开有第一螺纹孔(19)，紧固螺栓(20)与第一螺纹孔(19)螺接，挡板(15)上开有第二螺纹孔(21)，且第二螺纹孔(21)与紧固螺栓(20)螺接。

4.根据权利要求3所述的一种冒险滑滑梯，其特征在于，该冒险滑滑梯还包括有扶手(22)；扶手(22)固接于支撑架(2)远离U形滑板(1)的侧部。

5.根据权利要求4所述的一种冒险滑滑梯，其特征在于，该冒险滑滑梯还包括有抓手(23)；两抓手(23)固接于U形滑板(1)顶部前后两侧。

6.根据权利要求5所述的一种冒险滑滑梯，其特征在于，该冒险滑滑梯还包括有防滑垫(24)；踏板(3)顶部均设有防滑垫(24)。

7.根据权利要求6所述的一种冒险滑滑梯，其特征在于，挡板(15)端部为弧形。

一种冒险滑滑梯

技术领域

[0001] 本发明涉及娱乐设施领域，尤其涉及一种冒险滑滑梯。

背景技术

[0002] 滑滑梯，幼儿园玩具的一种，属于综合型运动器械，只有通过攀爬才能进行滑梯活动。孩子玩滑滑梯需要坚定的意志和信心，可以培养他们的勇敢精神。

[0003] 滑滑梯一般在户外使用，但在户外使用时家长不易看护，小朋友极易受伤，而滑滑梯体积一般很大，在家中使用时大量减小了家中空间，且不易收纳，严重影响生活质量。

[0004] 综上，目前需要研发一种能够在家中使用且方便收纳的冒险滑滑梯。

发明内容

[0005] 本发明为了克服滑滑梯一般在户外使用，但在户外使用时家长不易看护，小朋友极易受伤，而滑滑梯体积一般很大，在家中使用时大量减小了家中空间，且不易收纳，严重影响生活质量的缺点，本发明要解决的技术问题是提供一种能够在家中使用且方便收纳的冒险滑滑梯。

[0006] 本发明由以下具体技术手段所达成：

[0007] 一种冒险滑滑梯，包括有U形滑板、支撑架、踏板、第一铰接杆、第二铰接杆、第一滑块、第一弹性件、插杆、尼龙绳、第二滑块、第二弹性件和挡板；支撑架与U形滑板底部一端铰接，支撑架内侧等间距设有多个踏板；第一铰接杆一端与支撑架铰接，另一端与第二铰接杆铰接，第二铰接杆另一端与U形滑板底部铰接；支撑架底部开有插槽，U形滑板底部开有第一滑槽，第一滑块与第一滑槽滑动连接，第一弹性件一端与第一滑块连接，另一端与第一滑槽一端连接；U形滑板内底部前后两侧均开有第二滑槽，第二滑块与第二滑槽滑动连接，第二弹性件一端与第二滑块连接，另一端与第二滑槽顶端连接；挡板与U形滑板底端铰接，且通过尼龙绳与第二滑块连接。

[0008] 进一步的，该冒险滑滑梯还包括有转杆和卡块；转杆一端与第二铰接杆靠近第一铰接杆的端部铰接，转杆另一端开有卡槽；卡块固接于第一铰接杆靠近第二铰接杆的端部，且与卡槽卡接配合。

[0009] 进一步的，该冒险滑滑梯还包括有紧固螺栓；U形滑板底端开有第一螺纹孔，紧固螺栓与第一螺纹孔螺接，挡板上开有第二螺纹孔，且第二螺纹孔与紧固螺栓螺接。

[0010] 进一步的，该冒险滑滑梯还包括有扶手；扶手固接于支撑架远离U形滑板的侧部。

[0011] 进一步的，该冒险滑滑梯还包括有抓手；两抓手固接于U形滑板顶部前后两侧。

[0012] 进一步的，该冒险滑滑梯还包括有防滑垫；踏板顶部均设有防滑垫。

[0013] 进一步的，挡板端部为弧形。

[0014] 与现有技术相比，本发明具有如下有益效果：

[0015] 本发明可放在家中使得小朋友在家即可体验滑滑梯的乐趣，并且在家中使用方便大人看护，且在U形滑板底部设置有转动的挡板，防止小朋友因速度太快滑出U形滑板导致

受伤，在平时小朋友不使用时，可将支撑架和挡板转动收起并且固定，然后即可将U形滑板竖起收纳，节省了家中空间，避免由于放置该滑滑梯导致家中空间变小影响生活质量。

附图说明

[0016] 图1为本发明的第一种主视结构示意图。

[0017] 图2为本发明的第二种主视结构示意图。

[0018] 图3为本发明的第三种主视结构示意图。

[0019] 图4为本发明的第四种主视结构示意图。

[0020] 图5为本发明的第五种主视结构示意图。

[0021] 图6为本发明的第六种主视结构示意图。

[0022] 附图中的标记为：1-U形滑板，2-支撑架，3-踏板，4-插槽，5-第一铰接杆，6-第二铰接杆，7-第一滑槽，8-第一滑块，9-第一弹性件，10-插杆，11-第二滑槽，12-尼龙绳，13-第二滑块，14-第二弹性件，15-挡板，16-转杆，17-卡块，18-卡槽，19-第一螺纹孔，20-紧固螺栓，21-第二螺纹孔，22-扶手，23-抓手，24-防滑垫。

具体实施方式

[0023] 以下结合附图对本发明做进一步描述：

[0024] 实施例

[0025] 一种冒险滑滑梯，如图1-6所示，包括有U形滑板1、支撑架2、踏板3、第一铰接杆5、第二铰接杆6、第一滑块8、第一弹性件9、插杆10、尼龙绳12、第二滑块13、第二弹性件14和挡板15；支撑架2与U形滑板1底部一端铰接，支撑架2内侧等间距设有多个踏板3；第一铰接杆5一端与支撑架2铰接，另一端与第二铰接杆6铰接，第二铰接杆6另一端与U形滑板1底部铰接；支撑架2底部开有插槽4，U形滑板1底部开有第一滑槽7，第一滑块8与第一滑槽7滑动连接，第一弹性件9一端与第一滑块8连接，另一端与第一滑槽7一端连接；U形滑板1内底部前后两侧均开有第二滑槽11，第二滑块13与第二滑槽11滑动连接，第二弹性件14一端与第二滑块13连接，另一端与第二滑槽11顶端连接；挡板15与U形滑板1底端铰接，且通过尼龙绳12与第二滑块13连接。

[0026] 当在家需要使用到该滑滑梯时，小朋友可通过踩在支撑架2上的踏板3走上U形滑板1，然后从U形滑板1滑下，当小朋友滑动至U形滑板1底部时，触碰到挡板15，挡板15在重力作用下转动，挡板15通过尼龙绳12拉动第二滑块13在第二滑槽11内移动，使得第二弹性件14拉伸，能够对起到缓冲作用，防止小朋友因速度太快滑出U形滑板1导致受伤，当小朋友离开挡板15后，第二滑块13在第二弹性件14的弹力作用下回到初始位置，进而带动挡板15回到初始位置。

[0027] 由于在家中放置滑滑梯占有很大空间，导致家中可用空间变小影响生活质量，所以本发明的滑滑梯可收起，当需要将该滑滑梯收起时，首先通过第一铰接杆5和第二铰接杆6转动支撑架2，直至支撑架2转动至与U形滑板1底部平行时，通过第一滑块8与第一滑槽7滑动插杆10，使得插杆10能够插入插槽4内，而由于第一弹性件9与第一滑块8连接，所以使得插杆10再没有人力的作用下不会与插槽4脱离，如此即可将支撑架2固定；接着可将U形滑板1竖起，方便收纳，节省了家中空间。

[0028] 其中，如图2所示，该冒险滑滑梯还包括有转杆16和卡块17；转杆16一端与第二铰接杆6靠近第一铰接杆5的端部铰接，转杆16另一端开有卡槽18；卡块17固接于第一铰接杆5靠近第二铰接杆6的端部，且与卡槽18卡接配合；当该滑滑梯打开时，转动转杆16至卡槽18与卡块17卡接配合，如此使得第一铰接杆5和第二铰接杆6不能够继续转动，提高了该滑滑梯的稳定性，避免了其在小朋友玩耍时结构发生改变导致小朋友受伤。

[0029] 其中，如图3所示，该冒险滑滑梯还包括有紧固螺栓20；U形滑板1底端开有第一螺纹孔19，紧固螺栓20与第一螺纹孔19螺接，挡板15上开有第二螺纹孔21，且第二螺纹孔21与紧固螺栓20螺接；在将该滑滑梯收起时，转动挡板15至U形滑板1内侧贴合，此时第二螺纹孔21与第一螺纹孔19对应，然后将紧固螺栓20拧入第二螺纹孔21内，如此将挡板15固定，更加方便该滑滑梯的收纳，节省空间。

[0030] 其中，如图4所示，该冒险滑滑梯还包括有扶手22；扶手22固接于支撑架2远离U形滑板1的侧部；在小朋友通过支撑架2爬上U形滑板1时，通过扶手22更方便攀爬，小朋友不易摔倒而受伤。

[0031] 其中，如图5所示，该冒险滑滑梯还包括有抓手23；两抓手23固接于U形滑板1顶部前后两侧；在小朋友爬上U形滑板1顶部时，可抓住抓手23，使得小朋友不会马上滑下U形滑板1，增加了一定的趣味性。

[0032] 其中，如图6所示，该冒险滑滑梯还包括有防滑垫24；踏板3顶部均设有防滑垫24；使得小朋友通过支撑架2上的踏板3攀爬上U形滑板1时不易滑到导致受伤。

[0033] 其中，如图1所示，挡板15端部为弧形；使得小朋友在滑动至与挡板15脱离时不会有疼痛感。

[0034] 利用本发明所述技术方案，或本领域的技术人员在本发明技术方案的启发下，设计出类似的技术方案，而达到上述技术效果的，均是落入本发明的保护范围。

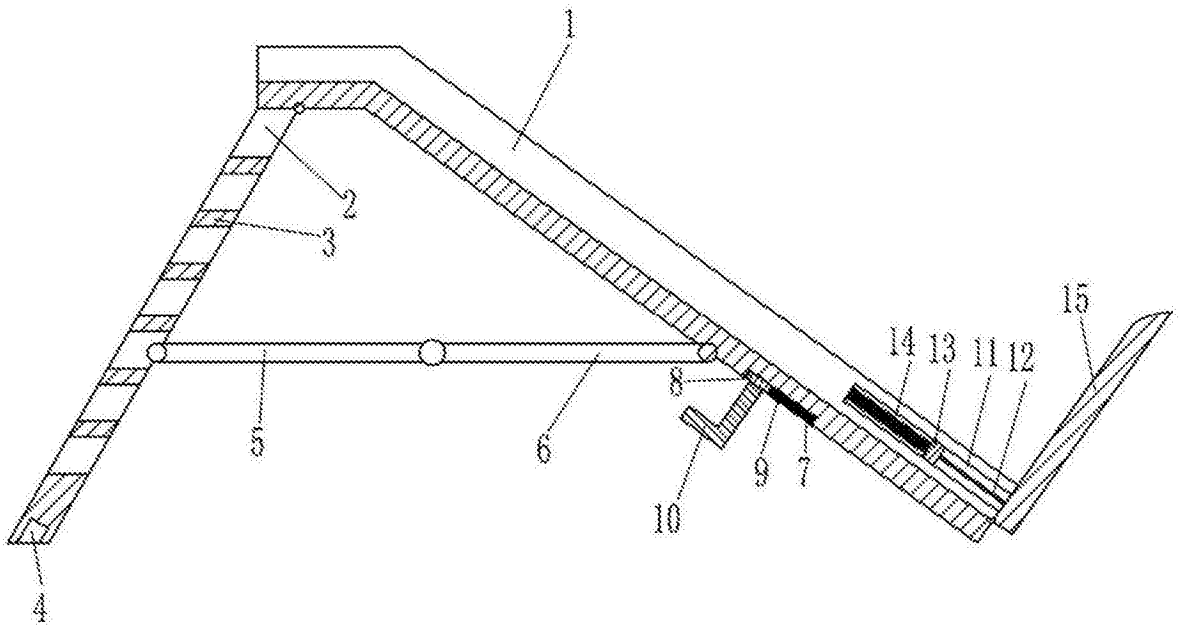

图1

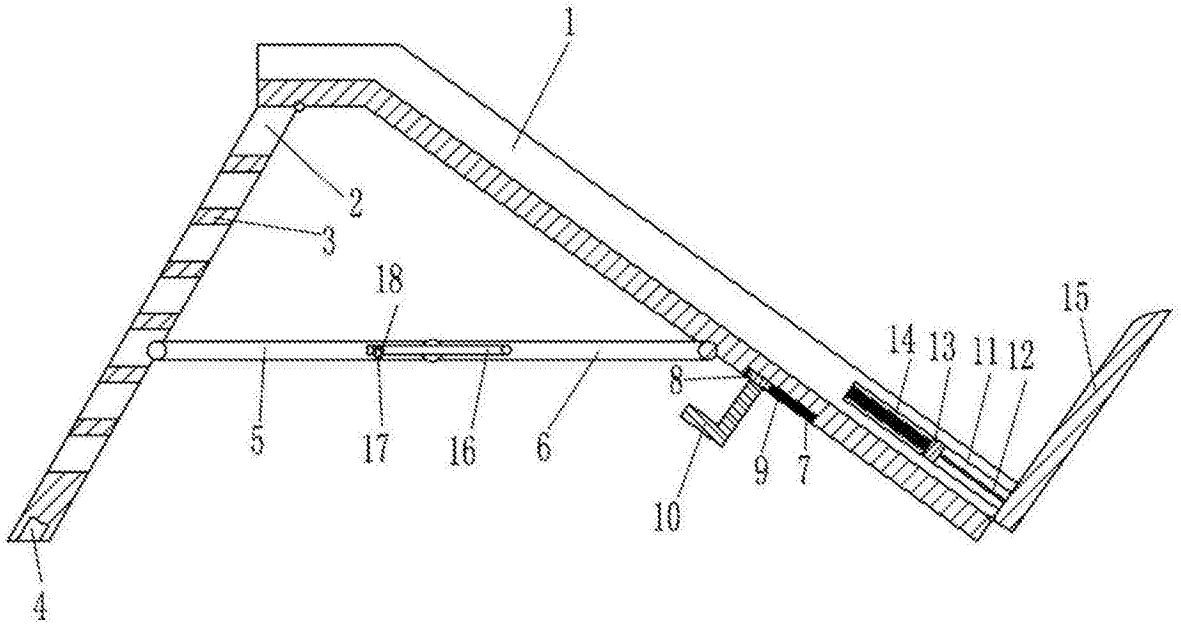

图2

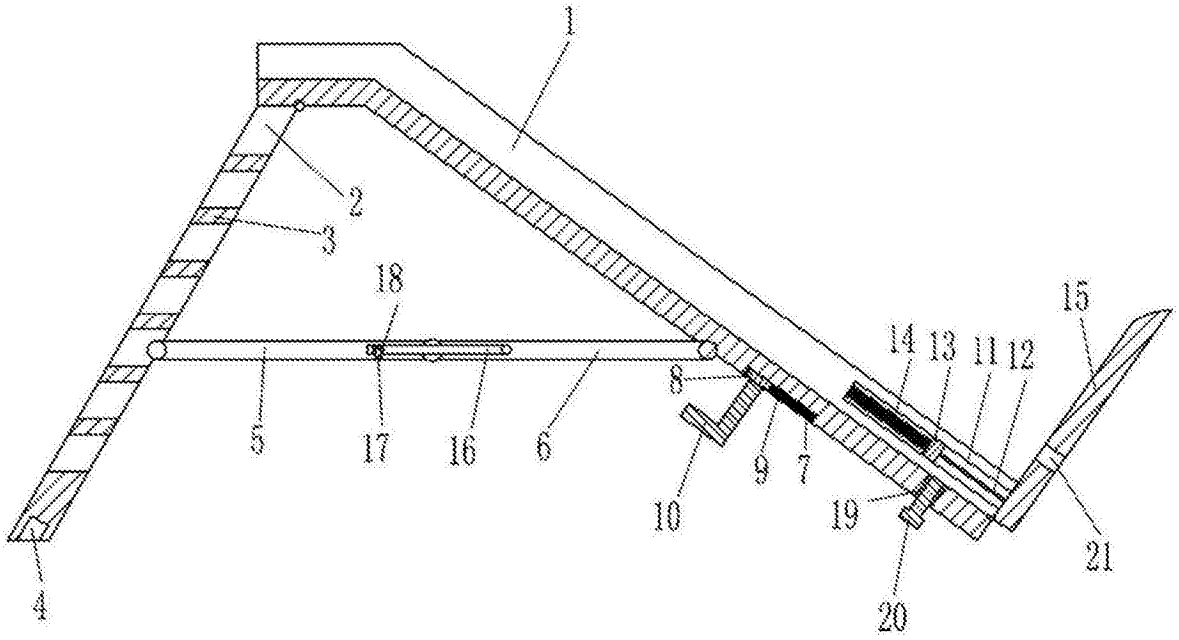
1
2
3
18
15
14
13
11
12
8
5
17
16
6
9
7
10
19
21
4
20

图3

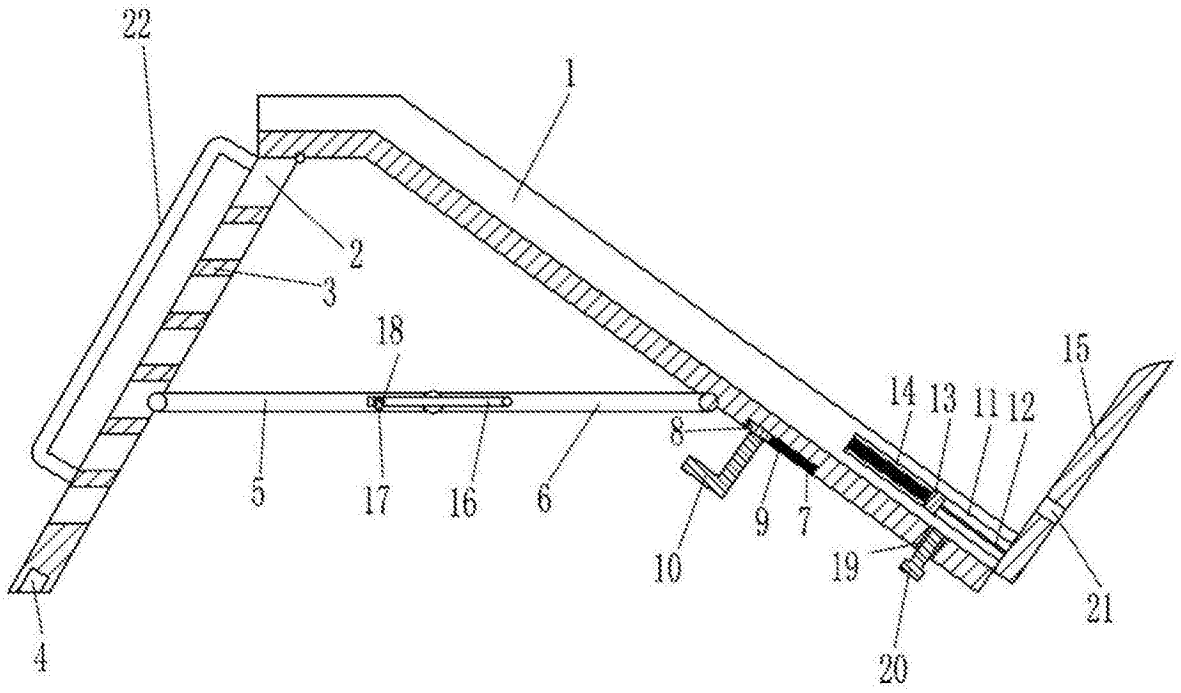
22
1
2
3
18
15
14
13
11
12
8
5
17
16
6
9
7
10
19
21
4
20

图4

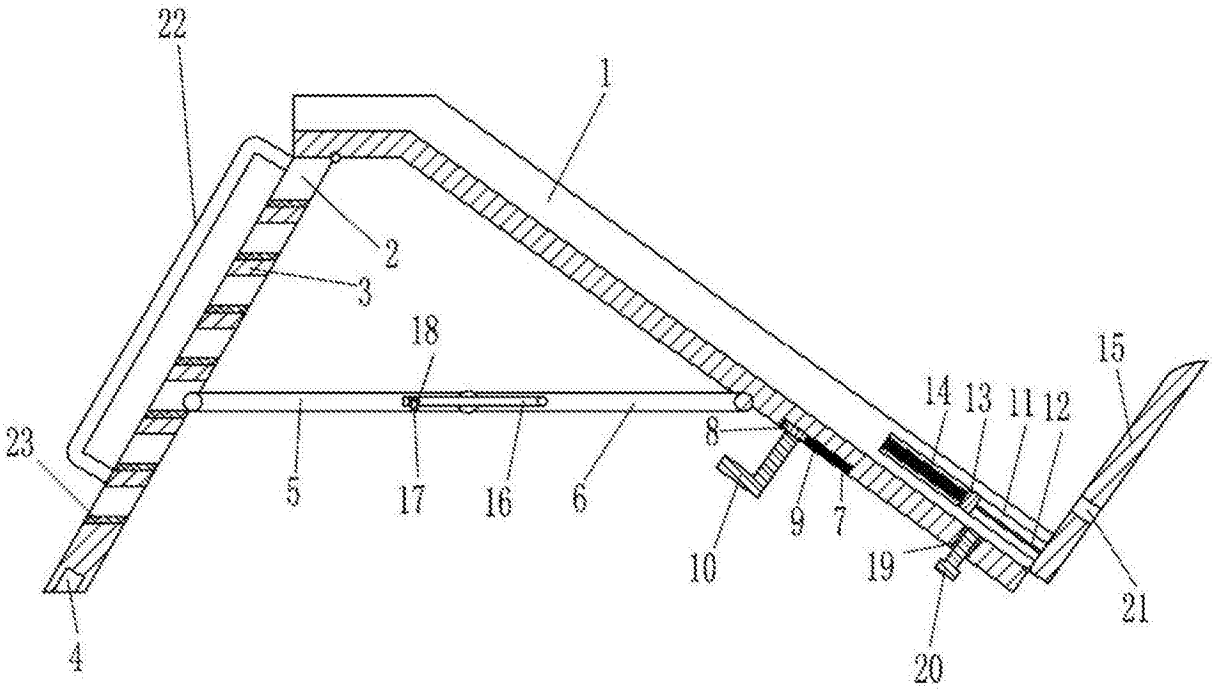
22
1
2
3
18
15
14
13
11
12
23
8
5
17
16
6
9
7
10
19
21
4
20

图5

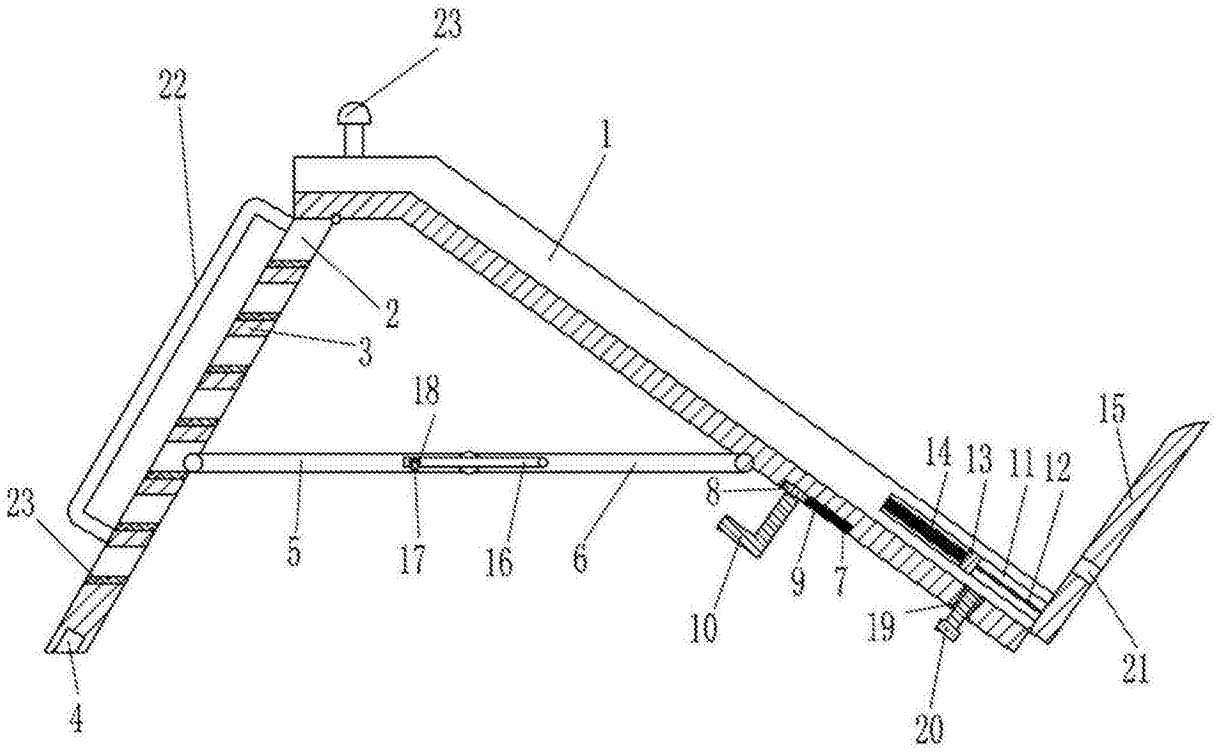
23
22
1
2
3
18
15
14
13
11
12
23
8
5
17
16
6
9
7
10
19
21
4
20

图6