(19)国家知识产权局

(12)实用新型专利

(10)授权公告号 CN 218967751 U
(45)授权公告日 2023.05.05

(21)申请号 202222808185.1

(22)申请日 2022.10.25

(73)专利权人 平湖市盒成利包装有限公司
地址 314214 浙江省嘉兴市平湖市曹桥街道九龙路183号3幢

(72)发明人 何元林 芮云

(74)专利代理机构 浙江启明星专利代理有限公司 33492
专利代理师 何明生

(51)Int.Cl.
B65D 81/36(2006.01)

权利要求书1页 说明书3页 附图3页

(54)实用新型名称

一种观赏性化妆品礼盒

(57)摘要

本实用新型提供了一种观赏性化妆品礼盒，属于包装礼盒技术领域，它解决了多边形礼盒兼顾包装与展示的设计问题。本实用新型包括：礼盒本体、盒侧板、盒顶板和盒底板，所述盒侧板包括第一盒侧板至第六盒侧板，并按照顺序依次连接，形成容纳空间；所述第二盒侧板、第三盒侧板、第四盒侧板、第五盒侧板、第六盒侧板设置有中空结构，所述第三盒侧板、第四盒侧板和第五盒侧板上的中空部安装有亚克力板；并通过隔板将容纳空间分成可观察区与礼盒本体区；所述礼盒本体包括设置在第二盒侧板上的第一礼盒本体和设置在第六盒侧板上的第二礼盒本体。与现有技术相比，本实用新型不仅可以用于包装，还可兼顾展示与观赏的作用。

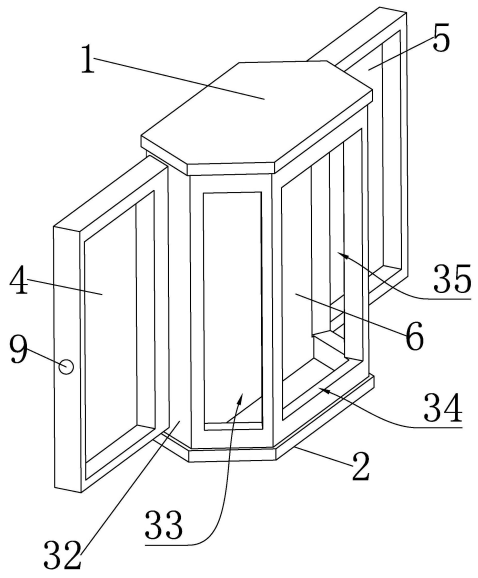

CN 218967751 U

1.一种观赏性化妆品礼盒，包括礼盒本体、盒侧板、盒顶板和盒底板，其特征在于：

所述盒侧板包括第一盒侧板、第二盒侧板、第三盒侧板、第四盒侧板、第五盒侧板、第六盒侧板，并按照顺序依次连接，形成容纳空间；

所述第二盒侧板、第三盒侧板、第四盒侧板、第五盒侧板、第六盒侧板设置有中空结构；

所述第三盒侧板、第四盒侧板和第五盒侧板上的中空部安装有亚克力板，并通过隔板将容纳空间分成可观察区与礼盒本体区；

所述礼盒本体包括设置在第二盒侧板上的第一礼盒本体和设置在第六盒侧板上的第二礼盒本体。

2.根据权利要求1所述的一种观赏性化妆品礼盒，其特征在于，所述盒侧板与所述盒顶板、所述盒底板呈垂直状态相固定。

3.根据权利要求1所述的一种观赏性化妆品礼盒，其特征在于，所述第一礼盒本体和第二礼盒本体空间上形成上下抽屉式结构。

4.根据权利要求3所述的一种观赏性化妆品礼盒，其特征在于，所述第一礼盒本体和第二礼盒本体上设置有提拉件，可以从容纳空间中抽出。

5.根据权利要求4所述的一种观赏性化妆品礼盒，其特征在于，所述提拉件为一柔性带状物。

6.根据权利要求5所述的一种观赏性化妆品礼盒，其特征在于，所述第一礼盒本体和第二礼盒本体上放置了设置有容纳槽的泡沫板。

7.根据权利要求1所述的一种观赏性化妆品礼盒，其特征在于，所述盒顶板上设置有灯泡，通过安装在第一盒侧板上的开关进行控制。

8.根据权利要求1-7任一项所述的一种观赏性化妆品礼盒，其特征在于，所述礼盒本体、盒侧板、盒顶板和盒底板包括纸板层及设置在纸板层两侧的装饰层。

一种观赏性化妆品礼盒

技术领域

[0001] 本实用新型涉及包装礼盒技术领域，特别是涉及一种观赏性化妆品礼盒。

背景技术

[0002] 传统的包装盒一般由一张纸板粘合或扣合等方式组成，具有保护商品、方便流通、促进销售和展示商品等作用，被广泛应用于各种各样的包装。市场上现有的包装盒结构简单，乏味单一，较不适合送礼，也很难使其从商品货架上脱颖而出。包装盒除了满足基本的放置物品的功能外，还需要能够便捷的取出所放置的物品，而有些包装盒还需要兼具展示的功能，更重要的是针对不同的节假日还需要有不同的展示内容。即包装盒需要兼顾实用与美观的特点。

[0003] 现在的商品包装，要求具有美观、实用的特点，运用好包装，不但可以刺激消费者的购买兴趣，又能使包装盒作为储物盒和展示盒，不至于被简单的丢弃。现在的包装盒形态各异，以四边形及圆柱体居多，如何设计一个多边形的既可用于包装，亦可用于展示使用的礼品盒成为本领域亟待解决的问题。

实用新型内容

[0004] 本实用新型的目的是提供一款可用于展示，可用于包装，设计合理的一种观赏性化妆品礼盒。

[0005] 为解决上述技术问题，本实用新型的目的是这样实现的：

[0006] 一种观赏性化妆品礼盒，包括礼盒本体、盒侧板、盒顶板和盒底板，所述盒侧板包括第一盒侧板、第二盒侧板、第三盒侧板、第四盒侧板、第五盒侧板、第六盒侧板，并按照顺序依次连接，形成容纳空间；所述第二盒侧板、第三盒侧板、第四盒侧板、第五盒侧板、第六盒侧板设置有中空结构，所述第三盒侧板、第四盒侧板和第五盒侧板上的中空部安装有亚克力板；并通过隔板将容纳空间分成可观察区与礼盒本体区；所述礼盒本体包括设置在第二盒侧板上的第一礼盒本体和设置在第六盒侧板上的第二礼盒本体。

[0007] 在上述方案的基础上并作为上述方案的优选方案，所述盒侧板与所述盒顶板、所述盒底板呈垂直状态相固定。

[0008] 在上述方案的基础上并作为上述方案的优选方案，所述第一礼盒本体和第二礼盒本体空间上形成上下抽屉式结构。第一礼盒本体和第二礼盒本体的抽屉式结构充分利用了空间资源，能够存储更多的东西。

[0009] 在上述方案的基础上并作为上述方案的优选方案，所述第一礼盒本体和第二礼盒本体上设置有提拉件，可以从容纳空间中抽出。

[0010] 在上述方案的基础上并作为上述方案的优选方案，所述提拉件为一柔性带状物。

[0011] 在上述方案的基础上并作为上述方案的优选方案，所述第一礼盒本体和第二礼盒本体上放置了设置有容纳槽的泡沫板。放置设置有容纳槽的泡沫板是为了方便放置物品。

[0012] 在上述方案的基础上并作为上述方案的优选方案，所述盒顶板上设置有灯泡，通

过安装在第一盒侧板上的开关进行控制。

[0013] 在上述方案的基础上并作为上述方案的优选方案，所述礼盒本体、盒侧板、盒顶板和盒底板包括纸板层及设置在纸板层两侧的装饰层。

[0014] 本实用新型的有益效果是：本实用新型设计的多边形礼盒，第一礼盒本体和第二礼盒本体用于包装物品，待物品包装放置好后推入礼盒内部，不影响整体的美观性。第三盒侧板、第四盒侧板和第五盒侧板形成的闭合容纳空间可放置展示物品或进行装饰，通过第三盒侧板、第四盒侧板和第五盒侧板上的亚克力板可以清楚的观察到容纳空间内的展示物品。与现有技术相比，整个礼盒不仅可以用于包装，还可兼顾展示与观赏的作用。本实用新型具有结构简单、设计合理，而且兼顾实用性与美观性的特点。

附图说明

[0015] 图1为本实用新型结构示意图；

[0016] 图2为本实用新型另一视角示意图；

[0017] 图3为第一礼盒本体结构示意图；

[0018] 图4为第二礼盒本体结构示意图；

[0019] 图5为纸板层与装饰层的结构位置关系图。

[0020] 图中，1-盒顶板；2-盒底板；31-第一盒侧板；32-第二盒侧板；33-第三盒侧板；34-第四盒侧板；35-第五盒侧板；36-第六盒侧板；4-第一礼盒本体；5-第二礼盒本体；6-隔板；7-纸板层；8-装饰层；9-提拉件；10-容纳槽；11-泡沫板；12-开关。

具体实施方式

[0021] 下面将结合本实用新型实施例中的附图，对本实用新型实施例中的技术方案进行清楚、完整地描述，显然，所描述的实施例仅仅是本实用新型一部分实施例，而不是全部的实施例。基于本实用新型中的实施例，本领域普通技术人员在没有做出创造性劳动前提下所获得的所有其他实施例，都属于本实用新型保护的范围。

[0022] 实施例一

[0023] 如图1-5所示，一种观赏性化妆品礼盒，包括，礼盒本体、盒侧板、盒顶板1和盒底板2，所述盒侧板包括第一盒侧板31、第二盒侧板32、第三盒侧板33、第四盒侧板34、第五盒侧板35、第六盒侧板36，并按照顺序依次连接，形成容纳空间；所述第二盒侧板32、第三盒侧板33、第四盒侧板34、第五盒侧板35、第六盒侧板36设置有中空结构；所述第三盒侧板33、第四盒侧板34和第五盒侧板35上的中空部安装有亚克力板，并通过隔板6将容纳空间分成可观察区与礼盒本体；所述礼盒本体包括设置在第二盒侧板32上的第一礼盒本体4和设置在第六盒侧板36上的第二礼盒本体5。

[0024] 具体的，包装物品放置在所述第一礼盒本体4和第二礼盒本体5上，所述第三盒侧板33、第四盒侧板34和第五盒侧板35上的中空部安装有亚克力板，可以方便观察。容纳空间通过隔板6将分成可观察区与礼盒本体区。进一步的，所述盒侧板与所述盒顶板1、所述盒底板2呈垂直状态相固定。再进一步的，所述第一礼盒本体4和第二礼盒本体5空间上形成上下抽屉式结构。第一礼盒本体4和第二礼盒本体5的抽屉式结构充分利用空间资源，能够存储更多的东西。更进一步的，所述第一礼盒本体4和第二礼盒本体5上设置有提拉件9，可以将

第一礼盒本体4和第二礼盒本体5从容纳空间中抽出。再进一步的，所述提拉件9为一柔性带状物。柔性带状提拉件常用技术手段。

[0025] 进一步的，所述第一礼盒本体4和第二礼盒本体5上放置了设置有容纳槽10的泡沫板11。容纳槽10的设置是用于待包装物品的放置，所述容纳槽10的形态大小与物品得形状相匹配。优选的，所述泡沫板11为防撞击包装泡沫板，可用于对化妆品等待包装物品的保护。更进一步的，所述第二礼盒本体5上的容纳槽10设置有弧形凹槽，方便将包装物品从容纳槽10中取出。

[0026] 进一步的，所述盒顶板1上设置有灯泡，通过安装在第一盒侧板31上的开关12进行控制。如，本实用新型所述第一礼盒本体4和第二礼盒本体5上放置化妆品，所述第三盒侧板33、第四盒侧板34和第五盒侧板35与所述第二盒侧板32、第六盒侧板36形成的闭合容纳空间放置圣诞节装饰物品，如银葱纸制作的圣诞树、麋鹿等内饰品，可以通过所述第三盒侧板33、第四盒侧板34和第五盒侧板35上的亚克力板对容纳空间内的装饰进行观察。即，本实用新型可装饰成配合圣诞节的化妆品礼盒，一定程度上可以刺激消费者的购买兴趣，而且使用过后不至于被简单的丢弃。再进一步的，所述礼盒本体、盒侧板、盒顶板1和盒底板2包括纸板层7及设置在纸板层两侧的装饰层8，所述纸板层7为灰板。

[0027] 实施例二

[0028] 与上述实施例不同的是，所述第一礼盒本体4和第二礼盒本体5空间结构上不再是上下式的抽屉结构，而是左右式的抽屉结构。这样，第一礼盒本体4和第二礼盒本体5的容纳空间能够放置体积更大的化妆品。

[0029] 以上详细描述了本实用新型的较佳具体实施例。应当理解，本领域的普通技术人员无需创造性劳动就可以根据本实用新型的构思做出诸多修改和变化。因此，凡本技术领域中技术人员依本实用新型的构思在现有技术的基础上通过逻辑分析、推理或者有限的实验可以得到的技术方案，皆应在由权利要求书所确定的保护范围内。

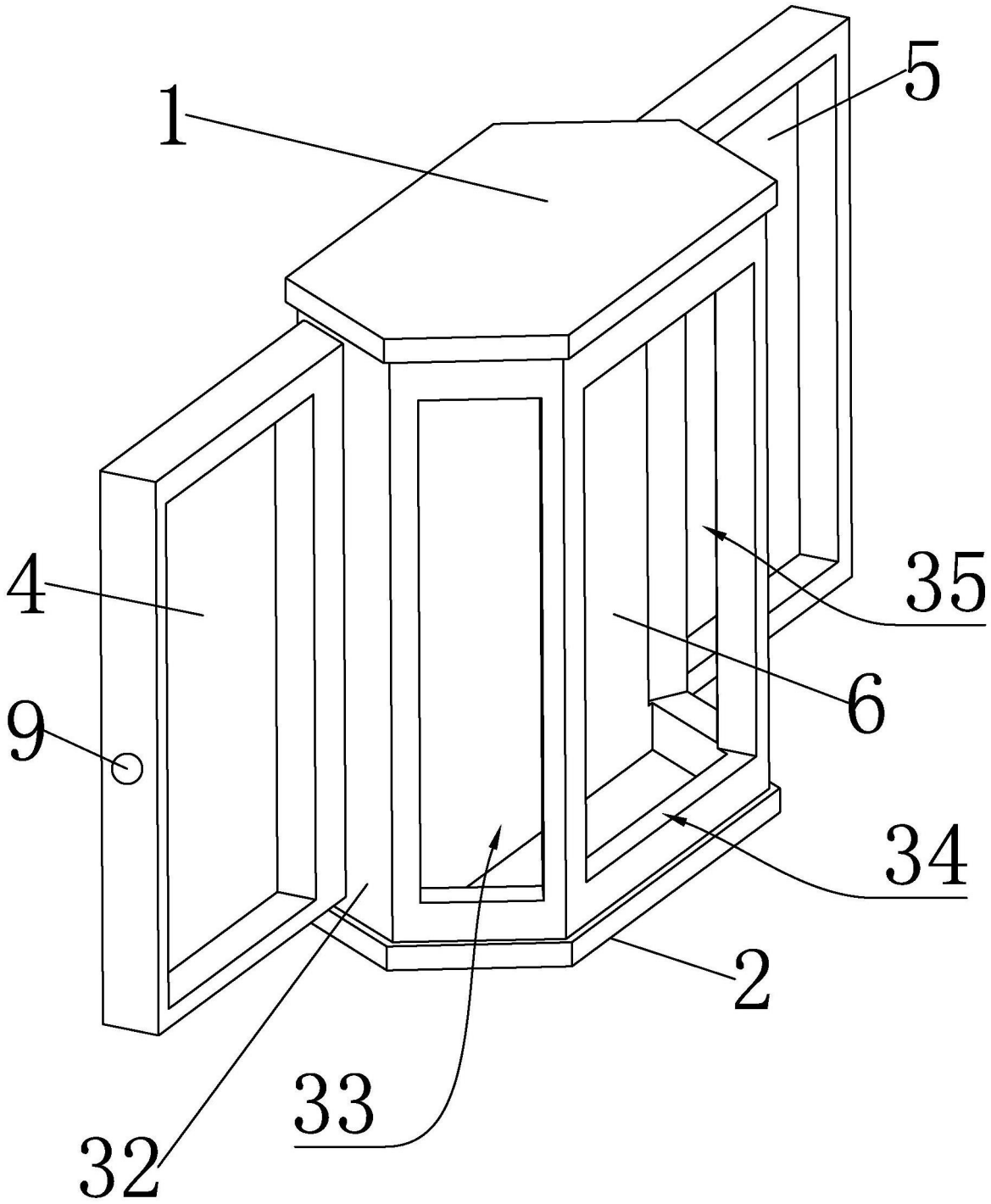

图1

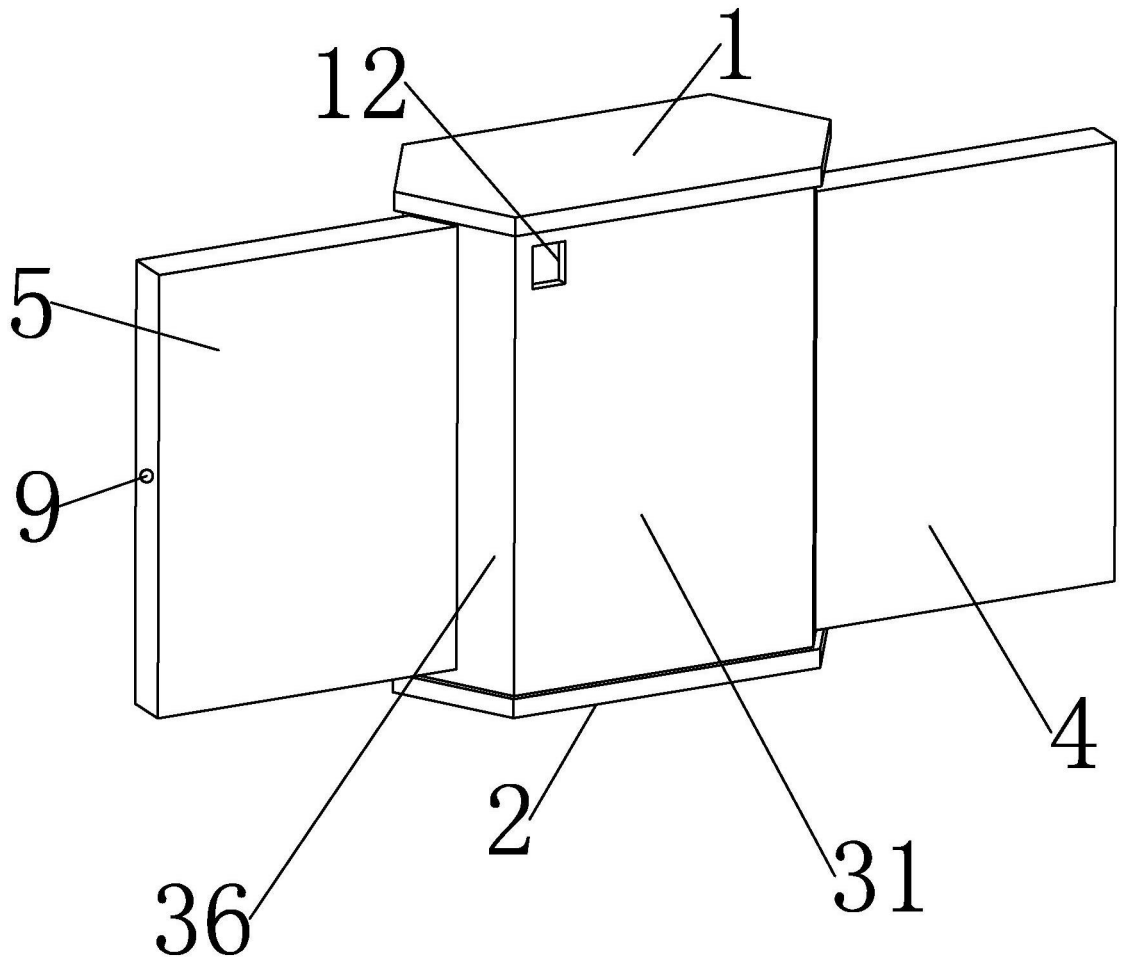

图2

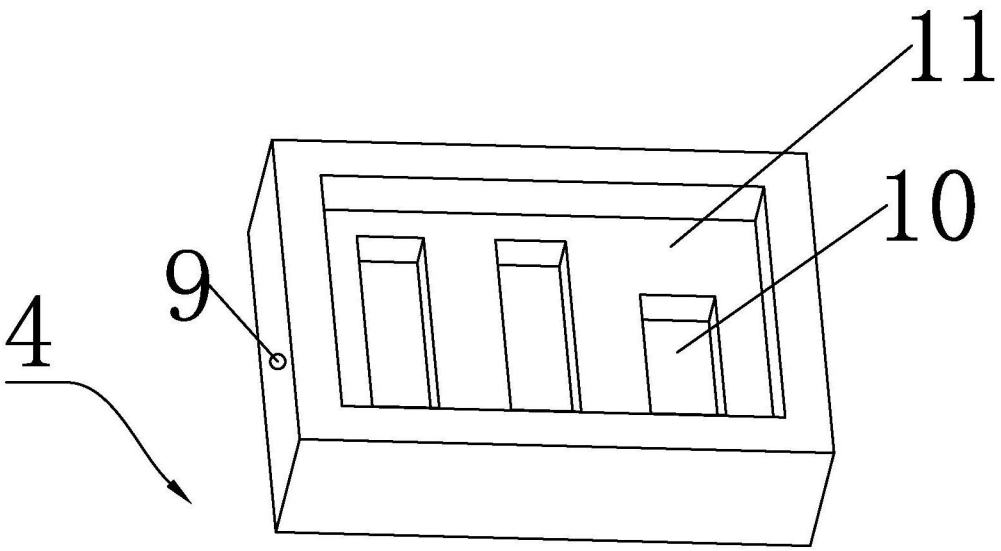

图3

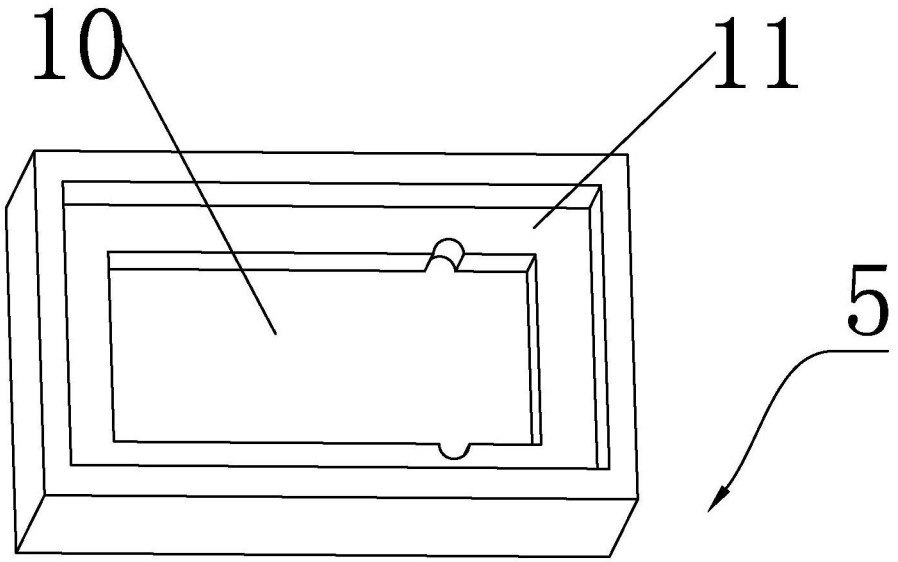

图4

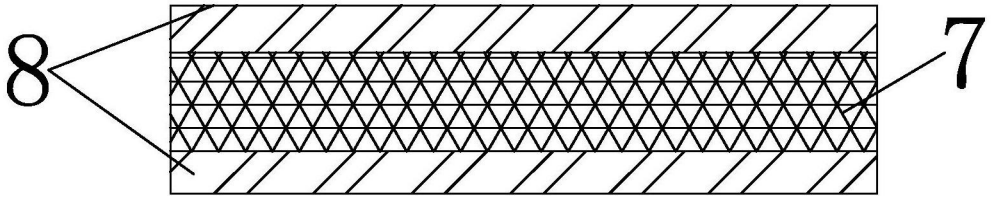

图5