(19)国家知识产权局

(12)实用新型专利

(10)授权公告号 CN 223029304 U
(45)授权公告日 2025.06.27

(21)申请号 202421719747.8

(22)申请日 2024.07.19

(73)专利权人 江西邓氏园林(集团)有限公司
地址 330600 江西省宜春市靖安县工业园A区

(72)发明人 邓根根 张发煌 万第球

(74)专利代理机构 合肥彦谦知识产权代理事务所(普通合伙) 34255
专利代理师 魏倩

(51)Int.Cl.
B24B 9/18(2006.01)
B24B 41/06(2012.01)
B24B 47/00(2006.01)
B24B 47/12(2006.01)
B24B 47/22(2006.01)

权利要求书1页 说明书4页 附图3页

(54)实用新型名称

一种园林木制品节能型雕刻修边装置

(57)摘要

本实用新型涉及一种园林木制品节能型雕刻修边装置,包括底座,所述底座上方设有箱体,所述箱体上方两侧设有鼓风机,所述鼓风机一侧设有抛光机,所述抛光机底部设有抛光盘,所述抛光盘下方设有操作台,所述操作台内部两侧设有螺纹块,所述螺纹块上方固定连接有立柱。本实用新型通过设置箱体、鼓风机与钢格栅板,打磨修边时产生的粉尘会被箱体阻挡,同时鼓风机可以将打磨修边时产生的粉尘向下吹动进入收集盒中集中收集,并且转动手柄可以带动转动轴与雕刻物纵向转动,从而可以增加雕刻物的角度调节范围,橡胶手套可以使操作者手动操作工具对雕刻物打磨修边,增加雕刻物的打磨修边方式,提高雕刻修边装置的实用性。

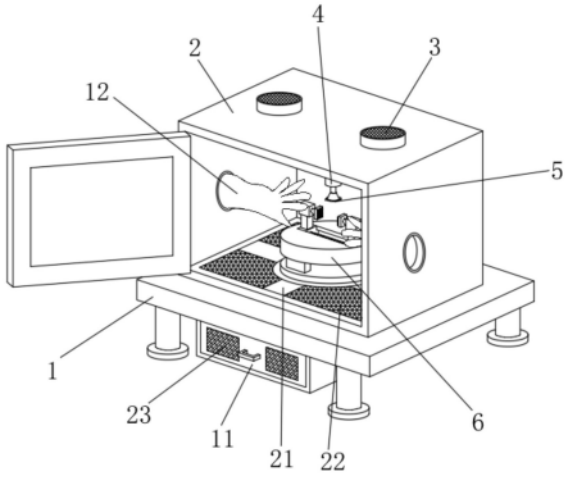

CN 223029304 U

1.一种园林木制品节能型雕刻修边装置,包括底座(1),其特征在于:所述底座(1)上方设有箱体(2),所述箱体(2)上方两侧设有鼓风机(3),所述鼓风机(3)一侧设有抛光机(4),所述抛光机(4)底部设有抛光盘(5),所述抛光盘(5)下方设有操作台(6),所述操作台(6)内部两侧设有螺纹块(7),所述螺纹块(7)上方固定连接有立柱(8),所述操作台(6)下方与转动板(9)连接,所述转动板(9)底部与第一电机(10)输出端连接,所述底座(1)下方设有收集盒(11)。

2.根据权利要求1所述的一种园林木制品节能型雕刻修边装置,其特征在于:所述箱体(2)两侧设有橡胶手套(12),所述箱体(2)一侧设有箱门且箱门上设有透明观察窗,所述抛光机(4)内部集成有气缸与驱动电机。

3.根据权利要求1所述的一种园林木制品节能型雕刻修边装置,其特征在于:所述操作台(6)内部中心开设有容纳所述螺纹块(7)通过的通槽,所述螺纹块(7)在所述操作台(6)内部滑动连接。

4.根据权利要求1所述的一种园林木制品节能型雕刻修边装置,其特征在于:所述螺纹块(7)内部贯穿连接有双向反牙丝杆(13),所述双向反牙丝杆(13)一端延伸至所述操作台(6)外部并与第二电机(14)输出端连接。

5.根据权利要求1所述的一种园林木制品节能型雕刻修边装置,其特征在于:所述立柱(8)内部连接有转动轴(15),所述转动轴(15)一端与夹板(16)固定连接,所述转动轴(15)在所述立柱(8)内部转动连接。

6.根据权利要求1所述的一种园林木制品节能型雕刻修边装置,其特征在于:所述操作台(6)上方一侧的所述立柱(8)上设有转动手柄(17),所述转动手柄(17)一侧与所述转动轴(15)连接,所述转动轴(15)上方与压块(18)抵触,所述压块(18)与所述转动轴(15)连接处均设有防滑齿板(19),所述压块(18)内部嵌入连接有定位螺栓(20),所述定位螺栓(20)在所述压块(18)内部转动连接。

7.根据权利要求1所述的一种园林木制品节能型雕刻修边装置,其特征在于:所述箱体(2)内部设有若干支撑板(21),所述支撑板(21)相邻一侧设有钢格栅板(22),所述钢格栅板(22)下方与所述收集盒(11)连通,所述底座(1)内部两侧设有斜面板,且斜面板底部设于所述收集盒(11)上方边缘,所述收集盒(11)一侧开设有通风孔(23),所述通风孔(23)内部设有过滤网。

一种园林木制品节能型雕刻修边装置

技术领域

[0001] 本实用新型涉及一种园林木制品节能型雕刻修边装置,属于雕刻修边装置技术领域。

背景技术

[0002] 木雕是雕塑的一种,在我们国家常常被称为“民间工艺”。木雕可以分为立体圆雕、根雕、浮雕三大类。木雕是从木工中分离出来的一个工种,以雕刻材料分类的民间美术品种。一般选用质地细密坚韧,不易变形的树种。

[0003] 如CN219704593U公开了一种雕刻用修边抛光装置,能够有效的对待抛光物件进行固定夹持,从而避免在加工时出现晃动的情况,提高加工的效率,同时能够达到精确修边的目的,且能够根据待抛光物件的高度以及厚度进行调整,以便适应不同类型的待抛光物件。但是,由于在对木雕修边时会产生较多的粉尘,这些粉尘无法有效收集,十分容易飘散在工作区域周围,并且,电机一与夹持块只能带动木雕在竖向方向转动,无法带动木雕横向转动调节修边角度,在对形状复杂的手工雕刻进行修边时,机器设备不易打磨在木雕的各个位置,仍然需要手动操作,因此,需要进行优化和改善。

实用新型内容

[0004] 本实用新型的目的在于提供一种园林木制品节能型雕刻修边装置,通过设置箱体、鼓风机与钢格栅板,打磨修边时产生的粉尘会被箱体阻挡,同时鼓风机可以将打磨修边时产生的粉尘向下吹动进入收集盒中集中收集,并且转动手柄可以带动转动轴与雕刻物纵向转动,从而可以增加雕刻物的角度调节范围,橡胶手套可以使操作者手动操作工具对雕刻物打磨修边,增加雕刻物的打磨修边方式,提高雕刻修边装置的实用性,以解决上述背景技术中提出的问题。

[0005] 为实现上述目的,本实用新型提供如下技术方案:

[0006] 一种园林木制品节能型雕刻修边装置,包括底座,所述底座上方设有箱体,所述箱体上方两侧设有鼓风机,所述鼓风机一侧设有抛光机,所述抛光机底部设有抛光盘,所述抛光盘下方设有操作台,所述操作台内部两侧设有螺纹块,所述螺纹块上方固定连接有立柱,所述操作台下方与转动板连接,所述转动板底部与第一电机输出端连接,所述底座下方设有收集盒。

[0007] 进一步的,所述箱体两侧设有橡胶手套,所述箱体一侧设有箱门且箱门上设有透明观察窗,所述抛光机内部集成有气缸与驱动电机。

[0008] 进一步的,所述操作台内部中心开设有容纳所述螺纹块通过的通槽,所述螺纹块在所述操作台内部滑动连接。

[0009] 进一步的,所述螺纹块内部贯穿连接有双向反牙丝杆,所述双向反牙丝杆一端延伸至所述操作台外部并与第二电机输出端连接。

[0010] 进一步的,所述立柱内部连接有转动轴,所述转动轴一端与夹板固定连接,所述转

动轴在所述立柱内部转动连接。

[0011] 进一步的,所述操作台上方一侧的所述立柱上设有转动手柄,所述转动手柄一侧与所述转动轴连接,所述转动轴上方与压块抵触,所述压块与所述转动轴连接处均设有防滑齿板,所述压块内部嵌入连接有定位螺栓,所述定位螺栓在所述压块内部转动连接。

[0012] 进一步的,所述箱体内部设有若干支撑板,所述支撑板相邻一侧设有钢格栅板,所述钢格栅板下方与所述收集盒连通,所述底座内部两侧设有斜面板,且斜面板底部设于所述收集盒上方边缘,所述收集盒一侧开设有通风孔,所述通风孔内部设有过滤网。

[0013] 本实用新型的有益效果是:

[0014] 1、通过设置箱体,并且箱体内部设有鼓风机与钢格栅板,打磨修边时产生的粉尘会被箱体阻挡,防止粉尘向外飘散,鼓风机可以将打磨修边时产生的粉尘向下吹动,使打磨修边产生的粉尘可以穿过钢格栅板向下飘动,从而可以使粉尘向收集盒中移动收集。

[0015] 2、通过设置可以横向转动的操作台,并且转动手柄可以带动转动轴与雕刻物纵向转动,从而可以增加雕刻物的角度调节范围,方便对雕刻物打磨,同时,箱体内部在设置抛光机与抛光盘的同时还设有橡胶手套,橡胶手套可以使操作者手动操作工具对雕刻物打磨修边,增加雕刻物的打磨修边方式,提高雕刻修边装置的实用性。

附图说明

[0016] 附图用来提供对本实用新型的进一步理解,并且构成说明书的一部分,与本实用新型的具体实施方式一起用于解释本实用新型,并不构成对本实用新型的限制。

[0017] 图1是本实用新型一种园林木制品节能型雕刻修边装置的主视图;

[0018] 图2是本实用新型一种园林木制品节能型雕刻修边装置的底座结构示意图;

[0019] 图3是本实用新型一种园林木制品节能型雕刻修边装置的操作台结构示意图;

[0020] 图4是本实用新型一种园林木制品节能型雕刻修边装置的螺纹块与双向反牙丝杆连接结构示意图;

[0021] 图5是本实用新型一种园林木制品节能型雕刻修边装置的转动轴与压块连接结构示意图;

[0022] 图6是本实用新型一种园林木制品节能型雕刻修边装置的图4中A处区域局部放大图;

[0023] 图中标号:1、底座;2、箱体;3、鼓风机;4、抛光机;5、抛光盘;6、操作台;7、螺纹块;8、立柱;9、转动板;10、第一电机;11、收集盒;12、橡胶手套;13、双向反牙丝杆;14、第二电机;15、转动轴;16、夹板;17、转动手柄;18、压块;19、防滑齿板;20、定位螺栓;21、支撑板;22、钢格栅板;23、通风孔。

具体实施方式

[0024] 下面将结合本实用新型实施例中的附图,对本实用新型实施例中的技术方案进行清楚、完整地描述,显然,所描述的实施例仅仅是本实用新型一部分实施例,而不是全部的实施例。基于本实用新型中的实施例,本领域普通技术人员在没有做出创造性劳动前提下所获得的所有其他实施例,都属于本实用新型保护的范围。

[0025] 实施例1:请参阅图1-图6,本实用新型提供一种技术方案:

[0026] 一种园林木制品节能型雕刻修边装置,包括底座1,所述底座1上方设有箱体2,所述箱体2一侧设有箱门,所述箱体2上方两侧设有鼓风机3,所述鼓风机3一侧设有抛光机4,所述抛光机4底部设有抛光盘5,所述抛光盘5下方设有操作台6,所述操作台6内部两侧设有螺纹块7,所述螺纹块7上方固定连接有立柱8,所述操作台6下方与转动板9连接,所述转动板9底部与第一电机10输出端连接,所述底座1下方设有收集盒11。

[0027] 具体而言,所述箱体2两侧设有橡胶手套12,所述箱体2一侧设有箱门且箱门上设有透明观察窗,所述抛光机4内部集成有气缸与驱动电机,橡胶手套12方便操作者手动操作工具对雕刻物打磨修边,从而增加雕刻物的打磨修边方式,提高雕刻修边装置的实用性。

[0028] 具体而言,所述操作台6内部中心开设有容纳所述螺纹块7通过的通槽,所述螺纹块7在所述操作台6内部滑动连接,所述螺纹块7内部贯穿连接有双向反牙丝杆13,所述双向反牙丝杆13一端延伸至所述操作台6外部并与第二电机14输出端连接,双向反牙丝杆13转动时可以带动螺纹块7在操作台6内部移动,从而可以带动立柱8与夹板16移动将雕刻物夹持固定。

[0029] 具体而言,所述立柱8内部连接有转动轴15,所述转动轴15一端与夹板16固定连接,所述转动轴15在所述立柱8内部转动连接,所述操作台6上方一侧的所述立柱8上设有转动手柄17,所述转动手柄17一侧与所述转动轴15连接,所述转动轴15上方与压块18抵触,所述压块18与所述转动轴15连接处均设有防滑齿板19,所述压块18内部嵌入连接有定位螺栓20,所述定位螺栓20在所述压块18内部转动连接,操作台6可以在第一电机10与转动板9的带动下横向转动,旋转转动手柄17时可以带动转动轴15与夹板16转动,从而可以带动雕刻物沿纵向方向转动,使雕刻物可以在多个角度下进行打磨修边。

[0030] 实施例2:请参阅图1、图2,本实施例与实施例1的区别在于:所述箱体2内部设有若干支撑板21,所述支撑板21相邻一侧设有钢格栅板22,所述钢格栅板22下方与所述收集盒11连通,所述底座1内部两侧设有斜面板,且斜面板底部设于所述收集盒11上方边缘,所述收集盒11一侧开设有通风孔23,所述通风孔23内部设有过滤网,打磨修边时产生的粉尘可以在鼓风机3的吹动下向下流动,使粉尘可以穿过钢格栅板22进入收集盒11中,从而可以将粉尘集中收集。

[0031] 本实用新型工作原理:使用时,先将雕刻物放置在两侧的夹板16之间,然后启动第二电机14,第二电机14运行带动双向反牙丝杆13转动,双向反牙丝杆13带动螺纹块7在操作台6内部移动,从而可以带动立柱8与夹板16移动并使夹板16将雕刻物夹持,然后转动定位螺栓20,定位螺栓20带动压块18向下移动按压在转动轴15上,从而将转动轴15与夹板16的位置固定,然后启动抛光机4对雕刻物打磨,打磨过程中可以根据启动第一电机10带动转动板9与操作台6转动调节雕刻物的角度,或者旋转转动手柄17带动夹板16与雕刻物纵向转动调节角度,当抛光盘5无法充分对雕刻物打磨修边时,操作者可以将手伸入橡胶手套12中亲自操作工具对雕刻物打磨,从而可以对雕刻物充分打磨修边。

[0032] 对于本领域技术人员而言,显然本实用新型不限于上述示范性实施例的细节,而且在不背离本实用新型的精神或基本特征的情况下,能够以其他的具体形式实现本实用新型。因此,无论从哪一点来看,均应将实施例看作是示范性的,而且是非限制性的,本实用新型的范围由所附权利要求而不是上述说明限定,因此旨在将落在权利要求的等同要件的含义和范围内的所有变化囊括在本实用新型内。不应将权利要求中的任何附图标记视为限制

所涉及的权利要求。

[0033] 此外,应当理解,虽然本说明书按照实施方式加以描述,但并非每个实施方式仅包含一个独立的技术方案,说明书的这种叙述方式仅仅是为清楚起见,本领域技术人员应当将说明书作为一个整体,各实施例中的技术方案也可以经适当组合,形成本领域技术人员可以理解的其他实施方式。

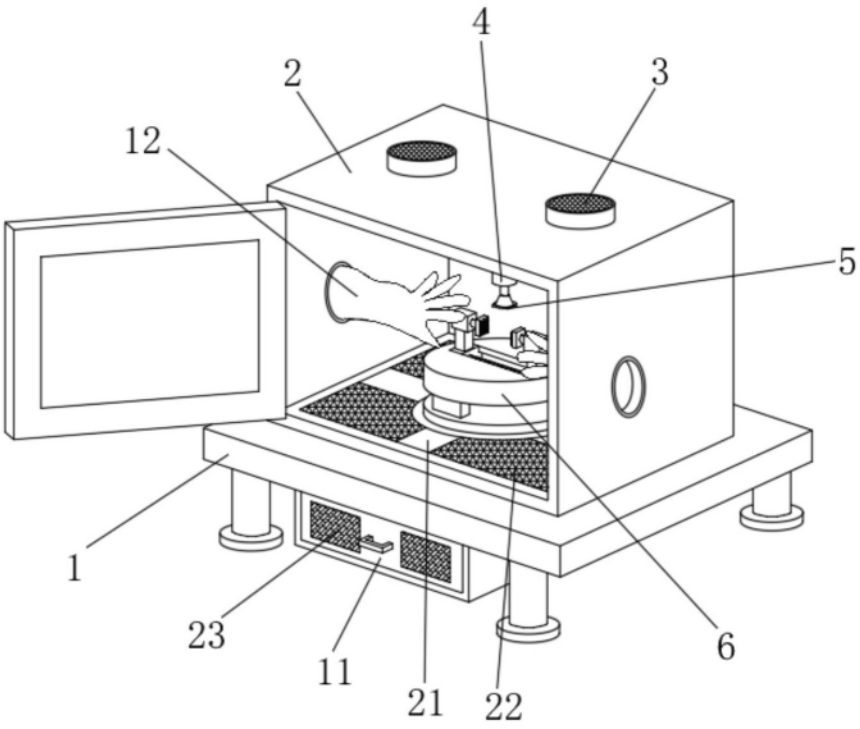

图1

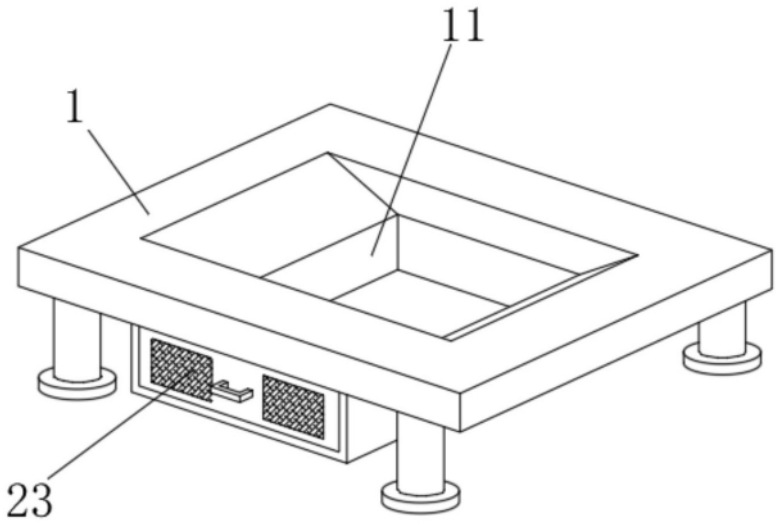

图2

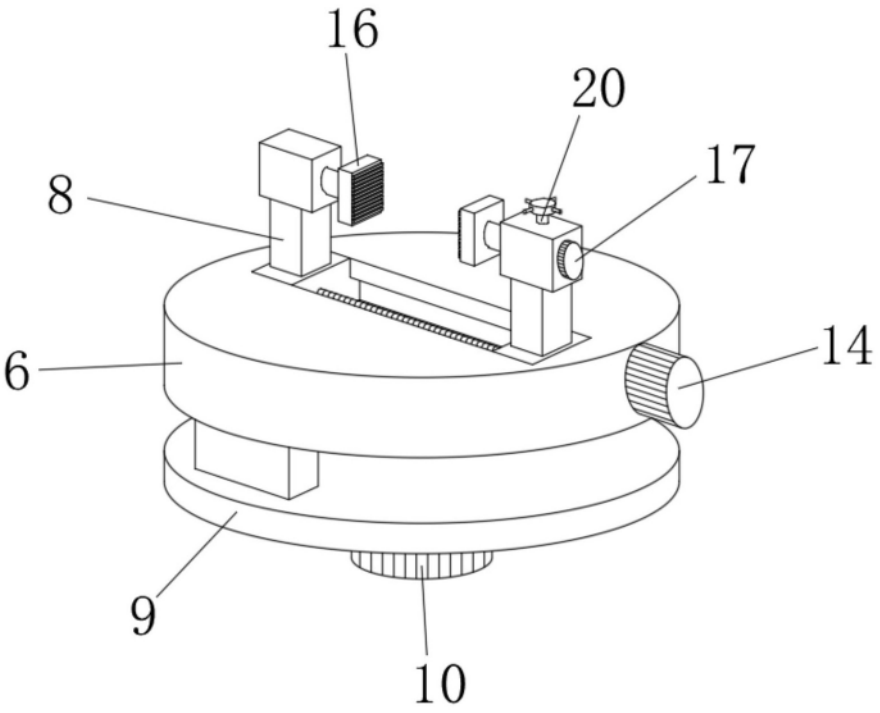

图3

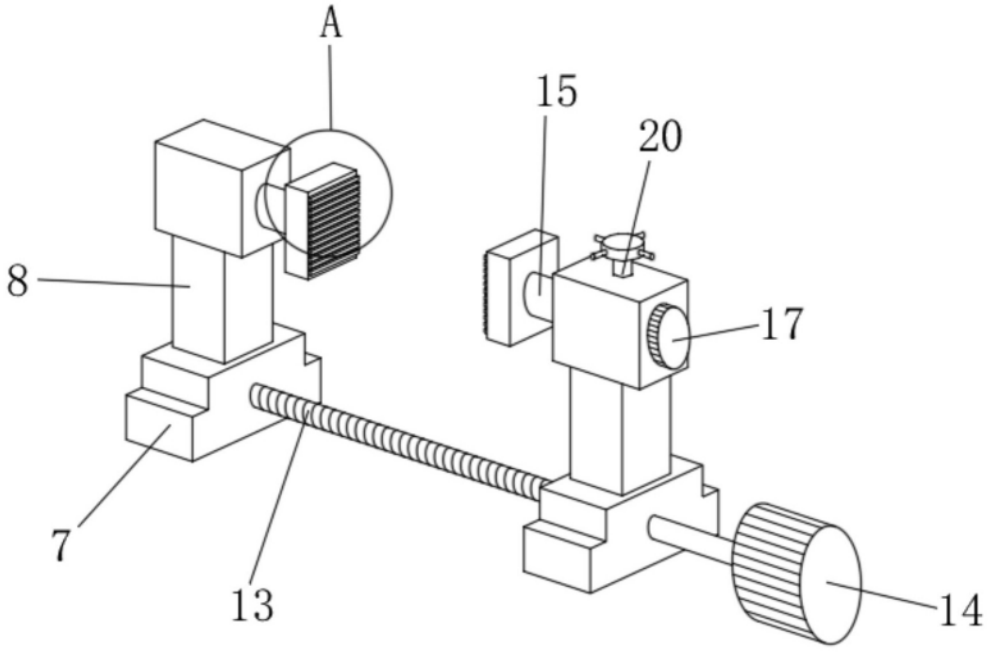

图4

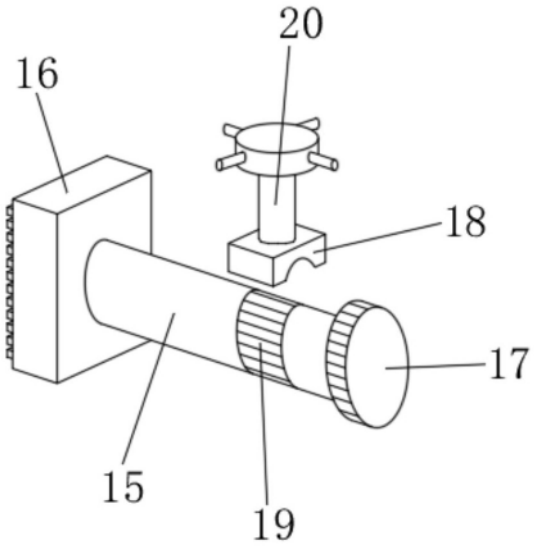

图5

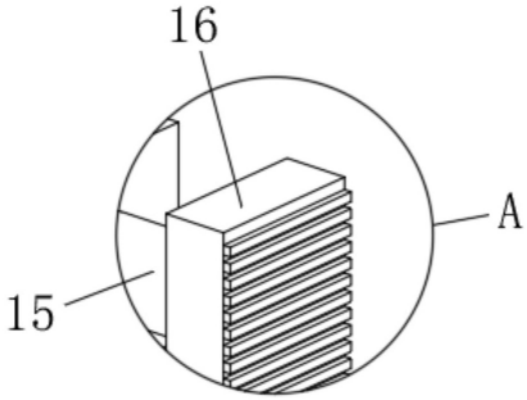

图6