(19)中华人民共和国国家知识产权局

(12)实用新型专利

(10)授权公告号 CN 214563412 U
(45)授权公告日 2021.11.02

(21)申请号 202120516603.2

(22)申请日 2021.03.12

(73)专利权人 浙江赛纺纺织科技有限公司
地址 311256 浙江省杭州市萧山区义桥镇復兴村

(72)发明人 李建明

(51)Int.Cl.
B32B 5/02(2006.01)
B32B 3/08(2006.01)
B32B 3/30(2006.01)
B32B 33/00(2006.01)

权利要求书1页 说明书4页 附图2页

(54)实用新型名称

一种抗菌透气的复合纺织面料

(57)摘要

本实用新型公开了一种抗菌透气的复合纺织面料，包括复合面料本体，所述复合面料本体上部的内表面固定连接有贴合面，所述复合面料本体的中部的内表面固定连接有两个主支撑纤维，所述复合面料本体中部的内表面固定连接有两个辅支撑纤维，所述复合面料本体的下面固定连接有透气纤维面，该抗菌透气的复合纺织面料，通过两个主支撑纤维之间形成的透气槽一具有透气的作用，在两个主支撑纤维受到压力变形时，两个主支撑纤维会挤压两个辅支撑纤维，两个辅支撑纤维内的两个弹性纤维柱起到支撑作用，两个辅支撑纤维表面的弧形槽与两个主支撑纤维的相对面贴合，通过两个辅支撑纤维可以防止两个主支撑纤维因挤压被贴合，从而有利于保持复合面料本体的透气。

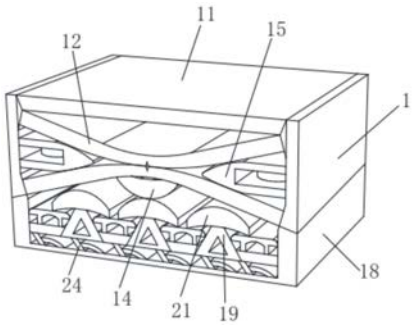

CN 214563412 U

1.一种抗菌透气的复合纺织面料，包括复合面料本体(1)，其特征在于：所述复合面料本体(1)上部的内表面固定连接有贴合面(11)，所述复合面料本体(1)的中部的内表面固定连接有两个主支撑纤维(12)，所述复合面料本体(1)中部的内表面固定连接有两个辅支撑纤维(15)，所述复合面料本体(1)的下面固定连接有透气纤维面(18)，所述透气纤维面(18)内表面的底部固定连接有斜撑纤维柱(24)，所述透气纤维面(18)内表面固定连接有三角支撑纤维(19)。

2.根据权利要求1所述的一种抗菌透气的复合纺织面料，其特征在于：两个所述主支撑纤维(12)的形状均为C字弧形，两个所述主支撑纤维(12)的方向相反，两个所述主支撑纤维(12)之间形成透气槽一(13)，位于复合面料本体(1)下部所述主支撑纤维(12)的下面固定连接有下顶纤维(14)。

3.根据权利要求1所述的一种抗菌透气的复合纺织面料，其特征在于：每个所述辅支撑纤维(15)的内表面均固定连接有两个弹性纤维柱(16)，两个所述弹性纤维柱(16)的相对面均为圆弧形，两个所述辅支撑纤维(15)均位于两个主支撑纤维(12)之间的透气槽一(13)内。

4.根据权利要求1所述的一种抗菌透气的复合纺织面料，其特征在于：所述三角支撑纤维(19)的内表面开设有透气槽二(2)，所述三角支撑纤维(19)的上面固定连接有拱形纤维(21)，所述三角支撑纤维(19)的数量为三个，位于透气纤维面(18)中部所述拱形纤维(21)的上面与下顶纤维(14)活动连接。

5.根据权利要求4所述的一种抗菌透气的复合纺织面料，其特征在于：每两个所述三角支撑纤维(19)之间均固定连接有一个工字纤维(22)，每个所述工字纤维(22)的内表面均开设有一个透气槽三(23)。

6.根据权利要求1所述的一种抗菌透气的复合纺织面料，其特征在于：所述斜撑纤维柱(24)的右面固定连接有侧撑纤维柱(25)，所述斜撑纤维柱(24)与侧撑纤维柱(25)之间形成拱形槽。

一种抗菌透气的复合纺织面料

技术领域

[0001] 本实用新型涉及抗菌透气的复合纺织面料技术领域，具体为一种抗菌透气的复合纺织面料。

背景技术

[0002] 复合面料是将一层或多层纺织材料、无纺材料及其他功能材料经粘结贴合而成的一种新型材料。适合做沙发，服装等纺织品，是人们居家生活不可缺少的面料之一。

[0003] 随着复合纺织面料受到人们的喜爱，越来越多的复合纺织面料产品出现，一般复合纺织面料在使用者穿戴时复合面料内部会被挤压贴合，导致复合面料的透气性变差。

实用新型内容

[0004] 本实用新型的目的在于提供一种抗菌透气的复合纺织面料，以解决上述背景技术中提出的问题。

[0005] 为实现上述目的，本实用新型提供如下技术方案：一种抗菌透气的复合纺织面料，包括复合面料本体，所述复合面料本体上部的内表面固定连接有贴合面，所述复合面料本体的中部的内表面固定连接有两个主支撑纤维，所述复合面料本体中部的内表面固定连接有两个辅支撑纤维，所述复合面料本体的下面固定连接有透气纤维面，所述透气纤维面内表面的底部固定连接有斜撑纤维柱，所述透气纤维面内表面固定连接有三角支撑纤维。

[0006] 优选的，两个所述主支撑纤维的形状均为C字弧形，两个所述主支撑纤维的方向相反，两个所述主支撑纤维之间形成透气槽一，位于复合面料本体下部所述主支撑纤维的下面固定连接有下顶纤维，每个所述辅支撑纤维的内表面均固定连接有两个弹性纤维柱，两个所述弹性纤维柱的相对面均为圆弧形，两个所述辅支撑纤维均位于两个主支撑纤维之间的透气槽一内。

[0007] 优选的，所述三角支撑纤维的内表面开设有透气槽二，所述三角支撑纤维的上面固定连接有拱形纤维，所述三角支撑纤维的数量为三个，位于透气纤维面中部所述拱形纤维的上面与下顶纤维活动连接，每两个所述三角支撑纤维之间均固定连接有一个工字纤维，每个所述工字纤维的内表面均开设有一个透气槽三，所述斜撑纤维柱的右面固定连接有侧撑纤维柱，所述斜撑纤维柱与侧撑纤维柱之间形成拱形槽。

[0008] 与现有技术相比，本实用新型的有益效果是：

[0009] (1)、该抗菌透气的复合纺织面料，通过斜撑纤维柱与侧撑纤维柱组合成h形，具有一定的支撑力，随着复合纺织面料受到人们的喜爱，越来越多的复合纺织面料产品出现，一般复合纺织面料在使用者穿戴时复合面料内部会被挤压贴合，导致复合面料的透气性变差，本复合面料本体通过利用两个三角支撑纤维和斜撑纤维柱进行支撑，防止复合面料本体整体受力时内部贴合，从而有利于保持复合面料本体整体的透气性。

[0010] (2)、该抗菌透气的复合纺织面料，通过两个主支撑纤维之间形成的透气槽一具有透气的作用，在两个主支撑纤维受到压力变形时，两个主支撑纤维会挤压两个辅支撑纤维，

两个辅支撑纤维内的两个弹性纤维柱起到支撑作用，两个辅支撑纤维表面的弧形槽与两个主支撑纤维的相对面贴合，通过两个辅支撑纤维可以防止两个主支撑纤维因挤压被贴合，从而有利于保持复合面料本体的透气。

附图说明

[0011] 图1为本实用新型复合面料本体的结构示意图；

[0012] 图2为本实用新型主支撑纤维示意图；

[0013] 图3为本实用新型辅支撑纤维示意图；

[0014] 图4为本实用新型三角支撑纤维示意图。

[0015] 图中：1、复合面料本体；11、贴合面；12、主支撑纤维；13、透气槽一；14、下顶纤维；15、辅支撑纤维；16、弹性纤维柱；17、弧形槽；18、透气纤维面；19、三角支撑纤维；2、透气槽二；21、拱形纤维；22、工字纤维；23、透气槽三；24、斜撑纤维柱；25、侧撑纤维柱。

具体实施方式

[0016] 下面将结合本实用新型实施例中的附图，对本实用新型实施例中的技术方案进行清楚、完整地描述，显然，所描述的实施例仅仅是本实用新型一部分实施例，而不是全部的实施例。基于本实用新型中的实施例，本领域普通技术人员在没有做出创造性劳动前提下所获得的所有其他实施例，都属于本实用新型保护的范围。

[0017] 请参阅图1-图4，本实用新型提供一种技术方案：一种抗菌透气的复合纺织面料，包括复合面料本体1，复合面料本体1上部的内表面固定连接有贴合面11，复合面料本体1的中部的内表面固定连接有两个主支撑纤维12，复合面料本体1中部的内表面固定连接有两个辅支撑纤维15，复合面料本体1的下面固定连接有透气纤维面18，透气纤维面18内表面的底部固定连接有斜撑纤维柱24，使用者在穿戴复合面料本体1整体时，贴合面11与使用者皮肤贴合，贴合面11受到压力传递给两个主支撑纤维12，两个主支撑纤维12方向相反且均为C字弧形，因此两个主支撑纤维12之间会相互支撑，提高两个主支撑纤维12的抗压能力，同时两个主支撑纤维12之间形成的透气槽一13具有透气的作用，在两个主支撑纤维12受到压力变形时，透气纤维面18内表面固定连接有三角支撑纤维19。

[0018] 两个主支撑纤维12的形状均为C字弧形，两个主支撑纤维12的方向相反，两个主支撑纤维12之间形成透气槽一13，位于复合面料本体1下部主支撑纤维12的下面固定连接有下顶纤维14，每个辅支撑纤维15的内表面均固定连接有两个弹性纤维柱16，两个主支撑纤维12会挤压两个辅支撑纤维15，两个辅支撑纤维15内的两个弹性纤维柱16起到支撑作用，两个辅支撑纤维15表面的弧形槽17与两个主支撑纤维12的相对面贴合，通过两个辅支撑纤维15可以防止两个主支撑纤维12因挤压被贴合，两个弹性纤维柱16的相对面均为圆弧形，两个辅支撑纤维15均位于两个主支撑纤维12之间的透气槽一13内。

[0019] 三角支撑纤维19的内表面开设有透气槽二2，三角支撑纤维19的上面固定连接有拱形纤维21，三角支撑纤维19的数量为三个，位于透气纤维面18中部拱形纤维21的上面与下顶纤维14活动连接，每两个三角支撑纤维19之间均固定连接有一个工字纤维22，透气纤维面18将压力传递给三个拱形纤维21，三个拱形纤维21均为弧形具有一定的抗压能力，主支撑纤维12下面的下顶纤维14与拱形纤维21接触，可以防止主支撑纤维12向下延伸，当三

个拱形纤维21受到压力时，三个拱形纤维21会将压力传递给工字纤维22，工字纤维22内的透气槽三23为拱形，提供支撑力，拱形纤维21将压力传递给三个三角支撑纤维19，每个三角支撑纤维19的形状均为三角形，且每个透气槽二2的形状也均为三角形，每个工字纤维22的内表面均开设有一个透气槽三23，斜撑纤维柱24的右面固定连接有侧撑纤维柱25，斜撑纤维柱24与侧撑纤维柱25之间形成拱形槽。

[0020] 具体的，本实用新型使用时：

[0021] 第一步：使用者在穿戴复合面料本体1整体时，贴合面11与使用者皮肤贴合，贴合面11受到压力传递给两个主支撑纤维12，两个主支撑纤维12方向相反且均为C字弧形，因此两个主支撑纤维12之间会相互支撑，提高两个主支撑纤维12的抗压能力，同时两个主支撑纤维12之间形成的透气槽一13具有透气的作用，在两个主支撑纤维12受到压力变形时，两个主支撑纤维12会挤压两个辅支撑纤维15，两个辅支撑纤维15内的两个弹性纤维柱16起到支撑作用，两个辅支撑纤维15表面的弧形槽17与两个主支撑纤维12的相对面贴合，通过两个辅支撑纤维15可以防止两个主支撑纤维12因挤压被贴合，从而有利于保持复合面料本体1的透气性。

[0022] 第二步：当复合面料本体1受到压力传递给透气纤维面18时，透气纤维面18将压力传递给三个拱形纤维21，三个拱形纤维21均为弧形具有一定的抗压能力，主支撑纤维12下面的下顶纤维14与拱形纤维21接触，可以防止主支撑纤维12向下延伸，当三个拱形纤维21受到压力时，三个拱形纤维21会将压力传递给工字纤维22，工字纤维22内的透气槽三23为拱形，提供支撑力，拱形纤维21将压力传递给三个三角支撑纤维19，每个三角支撑纤维19的形状均为三角形，且每个透气槽二2的形状也均为三角形，因此三角支撑纤维19的抗压能力较强，同时透气槽二2均有透气作用，三角支撑纤维19受力传递给斜撑纤维柱24，斜撑纤维柱24与侧撑纤维柱25组合成h形，具有一定的支撑力，随着复合纺织面料受到人们的喜爱，越来越多的复合纺织面料产品出现，一般复合纺织面料在使用者穿戴时复合面料内部会被挤压贴合，导致复合面料的透气性变差，本复合面料本体1通过利用两个三角支撑纤维19和斜撑纤维柱24进行支撑，防止复合面料本体1整体受力时内部贴合，从而有利于保持复合面料本体1整体的透气性。

[0023] 在本实用新型的描述中，需要理解的是，术语“同轴”、“底部”、“一端”、“顶部”、“中部”、“另一端”、“上”、“一侧”、“顶部”、“内”、“前部”、“中央”、“两端”等指示的方位或位置关系为基于附图所示的方位或位置关系，仅是为了便于描述本实用新型和简化描述，而不是指示或暗示所指的装置或元件必须具有特定的方位、以特定的方位构造和操作，因此不能理解为对本实用新型的限制。

[0024] 此外，术语“第一”、“第二”、“第三”、“第四”仅用于描述目的，而不能理解为指示或暗示相对重要性或者隐含指明所指示的技术特征的数量，由此，限定有“第一”、“第二”、“第三”、“第四”的特征可以明示或者隐含地包括至少一个该特征。

[0025] 在本实用新型中，除非另有明确的规定和限定，术语“安装”、“设置”、“连接”、“固定”、“旋接”等术语应做广义理解，例如，可以是固定连接，也可以是可拆卸连接，或成一体；可以是机械连接，也可以是电连接；可以是直接相连，也可以通过中间媒介间接相连，可以是两个元件内部的连通或两个元件的相互作用关系，除非另有明确的限定，对于本领域的普通技术人员而言，可以根据具体情况理解上述术语在本实用新型中的具体含义。

[0026] 尽管已经示出和描述了本实用新型的实施例,对于本领域的普通技术人员而言,可以理解在不脱离本实用新型的原理和精神的情况下可以对这些实施例进行多种变化、修改、替换和变型,本实用新型的范围由所附权利要求及其等同物限定。

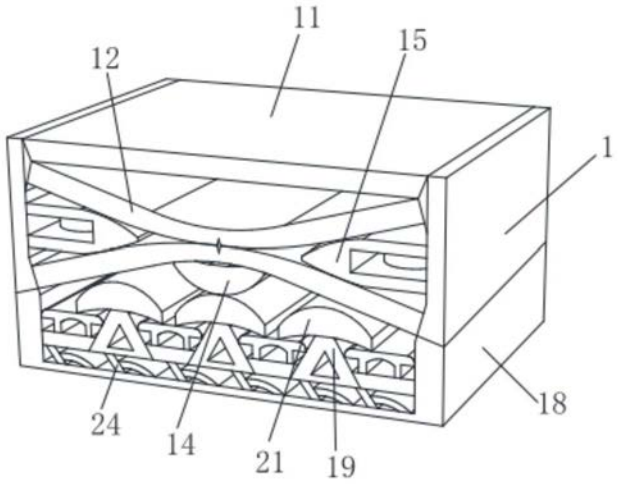

图1

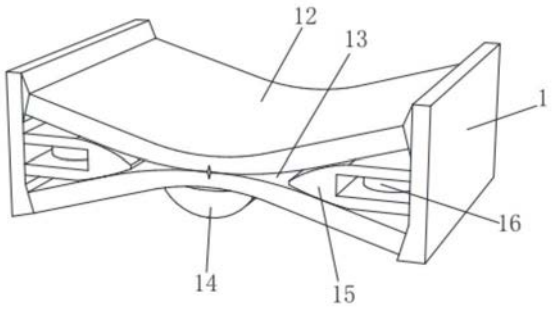

图2

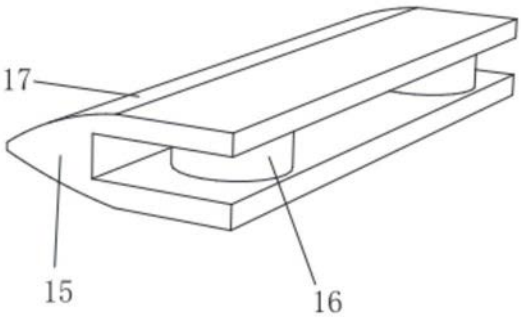

图3

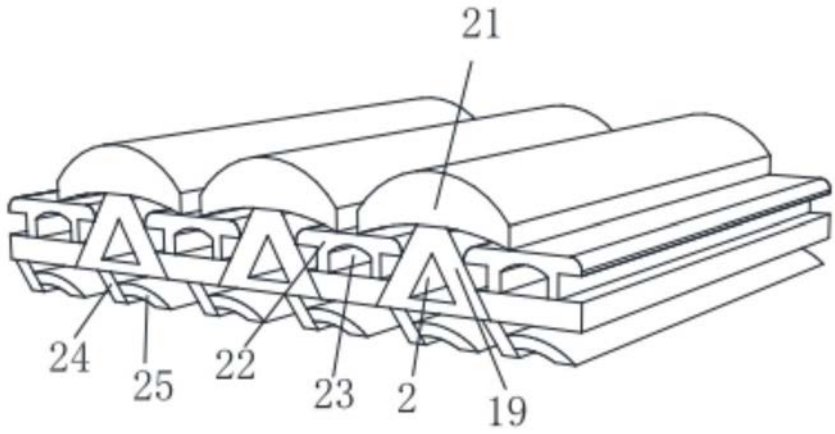

图4