(19)国家知识产权局

(12)实用新型专利

(10)授权公告号 CN 216535972 U
(45)授权公告日 2022.05.17

(21)申请号 202123327886.5

(22)申请日 2021.12.27

(73)专利权人 上海向鼎蓝医疗科技有限公司
地址 200000 上海市宝山区月罗路559号W-225室

(72)发明人 龚亚勤 孙旭东 田颖蓉

(51)Int.Cl.
A61G 12/00(2006.01)
A61L 2/18(2006.01)
A61L 11/00(2006.01)

权利要求书1页 说明书3页 附图4页

(54)实用新型名称

一种可自动杀菌消毒的治疗车垃圾桶

(57)摘要

本实用新型公开了一种可自动杀菌消毒的治疗车垃圾桶，属于医疗器具领域，一种可自动杀菌消毒的治疗车垃圾桶，包括治疗车本体，治疗车本体的左端固定连接有垃圾桶本体，垃圾桶本体的前端固定连接有一对固定圈，固定圈的内端卡设有消毒液瓶，消毒液瓶的内端固定连接有水泵，水泵的输出端固定连接有水管，且水管延伸至消毒液瓶外，水管的上端固定连接有消毒喷头，通过在现有的治疗车垃圾桶前端设置消毒水喷壶，有效实现为治疗车垃圾桶进行消毒灭菌的功能，有利于减少消毒灭菌中的细菌残留，有效保障了患者和医护人员的安全，且消毒喷头可自动喷洒消毒水剂，不需要人工进行喷洒，省时省力，有效减少医护人员的工作量。

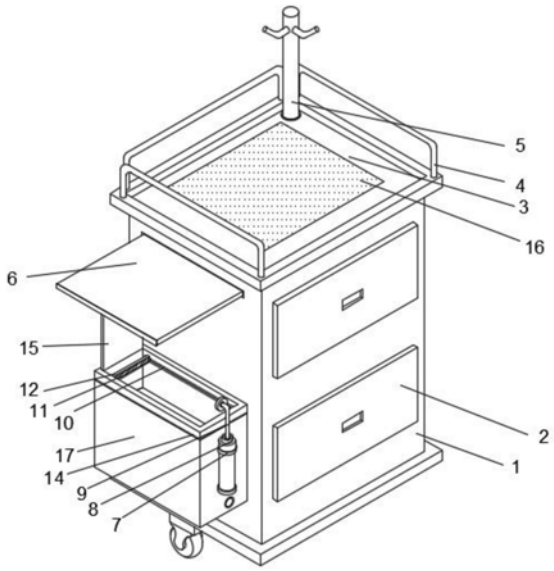

CN 216535972 U

1.一种可自动杀菌消毒的治疗车垃圾桶,包括治疗车本体(1),其特征在于:所述治疗车本体(1)的左端固定连接有垃圾桶本体(17),所述垃圾桶本体(17)的前端固定连接有一对固定圈(7),所述固定圈(7)的内端卡设有消毒液瓶(8),所述消毒液瓶(8)的内端固定连接有水泵,所述水泵的输出端固定连接有水管,且水管延伸至消毒液瓶(8)外,所述水管的上端固定连接有消毒喷头(9)。

2.根据权利要求1所述的一种可自动杀菌消毒的治疗车垃圾桶,其特征在于:所述垃圾桶本体(17)的前后两内壁分别固定连接有一对电动导轨(10),两个所述电动导轨(10)之间滑动连接有移动板(12),所述移动板(12)的前端固定连接有融热板(11),两个所述电动导轨(10)之间固定连接有限位板(13),且限位板(13)位于移动板(12)的前方,并与移动板(12)相配合。

3.根据权利要求1所述的一种可自动杀菌消毒的治疗车垃圾桶,其特征在于:所述治疗车本体(1)的前端滑动连接有两个储物抽屉(2),所述治疗车本体(1)的左端滑动连接有拉伸横板(6),且拉伸横板(6)位于垃圾桶本体(17)的上方。

4.根据权利要求1所述的一种可自动杀菌消毒的治疗车垃圾桶,其特征在于:所述治疗车本体(1)的上端固定连接有置物平台(3),所述置物平台(3)的上端固定连接有防滑软板(16)。

5.根据权利要求4所述的一种可自动杀菌消毒的治疗车垃圾桶,其特征在于:所述置物平台(3)的上端固定连接有多个挡边条(4),所述置物平台(3)的上端固定连接有垂直支架(5)。

6.根据权利要求1所述的一种可自动杀菌消毒的治疗车垃圾桶,其特征在于:所述垃圾桶本体(17)的上端铰连接有翻转盒盖(14),所述翻转盒盖(14)的上端铰连接有开合盒盖(15)。

一种可自动杀菌消毒的治疗车垃圾桶

技术领域

[0001] 本实用新型涉及医疗器具领域，更具体地说，涉及一种可自动杀菌消毒的治疗车垃圾桶。

背景技术

[0002] 医疗垃圾是指医疗机构在医疗、预防、保健以及其他相关活动中产生的具有直接或间接感染性、毒性以及其他危害性的废物，具体包括感染性、病理性、损伤性、药物性、化学性废物。这些废物含有大量的细菌性病毒，而且有一定的空间污染、急性病毒传染和潜伏性传染的特征，如不加强管理、随意丢弃，任其混入生活垃圾、流散到人们生活环境中，就会污染大气、水源、土地以及动植物，造成疾病传播。严重危害人的身心健康。

[0003] 现有的医疗用治疗车垃圾桶在使用时，需要通过套袋来回收大量的医疗垃圾，而医疗垃圾中含有大量的细菌，未进行消毒灭菌的治疗车垃圾桶在长期使用，会滋生大量细菌病毒，细菌病毒在空气中交叉传播会给患者和医护人员带来巨大的威胁。

实用新型内容

[0004] 1.要解决的技术问题

[0005] 针对现有技术中存在的问题，本实用新型的目的在于提供一种可自动杀菌消毒的治疗车垃圾桶，它可以通过在现有的治疗车垃圾桶前端设置消毒水喷壶，有效实现为治疗车垃圾桶进行消毒灭菌的功能，有利于减少消毒灭菌中的细菌残留，有效保障了患者和医护人员的安全，消毒喷头可通过定时启动水泵自动向桶内喷洒消毒水剂，不需要人工进行喷洒，省时省力，有效减少医护人员的工作量。

[0006] 2.技术方案

[0007] 为解决上述问题，本实用新型采用如下的技术方案。

[0008] 一种可自动杀菌消毒的治疗车垃圾桶，包括治疗车本体，所述治疗车本体的左端固定连接有垃圾桶本体，所述垃圾桶本体的前端固定连接有一对固定圈，所述固定圈的内端卡设有消毒液瓶，所述消毒液瓶的内端固定连接有水泵，所述水泵的输出端固定连接有水管，且水管延伸至消毒液瓶外，所述水管的上端固定连接有消毒喷头，通过在现有的治疗车垃圾桶前端设置消毒水喷壶，有效实现为治疗车垃圾桶进行消毒灭菌的功能，有利于减少消毒灭菌中的细菌残留，有效保障了患者和医护人员的安全，消毒喷头可通过定时启动水泵自动向桶内喷洒消毒水剂，不需要人工进行喷洒，省时省力，有效减少医护人员的工作量。

[0009] 进一步的，所述垃圾桶本体的前后两内壁分别固定连接有一对电动导轨，两个所述电动导轨之间滑动连接有移动板，所述移动板的前端固定连接有融热板，两个所述电动导轨之间固定连接有限位板，且限位板位于移动板的前方，并与移动板相配合，过装在垃圾桶本体内设置自动打包装置，由移动板向前移动，可推动套袋的开口部分移动至限位板的后端，启动移动板前端的热熔板对套袋的上端进行加热热熔夹紧后封口，无需人工接触装

有医疗垃圾的垃圾袋进行打包，有利于减少细菌接触。

[0010] 进一步的，所述治疗车本体的前端滑动连接有两个储物抽屉，所述治疗车本体的左端滑动连接有拉伸横板，且拉伸横板位于垃圾桶本体的上方，通过设置拉伸横板，有利于增加治疗车本体的作业面积。

[0011] 进一步的，所述治疗车本体的上端固定连接有置物平台，所述置物平台的上端固定连接有防滑软板，通过设置防滑软板，有利于增加被放置物品与置物平台之间的摩擦力，有效减少物品倾倒的风险。

[0012] 进一步的，所述置物平台的上端固定连接有多个挡边条，所述置物平台的上端固定连接有垂直支架，通过设置挡边条，可将置物平台上端的物品起到保护功能，有利于防止其掉落造成损失。

[0013] 进一步的，所述垃圾桶本体的上端铰连接有翻转盒盖，所述翻转盒盖的上端铰连接有开合盒盖。

[0014] 3.有益效果

[0015] 相比于现有技术，本实用新型的优点在于：

[0016] (1)本方案通过在现有的治疗车垃圾桶前端设置消毒水喷壶，有效实现为治疗车垃圾桶进行消毒灭菌的功能，有利于减少消毒灭菌中的细菌残留，有效保障了患者和医护人员的安全，消毒喷头可通过定时启动水泵自动向桶内喷洒消毒水剂，不需要人工进行喷洒，省时省力，有效减少医护人员的工作量。

[0017] (2)通过装在垃圾桶本体内设置自动打包装置，由移动板向前移动，可推动套袋的开口部分移动至限位板的后端，启动移动板前端的热熔板对套袋的上端进行加热热熔夹紧后封口，无需人工接触装有医疗垃圾的垃圾袋进行打包，有利于减少细菌接触。

附图说明

[0018] 图1为本实用新型的治疗车本体轴侧结构示意图；

[0019] 图2为本实用新型的拉伸横板结构示意图；

[0020] 图3为本实用新型的垃圾桶本体轴侧结构示意图；

[0021] 图4为本实用新型的图3中A处局部结构放大示意图。

[0022] 图中标号说明：

[0023] 1、治疗车本体；2、储物抽屉；3、置物平台；4、挡边条；5、垂直支架；6、拉伸横板；7、固定圈；8、消毒液瓶；9、消毒喷头；10、电动导轨；11、融热板；12、移动板；13、限位板；14、翻转盒盖；15、开合盒盖；16、防滑软板；17、垃圾桶本体。

具体实施方式

[0024] 下面将结合本实用新型实施例中的附图，对本实用新型实施例中的技术方案进行清楚、完整地描述；显然，所描述的实施例仅仅是本实用新型一部分实施例，而不是全部的实施例，基于本实用新型中的实施例，本领域普通技术人员在没有做出创造性劳动前提下所获得的所有其他实施例，都属于本实用新型保护的范围。

[0025] 在本实用新型的描述中，需要说明的是，术语“上”、“下”、“内”、“外”、“顶/底端”等指示的方位或位置关系为基于附图所示的方位或位置关系，仅是为了便于描述本实用新型

和简化描述，而不是指示或暗示所指的装置或元件必须具有特定的方位、以特定的方位构造和操作，因此不能理解为对本实用新型的限制。此外，术语“第一”、“第二”仅用于描述目的，而不能理解为指示或暗示相对重要性。

[0026] 在本实用新型的描述中，需要说明的是，除非另有明确的规定和限定，术语“安装”、“设置有”、“套设/接”、“连接”等，应做广义理解，例如“连接”，可以是固定连接，也可以是可拆卸连接，或一体地连接；可以是机械连接，也可以是电连接；可以是直接相连，也可以通过中间媒介间接相连，可以是两个元件内部的连通。对于本领域的普通技术人员而言，可以具体情况理解上述术语在本实用新型中的具体含义。

[0027] 实施例1：

[0028] 请参阅图1，一种可自动杀菌消毒的治疗车垃圾桶，包括治疗车本体1，治疗车本体1的左端固定连接有垃圾桶本体17，垃圾桶本体17的前端固定连接有一对固定圈7，固定圈7的内端卡设有消毒液瓶8，消毒液瓶8的内端固定连接有型号为DC-05D的水泵，水泵的输出端固定连接有水管，且水管延伸至消毒液瓶8外，水管的上端固定连接有消毒喷头9。

[0029] 请参阅图1-4，垃圾桶本体17的前后两内壁分别固定连接有一对型号为CTX06的电动导轨10，两个电动导轨10之间滑动连接有移动板12，移动板12的前端固定连接有融热板11，两个电动导轨10之间固定连接有限位板13，且限位板13位于移动板12的前方，并与移动板12相配合，治疗车本体1的前端滑动连接有两个储物抽屉2，治疗车本体1的左端滑动连接有拉伸横板6，且拉伸横板6位于垃圾桶本体17的上方，治疗车本体1的上端固定连接有置物平台3，置物平台3的上端固定连接有防滑软板16，置物平台3的上端固定连接有多个挡边条4，置物平台3的上端固定连接有垂直支架5，垃圾桶本体17的上端铰连接有翻转盒盖14，翻转盒盖14的上端铰连接有开合盒盖15。

[0030] 请参阅图1-4在使用治疗车本体1时，在治疗时需要用到的医疗垃圾均丢弃在设置在治疗车本体1左端的垃圾桶本体17中，在垃圾丢弃之前需要在将翻转盒盖14打开，将医疗垃圾套袋套设在垃圾桶本体17中，在套袋装满需要进行打包更换时，通过与电动导轨10滑动连接的移动板12向前移动，顺便推动套袋的开口部分移动至限位板13的后端，启动移动板12前端的融热板11对套袋的上端进行加热热熔夹紧后封口，无需人工接触装有医疗垃圾的垃圾袋进行打包，有利于减少细菌接触，且在封口后的垃圾袋上方设置有消毒喷头9，消毒喷头9的喷洒范围为整个垃圾桶上方，消毒液剂可均匀散落在垃圾桶本体17内，消毒喷头9通过消毒液瓶8向封口后的垃圾袋上方以及垃圾桶本体17内端进行均匀喷洒消毒液，有效确保打包后的垃圾袋其表面的细菌得到有效清除，在转运过程中更加安全，有利于减少消毒灭菌中的细菌残留，有效保障了患者和医护人员的安全，消毒喷头9可通过定时启动水泵自动向桶内喷洒消毒水剂，不需要人工进行喷洒，省时省力，有效减少医护人员的工作量。

[0031] 以上所述，仅为本实用新型较佳的具体实施方式；但本实用新型的保护范围并不局限于此。任何熟悉本技术领域的技术人员在本实用新型揭露的技术范围内，根据本实用新型的技术方案及其改进构思加以等同替换或改变，都应涵盖在本实用新型的保护范围内。

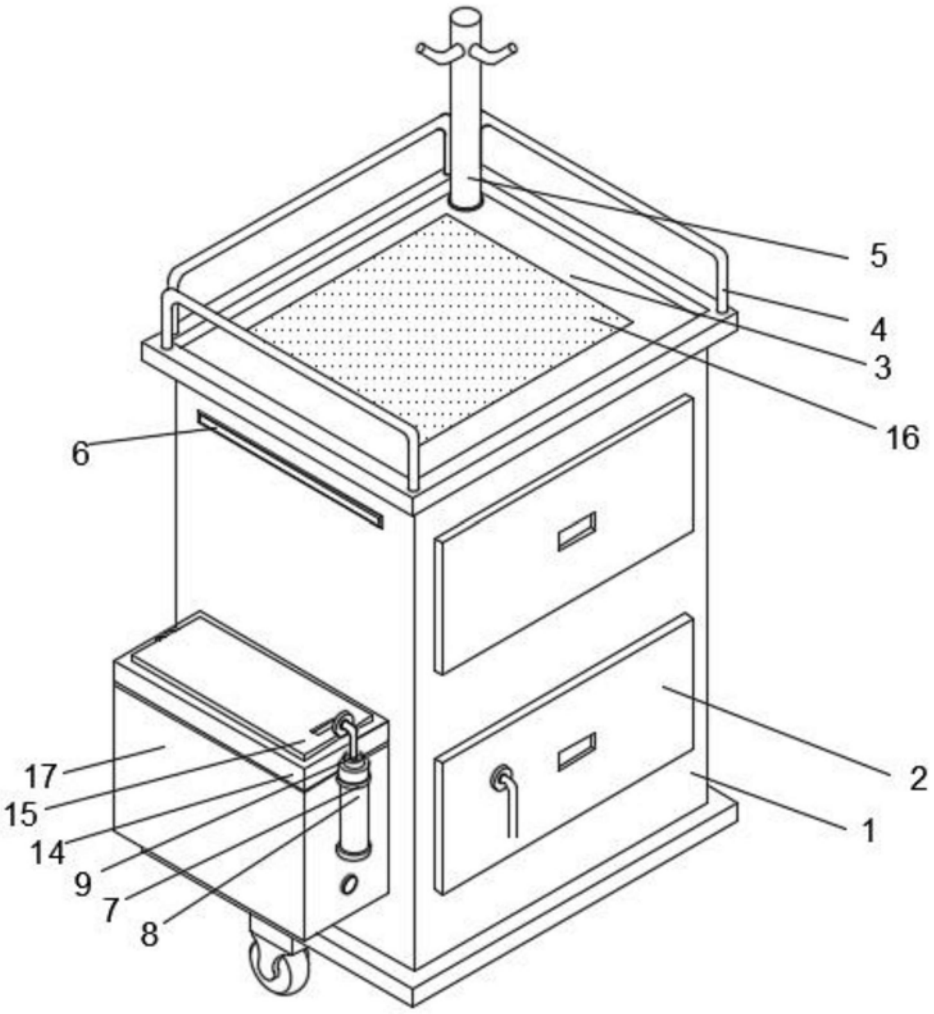

图1

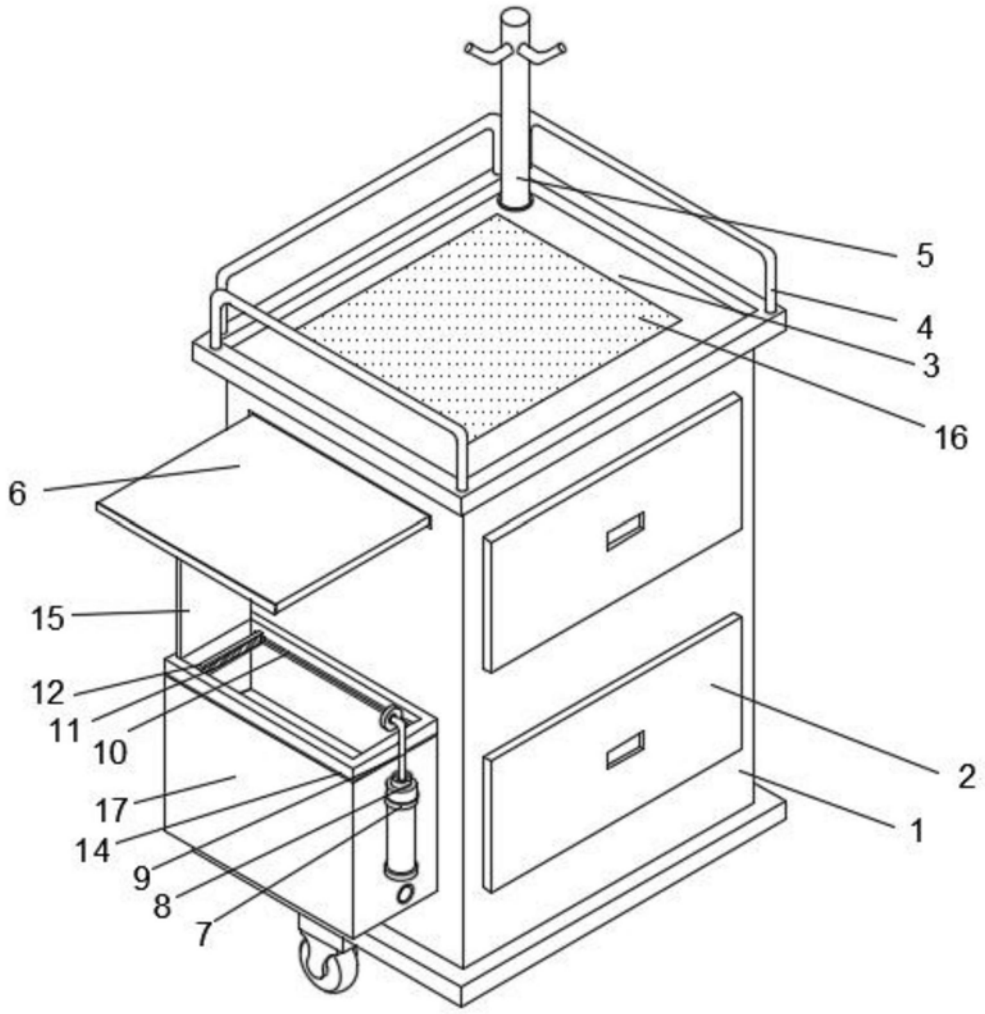

图2

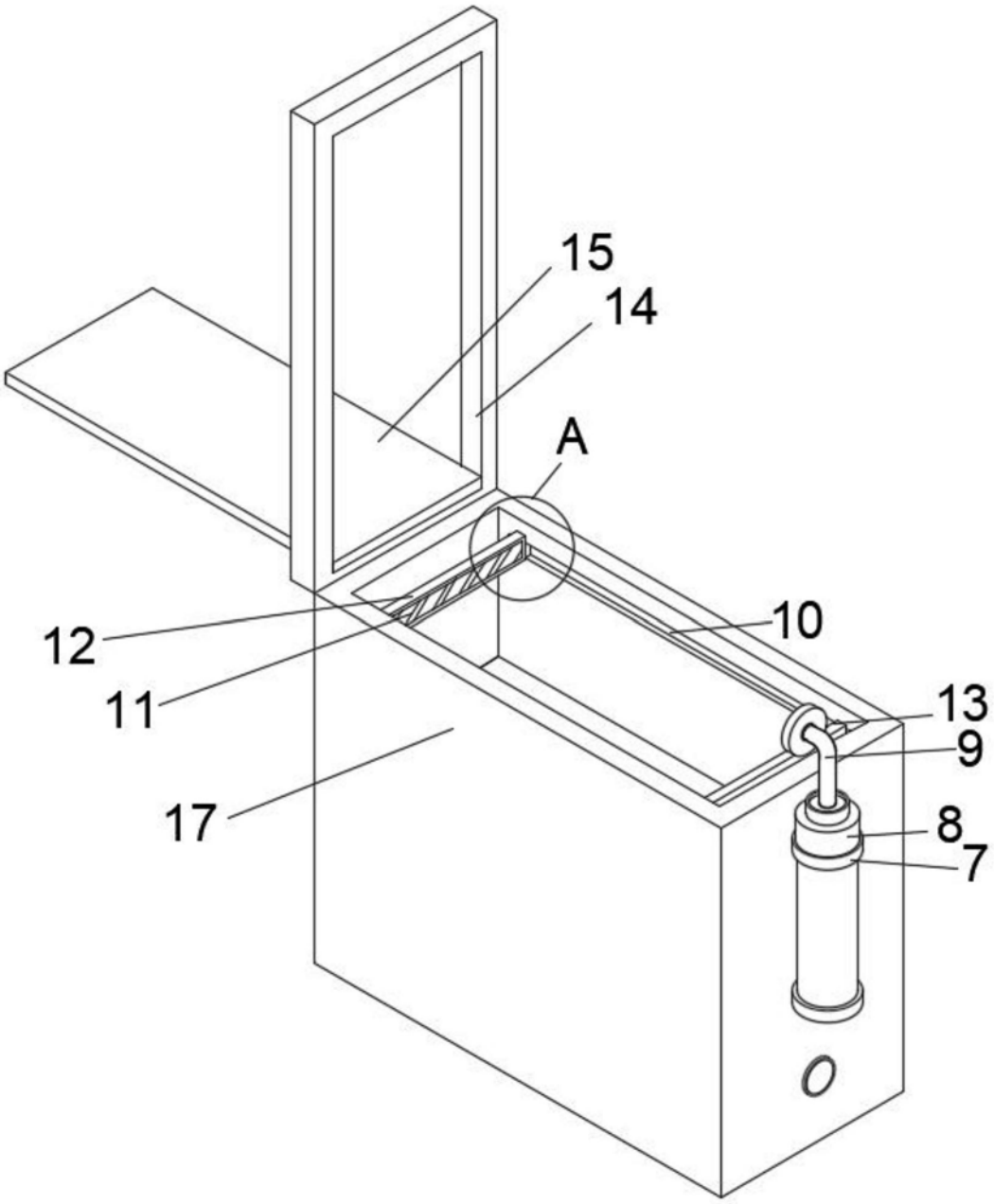

图3

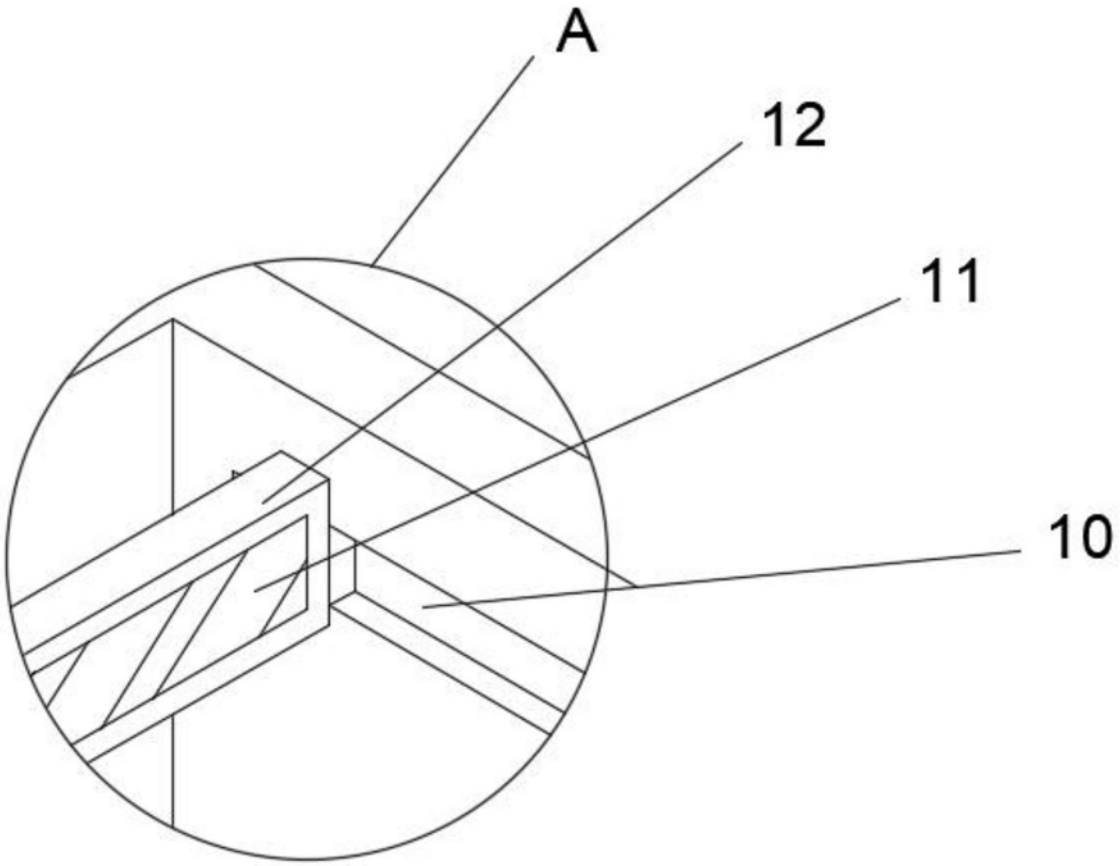

图4