(19)中华人民共和国国家知识产权局

(12)实用新型专利

(10)授权公告号 CN 202892284 U
(45)授权公告日 2013.04.24

(21)申请号 201220657239.2

(22)申请日 2012.12.04

(73)专利权人 张建娥
地址 262700 山东省潍坊市寿光市上口镇寿光市第三人民医院

(72)发明人 张建娥 李霞 于燕霞

(51)Int.Cl.
A61G 7/00(2006.01)

权利要求书1页 说明书1页 附图1页

(54)实用新型名称

一种新型儿科专用护理病床

(57)摘要

本实用新型涉及医疗器械领域，尤其是一种新型儿科专用护理病床，本实用新型包括床体、托板、腕部固定带和束缚带，所述床体固定于床腿，床体一侧靠近床头位置设有转轴，所述转轴固定连接托板，所述托板中部设有腕部固定带，端部设有束缚带，所述束缚带顶端设有粘接扣。本实用新型设计合理，使用方便，占用空间小，为儿科患者输液时能方便固定腕部与指掌，避免患者自制力差导致的扭针、折针现象，降低了医护人员的工作难度，提高了医疗效率。

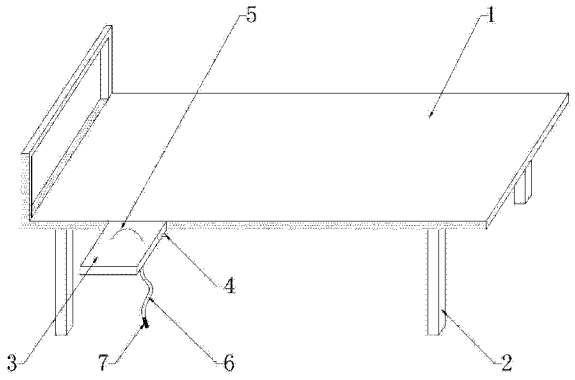

CN 202892284 U

1. 一种新型儿科专用护理病床，其特征在于：包括床体、托板、腕部固定带和束缚带，所述床体固定于床腿，床体一侧靠近床头位置设有转轴，所述转轴固定连接托板，所述托板中部设有腕部固定带，端部设有束缚带，所述束缚带顶端设有粘接扣。

一种新型儿科专用护理病床

技术领域

[0001] 本实用新型涉及医疗器械领域，尤其是一种新型儿科专用护理病床。

背景技术

[0002] 在儿科临床护理中，由于患者年龄普遍较小，缺乏必要的自制力，在进行诊治及输液时，往往不能服从医护人员的安排，频繁动作，非常容易导致输液针头发生折针、弯折等意外事故，当前普遍借助纸板、胶布将针管绑缠在小儿的手臂上，操作费时费力，给医护人员带来了极大的麻烦，降低了护理效率，影响了治疗效果。

实用新型内容

[0003] 本实用新型的目的是为了克服上述技术缺点提供一种新型儿科专用护理病床。

[0004] 本实用新型解决技术问题采用的技术方案为：一种新型儿科专用护理病床，包括床体、托板、腕部固定带和束缚带，所述床体固定于床腿，床体一侧靠近床头位置设有转轴，所述转轴固定连接托板，所述托板中部设有腕部固定带，端部设有束缚带，所述束缚带顶端设有粘接扣。

[0005] 本实用新型所具有的有益效果是：本实用新型设计合理，使用方便，占用空间小，为儿科患者输液时能方便固定腕部与指掌，避免患者自制力差导致的扭针、折针现象，降低了医护人员的工作难度，提高了医疗效率。

附图说明

[0006] 附图 1 为本实用新型的结构示意图。

具体实施方式

[0007] 下面结合附图 1 对本实用新型做以下详细说明。

[0008] 如图 1 所示，本实用新型包括床体 1、托板 3、腕部固定带 5 和束缚带 6，所述床体 1 固定于床腿 2，床体 1 一侧靠近床头位置设有转轴 4，所述转轴 4 固定连接托板 3，所述托板 3 中部设有腕部固定带 5，端部设有束缚带 6，所述束缚带 6 顶端设有粘接扣 7。使用时，拉出托板 3 使其呈水平状态后固定转轴 4，用腕部固定带 5 固定患者的手腕部位，用束缚带 6 固定患者的手指和手掌。

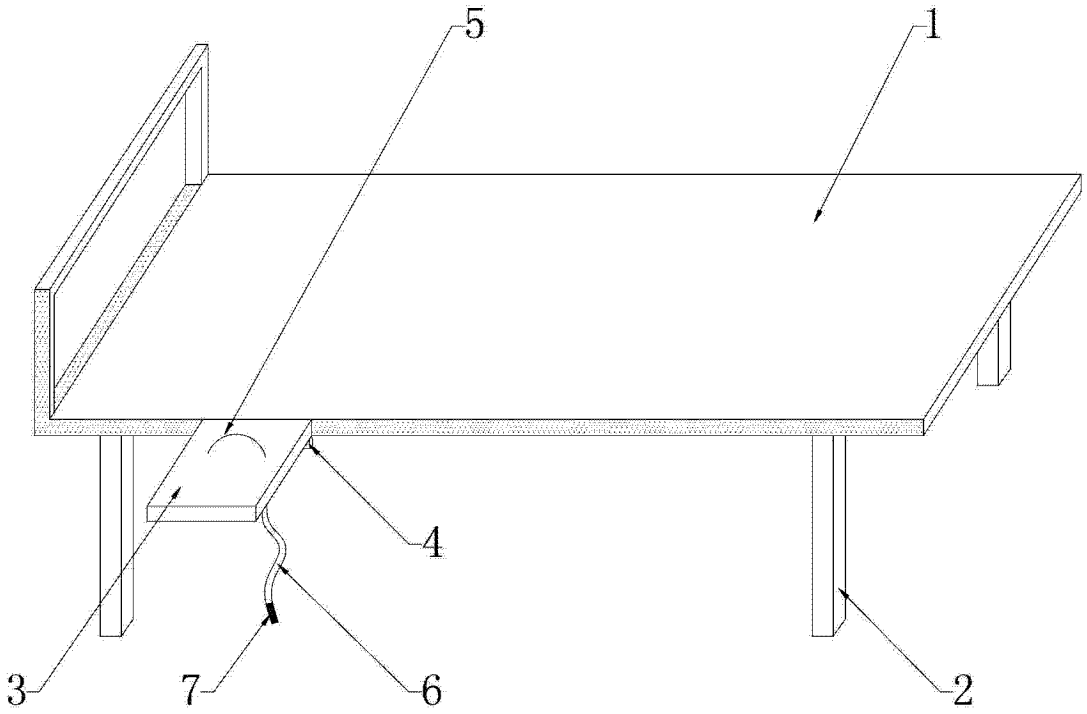

图 1