РОССИЙСКАЯ ФЕДЕРАЦИЯ

(19) **RU** (11) **123 731** (13) **U1**

(51) МПК
B60G 15/00 (2006.01)

ФЕДЕРАЛЬНАЯ СЛУЖБА
ПО ИНТЕЛЛЕКТУАЛЬНОЙ СОБСТВЕННОСТИ

(12) ТИТУЛЬНЫЙ ЛИСТ ОПИСАНИЯ ПОЛЕЗНОЙ МОДЕЛИ К ПАТЕНТУ

(21)(22) Заявка: **2012135651/11, 20.08.2012**

(24) Дата начала отсчета срока действия патента:
20.08.2012

Приоритет(ы):
(22) Дата подачи заявки: **20.08.2012**

(45) Опубликовано: **10.01.2013** Бюл. № **1**

Адрес для переписки:
445056, Самарская обл., г. Тольятти, ул. 40 лет Победы, 84, а/я 1261, Н.Е. Романеевой

(72) Автор(ы):
Долгушин Олег Викторович (RU)

(73) Патентообладатель(и):
Долгушин Олег Викторович (RU)

(54) ВЕРХНЯЯ ОПОРА СТОЙКИ ПЕРЕДНЕЙ ПОДВЕСКИ АВТОМОБИЛЯ

(57) Формула полезной модели

1. Верхняя опора стойки передней подвески автомобиля, содержащая кольцеобразный корпус, имеющий центральную рабочую часть, образованную трубчатым отделом с отогнутым периферийным краевым участком с одного конца и с другого конца - с отогнутым внутренним участком, переходящим в опорную часть корпуса, переходящую, в свою очередь, в крепежную часть корпуса с отогнутым вниз кромочным участком, упругую вставку опоры, привулканизированную к внутренней и наружной поверхности трубчатого отдела центральной рабочей части кольцеобразного корпуса и имеющую внутри привулканизированную центральную распорную втулку трубчатой формы, контактирующую своими верхним и нижним торцами с устанавливаемыми на штоке амортизатора тарельчатыми ограничителями хода отбоя и хода сжатия упругой вставки соответственно, причем верхний кольцевой упругий элемент упругой вставки выполнен с выступами, привулканизирован к одному из двух отогнутых участков центральной рабочей части корпуса опоры, нижний кольцевой упругий элемент упругой вставки выполнен с выступами, привулканизирован к другому из отогнутых участков центральной рабочей части корпуса опоры, корпус опоры выполнен с двумя кольцеобразными ребрами жесткости в виде переходов между его опорной частью и соответственно центральной рабочей и крепежной частями, а опорная втулка под подшипник связана с корпусом опоры через упругую вставку, отличающаяся тем, что опорная часть расположена ниже плоскости крепежной части и выполнена с двумя дополнительными кольцеобразными ребрами жесткости, образующими кольцевую канавку, при этом одно из дополнительных ребер соединено с ребром-переходом от крепежной к опорной части корпуса, верхний кольцевой упругий элемент упругой вставки выполнен с периферийной частью, охватывающей опорную часть корпуса с ребрами

RU 123731 U1

RU 123731 U1

жесткости, а нижняя часть упругой вставки выполнена с периферийной частью, охватывающей ребра жесткости и крепежную часть корпуса.

2. Верхняя опора по п.1, отличающаяся тем, что центральная распорная втулка трубчатой формы имеет буртики в торцевых зонах.

3. Верхняя опора по п.1, отличающаяся тем, что опора выполнена со смещением оси крепежных болтов относительно оси центральной втулки (оси штока стойки).

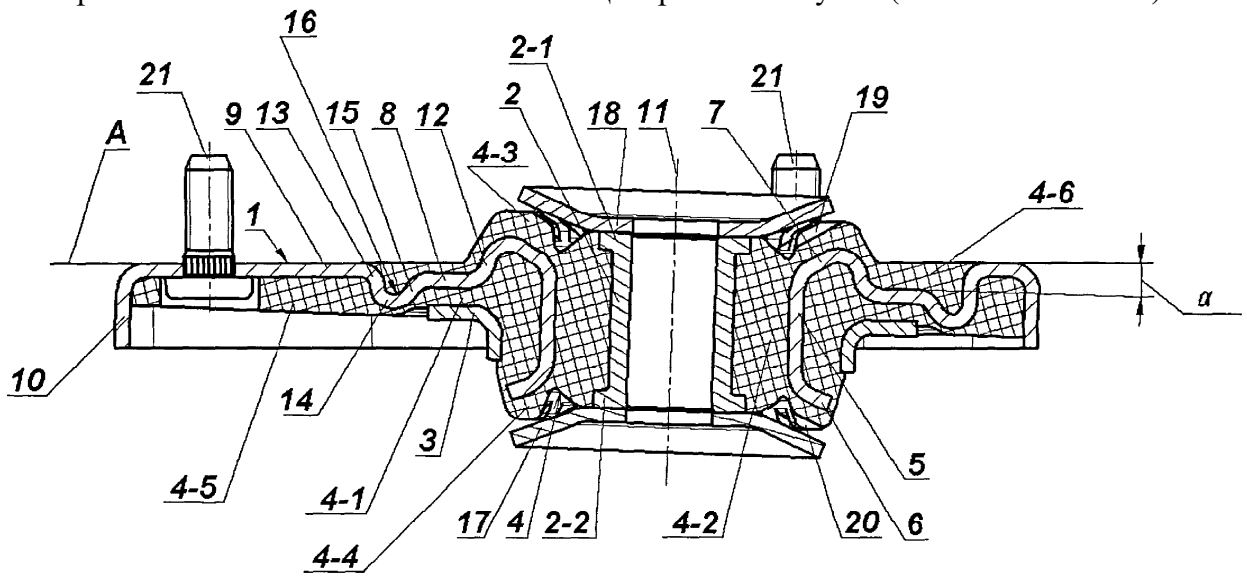

RU 1237731 U1

RU 1237731 U1