(19)中华人民共和国国家知识产权局

(12)实用新型专利

(10)授权公告号 CN 209422192 U
(45)授权公告日 2019.09.24

(21)申请号 201821882075.7

(22)申请日 2018.11.15

(73)专利权人 西安交通大学医学院第一附属医院
地址 710061 陕西省西安市雁塔区雁塔西路277号

(72)发明人 朱怡凤 杜晓云 雷炜 张维

(74)专利代理机构 西安尚睿致诚知识产权代理事务所(普通合伙) 61232
代理人 何凯英

(51)Int.Cl.
A61F 5/02(2006.01)
A61M 25/02(2006.01)

权利要求书1页 说明书4页 附图3页

(54)实用新型名称

一种设有引流管固定装置的医用束腹装置

(57)摘要

本实用新型公开一种设有引流管固定装置的医用束腹装置,包括用于包裹腹部的束腹带和引流管固定装置;所述引流管固定装置包括异形固定件、贴附膜以及导管固定槽;所述异形固定件包括喇叭口状的内固定体和呈扇形的外固定体;所述内固定体和外固定体的连接处与束腹带上的穿孔通过螺纹旋接;所述内固定体紧贴在靠近皮肤处,外固定体设于束腹带的外壁上用于固定引流管;所述导管固定槽的底部粘附在对应的穿孔的下端,可将引流管从穿孔引出后卡在所述导管固定槽内;所述贴附膜贴附在束腹带的内侧壁上。本实用新型提供了一种设有引流管固定装置的医用束腹装置,其通过设置异形固定件和导管固定槽,从而实现引流管的三重固定,有效防止其发生位移引发脱管的风险。

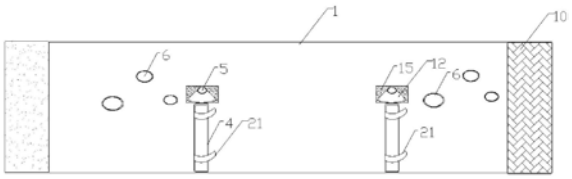

CN 209422192 U

1.一种设有引流管固定装置的医用束腹装置,其特征在于:

包括用于包裹腹部的束腹带和引流管固定装置;

所述引流管固定装置包括异形固定件、贴附膜以及导管固定槽;

所述异形固定件包括喇叭口状的内固定体和呈扇形的外固定体;

所述内固定体和外固定体的连接处与束腹带上的穿孔通过螺纹旋接;所述内固定体紧贴在靠近皮肤处,外固定体设于束腹带的外壁上用于固定引流管;

所述导管固定槽的底部粘附在对应的穿孔的下端,可将引流管从穿孔引出后卡在所述导管固定槽内;

所述贴附膜贴附在束腹带的内侧壁上。

2.根据权利要求1所述的一种设有引流管固定装置的医用束腹装置,其特征在于:

所述外固定体包括扇形臂以及设于扇形臂中部的卡槽;所述扇形臂上设有公粘扣,其可与束腹带的正面上设置的母粘扣配合使用;

所述卡槽采用硅胶垫制成。

3.根据权利要求2所述的一种设有引流管固定装置的医用束腹装置,其特征在于:

所述内固定体的大口端为软质硅胶制成;该软质硅胶上贴附有吸水棉;其边缘处设有防水医用胶贴;

所述内固定体的小口端为硅胶制成,其与外固定体之间通过一套环连接;所述套环的外壁上设有外螺纹,其与穿孔上设置的连接件通过螺纹连接。

4.根据权利要求3所述的一种设有引流管固定装置的医用束腹装置,其特征在于:

所述贴附膜包括粘结层、防水层和吸水层;

其中部设有穿孔大小的开洞供异形固定件穿过。

5.根据权利要求4所述的一种设有引流管固定装置的医用束腹装置,其特征在于:

所述导管固定槽的底部设有粘扣,其导管固定槽为软质橡胶管;其上设有固定带。

6.根据权利要求5所述的一种设有引流管固定装置的医用束腹装置,其特征在于:

所述穿孔为两个;其分别设于束腹带的左右两侧;

所述束腹带上还设有多个备用穿孔,其分别设于各个穿孔的旁侧。

7.根据权利要求6所述的一种设有引流管固定装置的医用束腹装置,其特征在于:

所述束腹带的两端部通过粘扣连接。

一种设有引流管固定装置的医用束腹装置

技术领域

[0001] 本实用新型涉及医疗技术领域，特别是涉及一种设有引流管固定装置的医用束腹装置。

背景技术

[0002] 外科腹部手术以后，经常使用医用弹力腹带进行腹部手术后的包扎和固定，以减少切口张力，减轻疼痛。进行外科手术后的患者，或者因为腹膜炎等病症导致腹腔积水的患者，为了对患者更好更快的治疗，通常需要对患者体内插入引流管来对病人体内的液体进行引流。

[0003] 然而，传统的弹力腹带由于设计的不甚合理，导致存在以下缺陷：

[0004] 1、佩戴后通常会将引流管压制于腹带中，从而影响有效引流，并会造成受压部位的皮肤受损；

[0005] 2、在引流管置入引流部位后大多采用纱布和胶布固定引流管，这样操作十分麻烦、费时费力，且固定不牢固，给医务人员增加了工作难度。

[0006] 综上所述，目前亟需设计一种客服上述技术问题的腹带。

实用新型内容

[0007] 本实用新型的目的是提供了一种设有引流管固定装置的医用束腹装置，其通过设置异形固定件和导管固定槽，从而实现引流管的三重固定，有效防止其发生位移引发脱管的风险。

[0008] 为了实现上述目的，本实用新型采取的技术方案是：一种设有引流管固定装置的医用束腹装置，

[0009] 所述腹带本体包括用于包裹腹部的束腹带和引流管固定装置；

[0010] 所述引流管固定装置包括异形固定件、贴附膜以及导管固定槽；

[0011] 所述异形固定件包括喇叭口状的内固定体和呈扇形的外固定体；

[0012] 所述内固定体和外固定体的连接处与束腹带上的穿孔通过螺纹旋接；所述内固定体紧贴在靠近皮肤处，外固定体设于束腹带的外壁上用于固定引流管；

[0013] 所述导管固定槽的底部粘附在对应的穿孔的下端，可将引流管从穿孔引出后卡在所述导管固定槽内；

[0014] 所述贴附膜贴附在束腹带的内侧壁上。

[0015] 如上所述的一种设有引流管固定装置的医用束腹装置，其中，所述外固定体包括扇形臂以及设于扇形臂中部的卡槽；所述扇形臂上设有公粘扣，其可与束腹带的正面上设置的母粘扣配合使用；

[0016] 所述卡槽采用硅胶垫制成。

[0017] 如上所述的一种设有引流管固定装置的医用束腹装置，其中，所述内固定体的大口端为软质硅胶制成；该软质硅胶上贴附有吸水棉；其边缘处设有防水医用胶贴。

[0018] 所述内固定体的小口端为硅胶制成，其与外固定体之间通过一套环连接；所述套环的外壁上设有外螺纹，其与穿孔上设置的连接件通过螺纹连接；

[0019] 如上所述的一种设有引流管固定装置的医用束腹装置，其中，所述贴附膜包括粘结层、防水层和吸水层；

[0020] 其中部设有穿孔大小的开洞供异形固定件穿过。

[0021] 如上所述的一种设有引流管固定装置的医用束腹装置，其中，所述导管固定槽的底部设有粘扣，其导管固定槽为软质橡胶管；其上设有固定带。

[0022] 如上所述的一种设有引流管固定装置的医用束腹装置，其中，所述穿孔为两个，其分别设于束腹带的左右两侧；

[0023] 所述束腹带上还设有多个备用穿孔，其分别设于各个穿孔的旁侧。

[0024] 如上所述的一种设有引流管固定装置的医用束腹装置，其中，所述束腹带的两端部通过粘扣连接。

[0025] 与现有技术相比，本实用新型产生的有益效果主要体现在：

[0026] 1、本实用新型的一种设有引流管固定装置的医用束腹装置，将引流管穿过腹带保证带管患者正常佩戴腹带；实现束腹和引流同时进行的目的；设置异形固定件和导管固定槽，从而实现引流管的三重固定，有效防止其发生位移引发脱管的风险；

[0027] 2、本实用新型的一种设有引流管固定装置的医用束腹装置，将引流管从穿孔内引出，且对引流管进行适度的固定；从而防止引流管受压而影响引流的问题；

[0028] 3、本实用新型的一种设有引流管固定装置的医用束腹装置，该腹带还设有用于吸附伤口处渗液的贴附膜；可将伤口引流中的渗液进行吸附，防止其污染到腹带。

附图说明

[0029] 图1是本实用新型的设有引流管固定装置的医用束腹装置的正面的结构示意图；

[0030] 图2是本实用新型的设有引流管固定装置的医用束腹装置的背面的结构示意图；

[0031] 图3是异形固定件的结构示意图；

[0032] 图4是连接件的结构示意图；

[0033] 图5是本实用新型的设有引流管固定装置的医用束腹装置的贴附膜的结构示意图；

[0034] 附图标记说明：

[0035]	1、腹带本体	2、异形固定件	3、贴附膜
[0036]	4、导管固定槽	5、穿孔	6、备用穿孔
[0037]	7、粘结层	8、防水层	9、吸水层
[0038]	10、粘扣	11、内固定体	12、外固定体
[0039]	13、扇形臂	14、卡槽	15、母粘扣
[0040]	16、吸水棉	17、防水医用胶贴	18、套环
[0041]	19、外螺纹	20、连接件	21、固定带

具体实施方式

[0042] 为了便于理解本实用新型的目的、技术方案及其效果，现将结合实施例对本实用

新型做进一步详细阐述。

[0043] 如图1、图2和图3所示，本实用新型的一种设有引流管固定装置的医用束腹装置，包括用于包裹腹部的束腹带1和引流管固定装置；所述引流管固定装置包括异形固定件2、贴附膜3以及导管固定槽4；所述异形固定件2包括喇叭口状的内固定体11和呈扇形的外固定体12；所述内固定体11和外固定体12的连接处与束腹带1上的穿孔5通过螺纹旋接；所述内固定体11紧贴在靠近皮肤处，外固定体12设于束腹带1的外壁上用于固定引流管；所述导管固定槽4的底部粘附在对应的穿孔5的下端，可将引流管从穿孔5引出后卡在所述导管固定槽4内；所述贴附膜贴附在束腹带1的内侧壁上。

[0044] 本实用新型的一种设有引流管固定装置的医用束腹装置，其在使用的时候：

[0045] 根据患者腹部伤口的位置，首先选择合适的穿孔5的位置；由于大部分都是普通的位置，则无需挪动导管固定槽4以及贴附膜3以及异形固定件2的位置；异形固定件2在穿入穿孔5的时候，所述穿孔5内预留有连接件20，将异形固定件2的外固定体从穿孔5穿过，并将套环18与连接件20通过螺纹旋接；

[0046] 然后医护人员将引流管依次穿过异形固定件2、将其卡在导管固定槽4内；然后将贴附膜3贴在患者的腹部；将内固定件11的防水医用胶贴17撕掉离型纸固定于患者的腹部位置；将内固定件11下压使的吸水棉16与引流管接触到；然后引流管卡在外固定体12的卡槽内，再将扇形臂13上的公粘扣与束腹带1上的母粘扣进行粘连；

[0047] 本实用新型的一种设有引流管固定装置的医用束腹装置，特设置异形固定件2，该异形固定件2包括内固定件11，其可用于在内部将从患者腹部引流出的引流管进行初步固定，防止其发生位移；然后其还设有外固定件12，可将从束腹带1引出的引流管做二次固定，使其在穿孔5的位置保持稳定性；最后再将引流管固定与导管固定槽4内实现三次固定，大大增加了固定的效果，防止其发生位移。

[0048] 如图3所示，本实用新型的一种设有引流管固定装置的医用束腹装置，所述外固定体12包括扇形臂13以及设于扇形臂中部的卡槽14；所述扇形臂13上设有公粘扣，其可与束腹带1的正面上设置的母粘扣15配合使用；所述卡槽14采用硅胶垫制成。

[0049] 本实用新型的一种设有引流管固定装置的医用束腹装置，外固定体12包括扇形臂13以及卡槽14，可将引流管固定于束腹带1上，防止其发生位移。

[0050] 如图3和图4所示，本实用新型的一种设有引流管固定装置的医用束腹装置，所述内固定体11的大口端为软质硅胶制成；该软质硅胶上贴附有吸水棉16；其边缘处设有防水医用胶贴17；所述内固定体11的小口端为硅胶制成，其与外固定体12之间通过一套环18连接；所述套环18的外壁上设有外螺纹19，其与穿孔5上设置的连接件20通过螺纹连接。

[0051] 本实用新型的一种设有引流管固定装置的医用束腹装置，内固定体11紧贴在患者的皮肤上，其设有防水医用胶贴17，其可与皮肤紧密接触，同时还设有吸水棉16，可对渗液进行吸附。

[0052] 本实用新型的一种设有引流管固定装置的医用束腹装置，所述套环18的和连接件20的长度约为5mm，且二者均采用硅胶制成，避免产生对皮肤的压疮产生；所述连接件20与穿孔5为一体连接，其材质较软，且卡在束腹带1内，贴在患者腹部对皮肤不会产生压痕。

[0053] 本实用新型的一种设有引流管固定装置的医用束腹装置，需要说明的是，由于引流管的粗细不同，故穿孔5的大小也不同，但是此处的异形固定件2的规格也可根据不同的

引流管制定为不同规格的。

[0054] 本实用新型的一种设有引流管固定装置的医用束腹装置，所述内固定体11的大口端设有透气孔，防止吸附力过大从而引发伤口部位不适；但是值得一提的是，该喇叭口状固定件2所采用的大口端的材质为软质的硅胶，而且其厚度极薄，不会产生很大的负压且其上设有透气孔。

[0055] 如图5所示，本实用新型的一种设有引流管固定装置的医用束腹装置，所述贴附膜3包括粘结层7、防水层8和吸水层9；其中部设有穿孔5大小的开洞供异形固定件2穿过；所述贴附膜3可进行替换。

[0056] 本实用新型的一种设有引流管固定装置的医用束腹装置，该贴附膜3可进行吸附伤口处的渗液，同时其可进行替换，方便变更位置以及替换新的贴附膜3。

[0057] 如图1和图2所示，本实用新型的一种设有引流管固定装置的医用束腹装置，所述导管固定槽4的底部设有粘扣，其导管固定槽4为软质橡胶管；其上设有固定带21。

[0058] 本实用新型的一种设有引流管固定装置的医用束腹装置，该导管固定槽4可在束腹带1上进行移动，以便于使用备用穿孔6时使用。

[0059] 如图1和图2所示，本实用新型的一种设有引流管固定装置的医用束腹装置，所述穿孔5为两个，其分别设于束腹带1的左右两侧；所述束腹带1上还设有多个备用穿孔6，其分别设于各个穿孔5的旁侧。

[0060] 本实用新型的一种设有引流管固定装置的医用束腹装置，为了满足不同引流处伤口的患者的需要，特设置了备用穿孔6，大大方便患者的使用；需要说明是的，备用穿孔6以及穿孔5的大小规格为多种，再次不作具体限定。

[0061] 如图1和图2所示，本实用新型的一种设有引流管固定装置的医用束腹装置，所述束腹带1的两端部通过粘扣10连接；在此需要说明的是，由于患者体型不同，其可设计为不同规格尺寸的腹带供患者使用。

[0062] 上面结合实施例对本实用新型做了进一步的叙述，但本实用新型并不限于上述实施方式，在本领域的普通技术人员所具备的知识范围内，还可以在不脱离本实用新型宗旨的前提下做出各种变化。

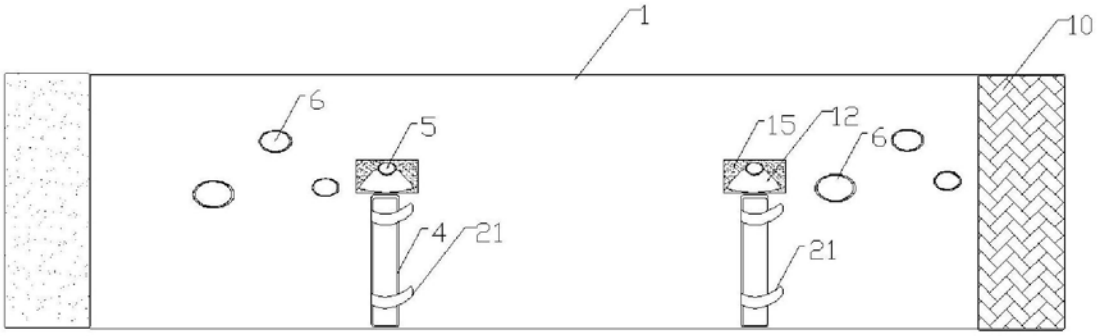

图1

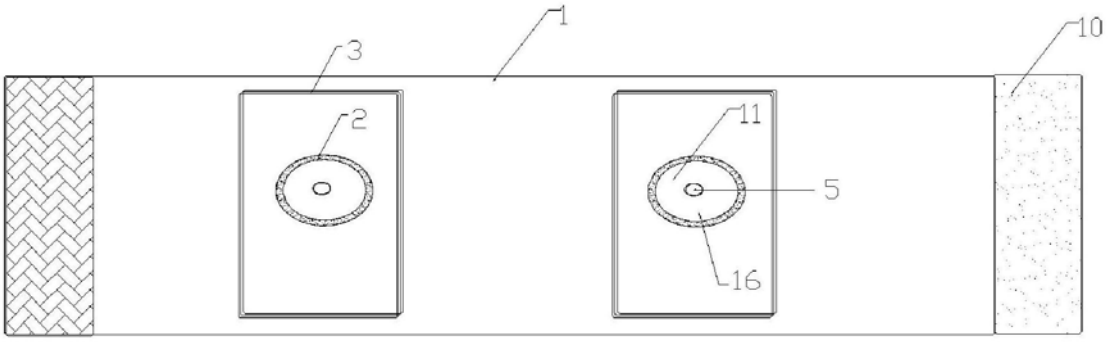

图2

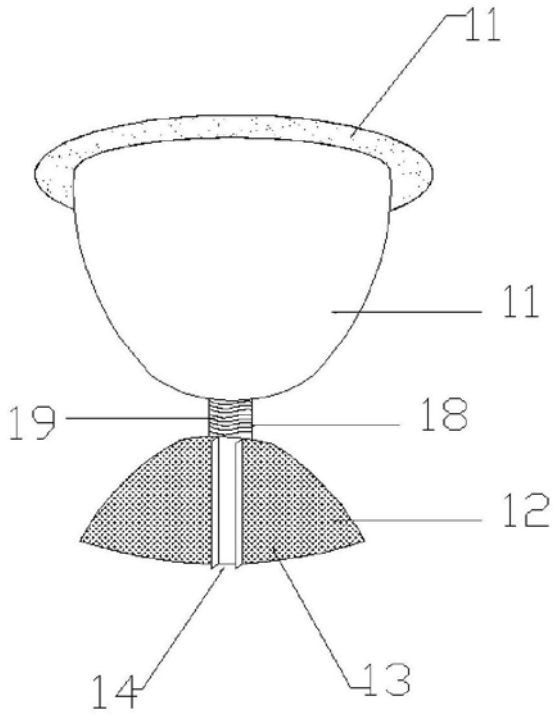

图3

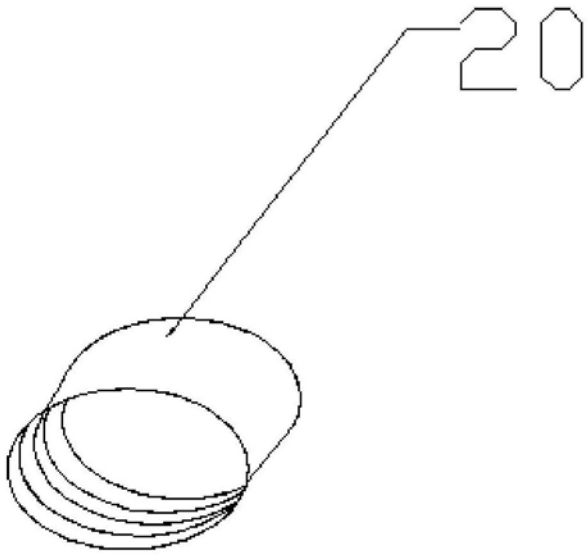

图4

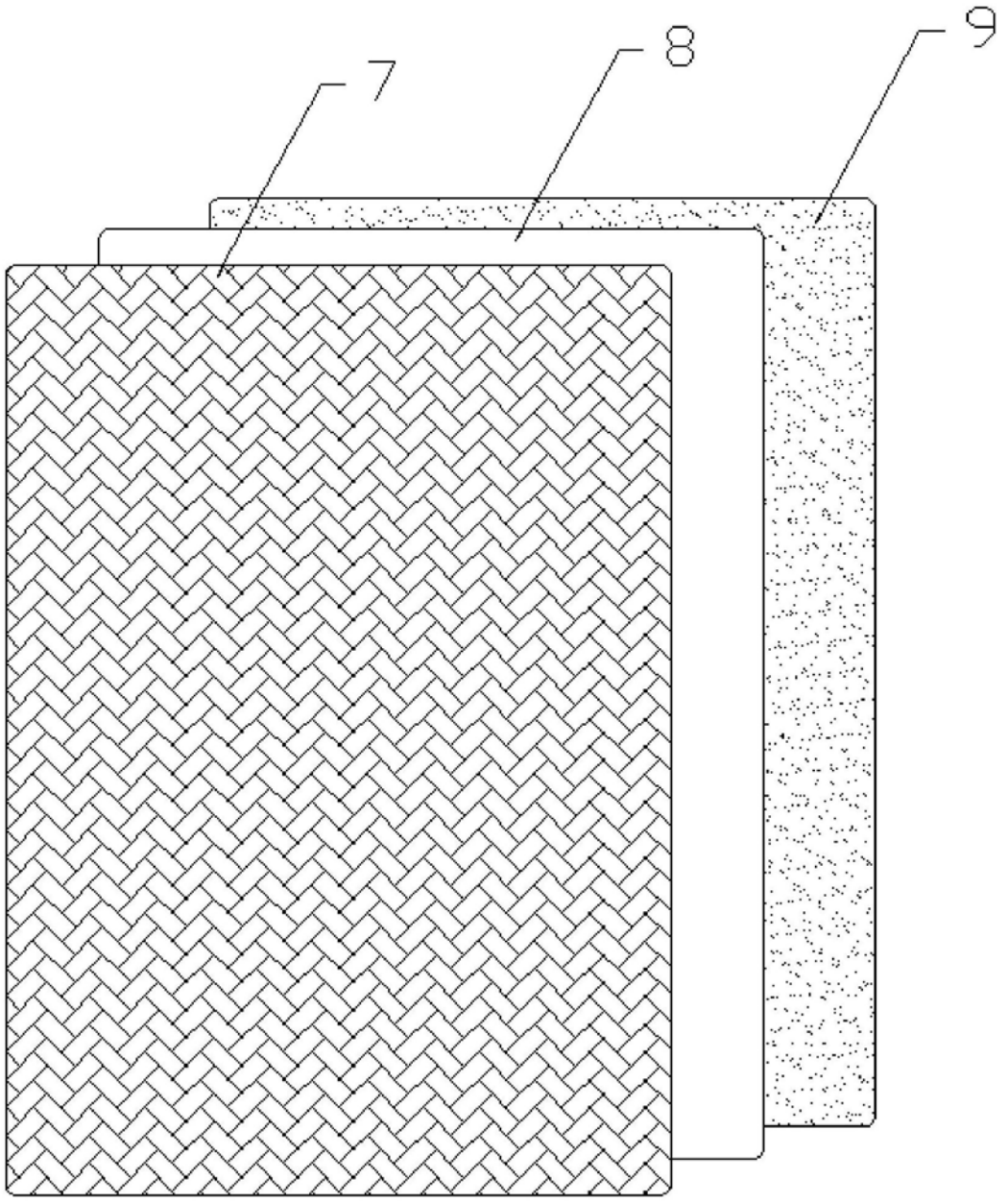

图5