[19] 中华人民共和国国家知识产权局

[51] Int. Cl.
B65D 19/34 (2006.01)

[12] 实用新型专利说明书

专利号 ZL 200720144000.4

[45] 授权公告日 2008 年 2 月 20 日

[11] 授权公告号 CN 201023734Y

[22] 申请日 2007.4.18

[21] 申请号 200720144000.4

[73] 专利权人 王慷瑞

地址 266555 山东省即墨市蓝村镇文化路 62 号

[72] 发明人 王慷瑞

权利要求书 1 页 说明书 2 页 附图 1 页

[54] 实用新型名称

一种新型的贴面蜂窝纸托盘

[57] 摘要

本实用新型公开了一种新型的贴面蜂窝纸托盘，属于蜂窝纸托盘，其结构包括蜂窝面板和支撑脚，蜂窝面板的底面设置有支撑脚，蜂窝面板的上表面和下表面均另设置有贴面纸，贴面纸与蜂窝面板连接的边沿粘有纸护角。 本实用新型的一种新型的贴面蜂窝纸托盘和现有技术相比，具有设计合理、结构简单、易于加工、承重大、使用寿命长、生产成本低等特点。

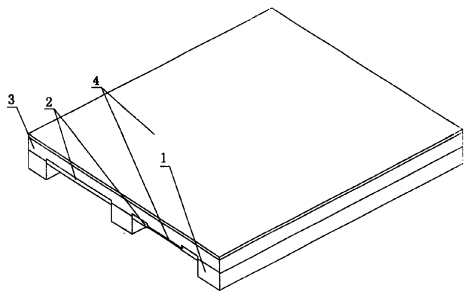

1、一种新型的贴面蜂窝纸托盘，包括蜂窝面板和支撑脚，其特征在于蜂窝面板的底面设置有支撑脚，蜂窝面板的上表面和下表面均另设置有贴面纸，贴面纸与蜂窝面板连接的边沿粘有纸护角。

一种新型的贴面蜂窝纸托盘

技术领域

本实用新型涉及一种蜂窝纸托盘，具体地说是一种新型的贴面蜂窝纸托盘。

背景技术

目前公知的蜂窝纸托盘，主要是由蜂窝纸板作为托盘面板，外加支撑脚组成。由于蜂窝纸板在制作过程中，两面的面纸受生产条件的限制，不可能使用太厚的纸，这样，就造成了托盘面板发软，面板上面不能承受重量较大的物体，面板下面也容易被叉车所伤，这样就影响了整个托盘的承载量。

发明内容

本实用新型的技术任务是针对以上不足之处，提供一种结构简单、生产成本低、承重大、使用寿命长的一种新型的贴面蜂窝纸托盘。

本实用新型解决其技术问题所采用的技术方案是：该托盘包括蜂窝面板和支撑脚，蜂窝面板的底面设置有支撑脚，蜂窝面板的上表面和下表面均另设置有贴面纸，贴面纸与蜂窝面板连接的边沿粘有纸护角。

本实用新型的一种新型的贴面蜂窝纸托盘和现有技术相比，具有设计合理、结构简单、易于加工、承重大、使用寿命长、生产成本低等特点。

附图说明

下面结合附图对本实用新型进一步说明。

附图为一种新型的贴面蜂窝纸托盘的结构示意图。

图中：1、支撑脚，2、纸护角，3、蜂窝面板，4、贴面纸。

具体实施方式

下面结合附图和具体实施例对本实用新型作进一步说明，但不作为对本实用新型的限定。

本实用新型的一种新型的贴面蜂窝纸托盘，其结构包括蜂窝面板 3 和支撑脚 1，蜂窝面板 3 的底面设置有支撑脚 1，蜂窝面板 3 的上表面和下表面均设置有贴面纸 4，贴面纸 4 与蜂窝面板 3 连接的边沿粘有纸护角 2。

本实用新型的一种新型的贴面蜂窝纸托盘其加工制作非常简单方便，按说明书附图所示加工制作即可。

除说明书所述的技术特征外，均为本专业技术人员的已知技术。

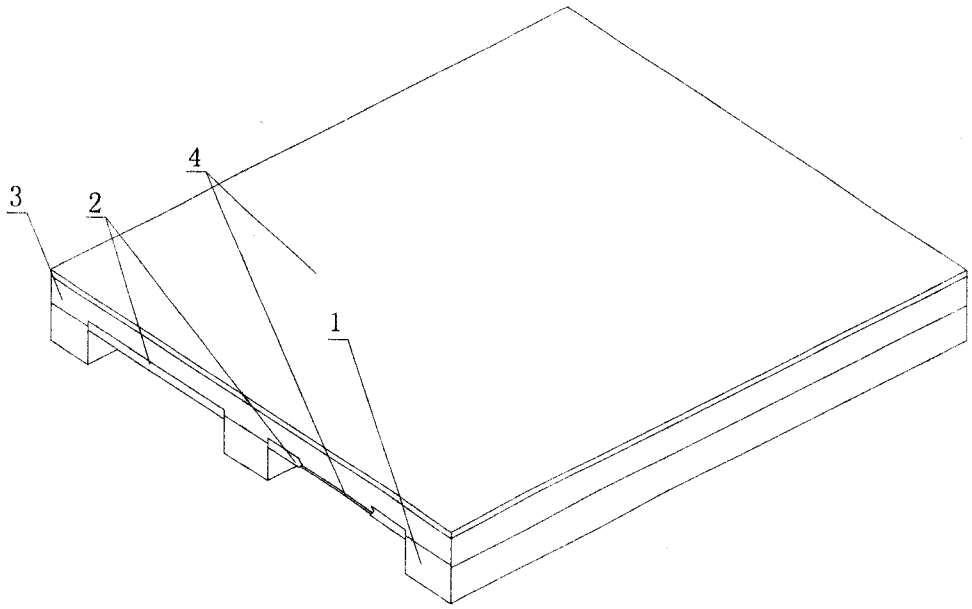
4
3
2
1