(19) Europäisches Patentamt
European Patent Office
Office européen des brevets

(11) EP 0 939 278 A3

(12) EUROPÄISCHE PATENTANMELDUNG

(88) Veröffentlichungstag A3:
17.10.2001 Patentblatt 2001/42

(43) Veröffentlichungstag A2:
01.09.1999 Patentblatt 1999/35

(21) Anmeldenummer: **99103489.3**

(22) Anmeldetag: **23.02.1999**

(51) Int Cl.[7]: **F23N 1/00**

(84) Benannte Vertragsstaaten:
AT BE CH CY DE DK ES FI FR GB GR IE IT LI LU MC NL PT SE
Benannte Erstreckungsstaaten:
AL LT LV MK RO SI

(30) Priorität: **27.02.1998 DE 19808391**

(71) Anmelder: **Honeywell U.G.V. s.r.l.**
10090 Cascine Vica, Rivoli (TO) (IT)

(72) Erfinder: **Morlino, Raffaele**
10137 Torino (IT)

(74) Vertreter:
Leson, Thomas Johannes Alois, Dipl.-Ing. et al
Patentanwälte
Tiedtke-Bühling-Kinne & Partner,
Bavariaring 4
80336 München (DE)

(54) Halbautomatisches Gas-Sicherheitsventil

(57) Die Erfindung betrifft ein halbautomatisches Gas-Sicherheitsventil. Das Gas-Sicherheitsventil ist durch eine Drucktaste (8) betätigbar und durch einen Elektromagneten in seiner Offenstellung gehalten. Ein zylindrischer Magnetkern (7) ragt in den Innenraum einer Magnetspule (9) hinein, die von einem Magnetjoch (11, 12, 13) gehalten wird. Eine Polplatte (16) ist am Magnetkern (7) befestigt und erstreckt sich parallel zur Jochplatte (12).

Fig.2

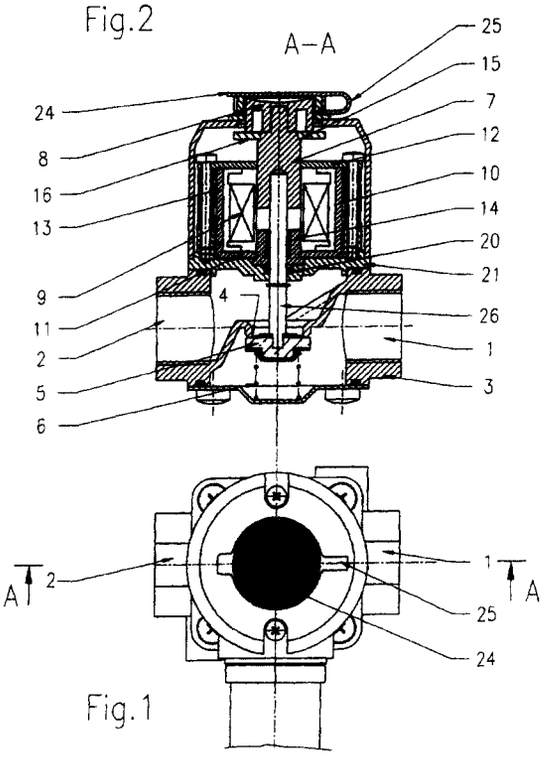

Fig.1

EP 0 939 278 A3

Europäisches Patentamt

EUROPÄISCHER RECHERCHENBERICHT

Nummer der Anmeldung
EP 99 10 3489

EINSCHLÄGIGE DOKUMENTE

Kategorie	Kennzeichnung des Dokuments mit Angabe, soweit erforderlich, der maßgeblichen Teile	Betrifft Anspruch	KLASSIFIKATION DER ANMELDUNG (Int.Cl.6)
A	US 2 207 771 A (ARDEN THOMAS T) 16. Juli 1940 (1940-07-16) * Seite 2, Spalte 1, Zeile 14 - Seite 2, Spalte 2, Zeile 35; Abbildungen 3,6 *	1,4-9	F23N1/00
A	* Seite 3, Spalte 1, Zeile 1 - Seite 4, Spalte 2, Zeile 44 *		
A	US 2 126 587 A (MANTZ HAROLD A ET AL) 9. August 1938 (1938-08-09) * Seite 2, Spalte 1, Zeile 59 - Seite 3, Spalte 1, Zeile 50; Abbildung 3 *	1,4-9	
A	DE 18 06 094 B (AUTOMATIC SWITCH CO.) 2. Januar 1970 (1970-01-02) * Spalte 5, Zeile 5 - Spalte 5, Zeile 11; Abbildungen 1-3 *	1,4	
A	US 4 034 911 A (BAYSINGER ROBERT L ET AL) 12. Juli 1977 (1977-07-12) * Spalte 6, Zeile 5 - Spalte 6, Zeile 8; Abbildung 2 *	1	
			RECHERCHIERTE SACHGEBIETE (Int.Cl.6)
			F23N

Der vorliegende Recherchenbericht wurde für alle Patentansprüche erstellt

Recherchenort	Abschlußdatum der Recherche	Prüfer
MÜNCHEN	13. August 2001	Henrikson, O

KATEGORIE DER GENANNTEN DOKUMENTE

X : von besonderer Bedeutung allein betrachtet
Y : von besonderer Bedeutung in Verbindung mit einer anderen Veröffentlichung derselben Kategorie
A : technologischer Hintergrund
O : nichtschriftliche Offenbarung
P : Zwischenliteratur

T : der Erfindung zugrunde liegende Theorien oder Grundsätze
E : älteres Patentdokument, das jedoch erst am oder nach dem Anmeldedatum veröffentlicht worden ist
D : in der Anmeldung angeführtes Dokument
L : aus anderen Gründen angeführtes Dokument

& : Mitglied der gleichen Patentfamilie,übereinstimmendes Dokument

EPO FORM 1503 03.82 (P04C03)

ANHANG ZUM EUROPÄISCHEN RECHERCHENBERICHT ÜBER DIE EUROPÄISCHE PATENTANMELDUNG NR. EP 99 10 3489

In diesem Anhang sind die Mitglieder der Patentfamilien der im obengenannten europäischen Recherchenbericht angeführten Patentdokumente angegeben.
Die Angaben über die Familienmitglieder entsprechen dem Stand der Datei des Europäischen Patentamts am
Diese Angaben dienen nur zur Unterrichtung und erfolgen ohne Gewähr.

13-08-2001

Im Recherchenbericht angeführtes Patentdokument	Datum der Veröffentlichung	Mitglied(er) der Patentfamilie	Datum der Veröffentlichung
US 2207771 A	16-07-1940	KEINE	
US 2126587 A	09-08-1938	KEINE	
DE 1806094 B	02-01-1970	KEINE	
US 4034911 A	12-07-1977	CA 1033437 A	20-06-1978

EPO FORM P0461

Für nähere Einzelheiten zu diesem Anhang : siehe Amtsblatt des Europäischen Patentamts, Nr.12/82