(19)中华人民共和国国家知识产权局

(12)实用新型专利

(10)授权公告号 CN 205410676 U
(45)授权公告日 2016.08.03

(21)申请号 201520962476.3

(22)申请日 2015.11.27

(73)专利权人 牟云山
地址 201814 上海市嘉定区泰波路11号

(72)发明人 牟云山

(51)Int.Cl.
A47G 19/22(2006.01)

权利要求书1页 说明书2页 附图2页

(54)实用新型名称

防泼洒可散热水杯盖

(57)摘要

本实用新型涉及一种水杯盖，具体地说是一种防泼洒可散热水杯盖，其包括两个部分，固定部分和旋转部分，固定部分为一个圆筒，旋转部分为一个不完整圆盘。本实用新型防泼洒可散热水杯盖，通过将水杯盖分为固定部分和转动部分，使水杯盖达到了即可散热又可防止水泼洒的目的，结构简单，实用方便。

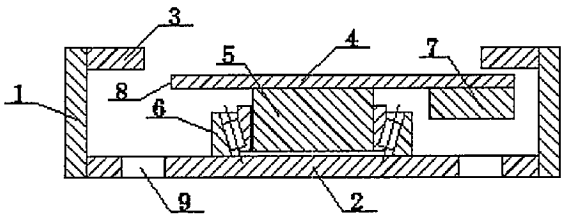

CN 205410676 U

1.一种防泼洒可散热水杯盖，其特征在于，包括两个部分，固定部分和旋转部分，固定部分为一个圆筒，旋转部分为一个不完整圆盘。

2.根据权利要求1所述的防泼洒可散热水杯盖，其特征在于，所述固定部分为一个圆筒，包括一个多孔底面及一个与圆筒侧面相联的圆环形顶面，在所述多孔底面上表面中心部固定一个轴承。

3.根据权利要求1所述的防泼洒可散热水杯盖，其特征在于，所述旋转部分为在所述圆筒内部的一个可灵活转动的不完整圆盘，所述不完整圆盘通过一根轴与所述固定在多孔底面上的轴承的内径相连，以达到使所述不完整圆盘灵活旋转的目的，所述轴的长度要求可使所述不完整圆盘处于圆筒内部且贴近圆环顶面。

4.根据权利要求1所述的防泼洒可散热水杯盖，其特征在于，所述固定部分和旋转部分同轴。

5.根据权利要求1所述的防泼洒可散热水杯盖，其特征在于，所述不完整圆盘为一个半径略小于所述多孔底面、大于所述圆环顶面内径的不完整圆盘，所述不完整圆盘的不完整是指其自身为一个圆盘，将其沿直线分为较大和较小的两部分，取较大部分作为所述不完整圆盘，将较小部分割掉。

6.根据权利要求1所述的防泼洒可散热水杯盖，其特征在于，在所述不完整圆盘下表面，与所述被割掉的较小部分相对，靠近所述不完整圆盘的边缘处固定一块密度较大，体积较小的金属配重块。

7.根据权利要求1所述的防泼洒可散热水杯盖，其特征在于，所述圆筒外壁粘贴无毒橡胶。

8.根据权利要求2所述的防泼洒可散热水杯盖，其特征在于，所述多孔底面的孔应避开轴承位置。

9.根据权利要求1所述的防泼洒可散热水杯盖，其特征在于，所述杯盖选用无毒害的材料。

防泼洒可散热水杯盖

技术领域

[0001] 本实用新型涉及一种水杯盖，具体地说是一种防泼洒可散热水杯盖。

背景技术

[0002] 目前，一般的水杯盖在使用时须将其盖紧以防止水杯倾倒后所装热水泼洒，但此类杯盖缺点在于杯内水蒸气不能及时散发出去，导致杯内水温降低速率慢。如若不用杯盖，虽可加快降温速率，但在水杯倾倒时热水会大量泼洒，极有可能烫伤使用者。

实用新型内容

[0003] 有鉴于此，本实用新型的目的在于提出一种既可防止水杯倾倒时水大量泼洒，又利于杯内水温降低的水杯盖。

[0004] 基于上述目的本实用新型提供了一种防泼洒可散热水杯盖，其包括两个部分，固定部分和旋转部分，固定部分为一个圆筒，旋转部分为一个不完整圆盘。

[0005] 可选的，所述固定部分为一个圆筒，包括一个多孔底面及一个与圆筒侧面相联的圆环形顶面，在所述多孔底面上表面中心部固定一个轴承。

[0006] 可选的，所述旋转部分为在所述圆筒内部的一个可灵活转动的不完整圆盘，所述不完整圆盘通过一根轴与所述固定在多孔底面上的轴承的内径相连，以达到使所述不完整圆盘灵活旋转的目的，所述轴的长度要求可使所述不完整圆盘处于圆筒内部且贴近圆环顶面。

[0007] 可选的，所述固定部分和旋转部分同轴。

[0008] 可选的，所述不完整圆盘为一个半径略小于所述多孔底面、大于所述圆环顶面内径的不完整圆盘，所述不完整圆盘的不完整是指其自身为一个圆盘，将其沿直线分为较大和较小的两部分，取较大部分作为所述不完整圆盘，将较小部分割掉。

[0009] 可选的，在所述不完整圆盘下表面，与所述被割掉的较小部分相对，靠近所述不完整圆盘的边缘处固定一密度较大，体积较小的金属配重块。

[0010] 可选的，所述圆筒外壁粘贴无毒橡胶。

[0011] 可选的，所述多孔底面的孔应避开轴承位置。

[0012] 可选的，所述杯盖选用无毒害的材料。

[0013] 从上面所述可以看出，本实用新型通过圆盘的不完整使得水蒸气可以通过缺口散发出去，当水杯倾倒时，通过在不完整圆盘上配置金属配重块，使不完整圆盘的缺口在重力作用下始终向上，热水不会泼洒出去，在水张力的作用下，热水短时间内不会大量从不完整圆盘与圆环顶面之间的缝隙出流出，配合在圆筒外壁粘贴的无毒橡胶，使本实用新型与水杯紧密 接触，可以较好的实现既可防止水杯倾倒时热水大量泼洒，又可加快水温降低速率的目的，整个杯盖结构简单，使用方便。

附图说明

[0014] 图1为本实用新型防泼洒可散热水杯盖实施例的结构示意图；

[0015] 图2为本实用新型防泼洒可散热水杯盖的俯视图；

[0016] 图3为图1中不完整圆盘的俯视图。

具体实施方式

[0017] 为使本实用新型的目的、技术方案和优点更加清楚明白，以下结合具体实施例，并参照附图，对本实用新型进一步详细说明。

[0018] 参考图1为本实用新型实施例的结构示意图。

[0019] 本实用新型公开的防泼洒水杯盖包括两个部分，固定部分和旋转部分，固定部分为一个圆筒1，旋转部分为一个不完整圆盘4。

[0020] 所述圆环形顶面3及所述多孔底面2与所述圆筒1相连，所述轴承6与所述多孔底面2相连，所述轴5与所述轴承6相连，所述不完整圆盘4与所述轴5相连，所述不完整圆盘上有一处被割掉部分8，所述金属配重块7与所述不完整圆盘4相连；将所述圆筒1与水杯杯口相连，即将所说实用新型防泼洒可散热水杯盖盖在水杯上，水杯处于直立状态时，大量水蒸气将从被割掉部分8处散发出去，少量水蒸气从不完整圆盘4和圆环形顶面3的缝隙处散发出去，本实用新型防泼洒水杯盖起到了散热的作用，水杯倾倒时，所述不完整圆盘4在所述金属配重块7的重力作用下将旋转，直至所述金属配重块到达最低位置，此时所述被割掉部分8将处在最高位置，水不会从被割掉部分泼洒出去，在水张力的作用下，热水短时间内不会大量从不完整圆盘4与圆环顶面3之间的缝隙出流出，本实用新型防泼洒可散热水杯盖起到了防泼洒的作用。

[0021] 作为本实用新型的一个实施例，优选的，所述多孔底面2的孔9至少为四个。

[0022] 本实用新型防泼洒可散热水杯盖，通过将水杯盖分为固定部分和转动部分，使水杯盖达到了既可散热又可防止水泼洒的目的，结构简单，实用方便。

[0023] 所属领域的普通技术人员应当理解：以上所述仅为本实用新型的具体实施例而已，并不用于限制本实用新型，凡在本实用新型的精神和原则之内，所做的任何修改、等同替换、改进等，均应包含在本实用新型的保护范围之内。

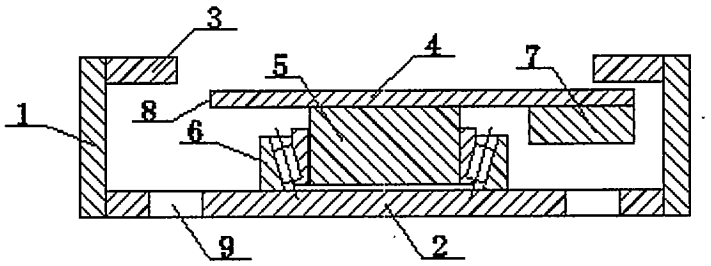

图1

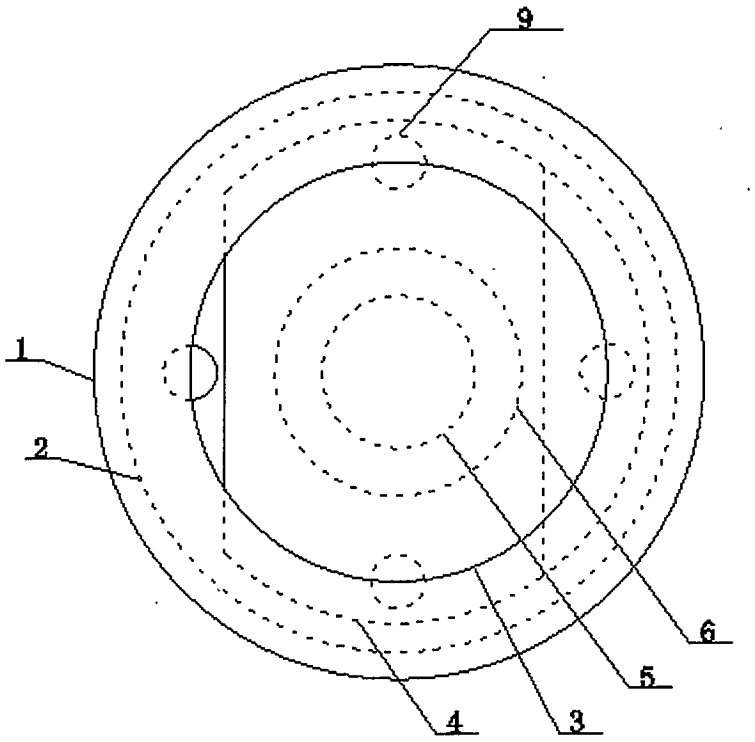

图2

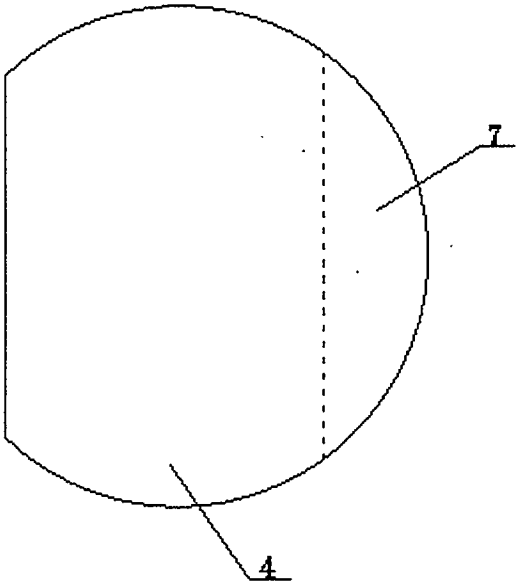

图3