(19)中华人民共和国国家知识产权局

(12)发明专利申请

(10)申请公布号 CN 106038698 A
(43)申请公布日 2016.10.26

(21)申请号 201610382628.1

(22)申请日 2016.06.01

(71)申请人 福建浴百通生物工程有限公司
地址 352399 福建省宁德市屏南县古峰镇达顺新村106号

(72)发明人 谢长春

(74)专利代理机构 福州市景弘专利代理事务所（普通合伙）35219
代理人 林祥翔 吕元辉

(51)Int.Cl.
A61K 36/54(2006.01)
A61K 36/708(2006.01)
A61K 36/9068(2006.01)
A61K 36/8905(2006.01)
A61P 1/14(2006.01)
A61P 25/20(2006.01)
A61P 39/00(2006.01)
A61P 29/00(2006.01)
A61H 39/06(2006.01)
A61K 31/045(2006.01)
A61K 35/02(2015.01)

权利要求书2页 说明书13页 附图3页

(54)发明名称

一种用于灸疗的中药产品及其制备方法、装置和应用

(57)摘要

本发明公开一种用于灸疗的中药产品及其制备方法、装置和应用，所述产品包括用于艾条和垫片，所述艾条包括以下组分：山鸡椒、紫苏叶、艾叶；所述垫片包括以下组分：生大黄、冰片、玉桂。本发明的中药产品，由于增加了垫片，通过垫片传导艾条燃烧的热量，可避免烫伤患者皮肤；同时，通过垫片传导热量，使热量的传导更加均匀和缓和，提高灸疗效果。另外，艾条燃烧的热量可发挥垫片的中药组分的药效，配合艾灸，大大提高灸疗的药效。本发明的中药产品可应用于治疗风湿、失眠、气血两虚、祛寒解表等疾病。

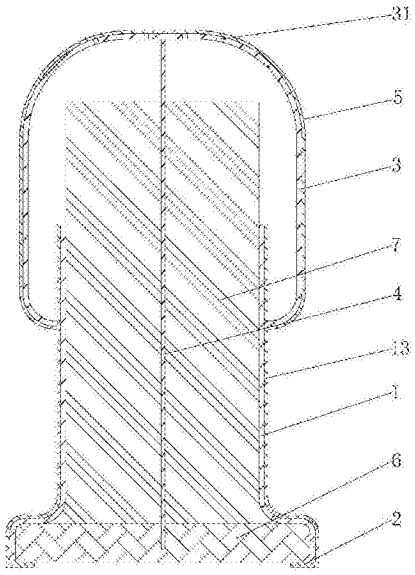

CN 106038698 A

1.一种用于灸疗的中药产品，其特征在于：其包括用于艾条和垫片，

所述艾条包括以下重量份数的组分：

山鸡椒 10-30份；

紫苏叶 30-50份；

艾叶 50-70份；

所述垫片包括以下重量份数的组分：

生大黄 10-30份；

冰片 10-30份；

玉桂 10-30份。

2.根据权利要求1所述的用于灸疗的中药产品，其特征在于：所述艾条还包括青蒿10-30份或檀香1-10份。

3.根据权利要求2所述的用于灸疗的中药产品，其特征在于：所述垫片还包括以下重量份数的组分：

生姜 10-30 份；

大蓟 10-30 份；

香茶菜 10-30 份；

水葛浦 10-30 份；

防风 10-30 份。

4.根据权利要求2所述的用于灸疗的中药产品，其特征在于：所述垫片还包括以下重量份数的组分：

干姜 10-30 份；

金刚 10-30 份；

三七 10-30 份；

兔丝子 10-30 份；

夜交藤 10-30 份。

5.根据权利要求2所述的用于灸疗的中药产品，其特征在于：所述垫片还包括以下重量份数的组分：

龙齿 10-30 份；

灵芝 10-30 份；

香附 10-30 份；

三七 10-30 份；

兔丝子 10-30 份。

6.根据权利要求2所述的用于灸疗的中药产品，其特征在于：所述垫片还包括以下重量份数的组分：

伸筋草 10-30 份；

松针 10-30 份；

金刚 10-30 份；

三七 10-30 份；

兔丝子 10-30 份。

7.一种根据权利要求1-6之一所述的用于灸疗的中药产品的制备方法，其特征在于：所述制备方法包括以下步骤：

制备艾条：先将紫苏叶、艾叶切成细丝，然后将山鸡椒粉碎，再将两者拌均，用纸外包制成圆柱形艾条，且沿中心轴方向设有通孔；

制备垫片：将垫片各组分粉碎，搅拌均匀，再制成药饼，并在饼面均匀设置5个以上小孔；

连接：将垫片放入管状连接器底部，艾条插入连接器内且置于垫片上方，连接器底部端口外扩，且粘接有医用胶。

8.根据权利要求7所述的用于灸疗的中药产品的制备方法，其特征在于：所述制备艾条步骤中，还包括檀香或青蒿组分，将山鸡椒和檀香或青蒿组分一同粉碎。

9.一种用于灸疗的装置，其特征在于：其包括中空的管状连接器，连接器上部为艾条插孔，连接器底部设有用于放置垫片的扩口，底部扩口端粘接有医用胶，连接器外表面设有一层隔热涂层。

10.根据权利要求9所述的用于灸疗的装置，其特征在于：所述连接器上部外还套设有隔烟罩，隔烟罩上设有一个以上的散热孔，隔烟罩中心向下延伸一用于定位艾条的固定杆，隔烟罩外还设有一层隔布。

11.一种用于灸疗的设备，其特征在于：其包括灸疗装置、垫片和艾条，所述灸疗装置包括中空的管状连接器，连接器底部设有扩口，底部扩口端粘接有医用胶，连接器外表面设有一层隔热涂层；所述垫片放置于连接器底部的扩口端，艾条一端插接在连接器的插孔中并置于垫片上。

12.一种根据权利要求1-6之一所述的用于灸疗的中药产品的应用，其特征在于：所述用于灸疗的中药产品在制备治疗风湿、失眠、气血两虚、祛寒解表的药物中的应用。

一种用于灸疗的中药产品及其制备方法、装置和应用

技术领域

[0001] 本发明涉及医药和保健领域，尤其涉及一种用于灸疗的中药产品及其制备方法、装置和应用。

背景技术

[0002] 灸法又名灸疗，在我国已有二千多年的历史，其治疗效果已为无数临床实践所证实。艾灸是用艾叶制成的艾灸材料产生的艾热刺激体表穴位或特定部位，通过激发经气的活动来调整人体紊乱的生理生化功能，从而达到防病治病目的的一种治疗方法。《医学入门》说："药之不及，针之不到，必须灸之。"可见灸法很早就被人们所重视，由于其安全性高、无毒副作用、养生保健，因此流传很广。现在市场上的艾灸使用的艾条因为只含艾绒成分，导致燃烧时温度偏高且不恒定、易温度过高烫伤患者，燃烧时间短，灸疗时在经络之间的传导性差，尤其对于灸感较弱的患者，不能发挥出其应有的治疗作用，治疗效果并不理想。

[0003] 同时，现有技术中配合艾灸使用的艾条主要成分为艾绒，大部分艾条不含其它有效中药，治疗效果一般，临床适应症也有限。

发明内容

[0004] 为解决上述传统艾灸所存在的问题，本发明提供一种可治疗多种症状且治疗效果明显、易于操作、成本低的用于灸疗的中药产品及其制备方法、装置和应用。

[0005] 为此，发明人提供了如下技术方案：

[0006] 一种用于灸疗的中药产品，其包括用于艾条和垫片，

[0007] 所述艾条包括以下重量份数的组分

[0008] 山鸡椒 10-30份；

[0009] 紫苏叶 30-50份；

[0010] 艾叶 50-70份；

[0011] 所述垫片包括以下重量份数的组分：

[0012] 生大黄 10-30份；

[0013] 冰片 10-30份；

[0014] 玉桂 10-30份。

[0015] 由于现有技术中一般只用艾条配合灸疗，艾条燃烧过程温度偏高，从而易对皮肤造成烫伤。本发明在燃烧的艾条底部设置含有中药组分的垫片，不仅可以防止烫伤患者，而且艾条燃烧的温度可对垫片进行加热，从而使垫片中的中药可发挥药效，随着穴位渗入人体，配合艾灸对患者进行治疗，对患者治疗效果更明显。同时，通过垫片进行传热，使艾条燃烧产生的热量传导更加均匀、缓和，可提高灸疗效果。

[0016] 由于垫片可采用各种中药进行配伍，针对各种疾病的病患，可专门配置对症的垫片，应用灵活，可适应各种症状。

[0017] 所述艾条组分中，山鸡椒具有祛风散寒、消肿止痛之效。紫苏叶主治外感风寒，恶

寒发热，头痛无汗，咳嗽气喘，脘腹胀闷，呕恶腹泻，咽中梗阻，妊娠恶阻，胎动不安等。所述艾叶的功效主要有温经止血，散寒止痛；外用祛湿止痒。

[0018] 本发明的艾条将山鸡椒、紫苏叶和艾叶进行配伍，具有提神、益气、解表功效。

[0019] 本发明垫片中的组分生大黄主要功能为攻积导滞、泻下通便，用于胃肠实热积滞，大便秘结。所述冰片具有开窍醒神，清热散毒，明目退翳的功效，主治热病高热神昏，中风痰厥惊痫，暑湿蒙蔽清窍，喉痹耳聋，口疮齿肿，疮痈疳痔，目赤肿痛。所述玉桂具有补火助阳，引火归源，散寒止痛，活血通经的功效，主要用于治疗阳痿，宫冷，心腹冷痛，虚寒吐泻，经闭经痛等症状。

[0020] 本发明垫片中以大黄主、冰片、玉桂为基础组分，具有益气、解表、温肌散寒、祛风祛湿、行气活血、温经通络、活血化瘀、缓解疼痛、改善各种亚健康，预防疾病、强身健体功效。同时，加入冰片组分可使垫片的效果更易被吸收。

[0021] 进一步，所述艾条还包括青蒿10-30份或檀香1-10份。

[0022] 所述青蒿可用于暑邪发热，阴虚发热，夜热早凉，骨蒸劳热，疟疾寒热，湿热黄疸。所述檀香可用于治疗心腹疼痛，噎膈呕吐，胸膈不舒。檀香与艾条配伍，加入到艾条中，使艾条燃烧过程还可产生香气。

[0023] 所述艾条中加入檀香具有镇静安神的作用；另外，青蒿与山鸡椒配伍具有增香与益气作用。

[0024] 更进一步，所述垫片还包括以下重量份数的组分：

生姜 10-30 份；

大蓟 10-30 份；

[0025] 香茶菜 10-30 份；

水葛浦 10-30 份；

防风 10-30 份。

[0026] 本发明中，将生姜、大蓟、香茶菜、水葛浦、防风与大黄主、冰片和玉桂配伍，按合理的配比制成垫片，具有益气、解表、温肌散寒、祛风祛湿、行气活血、温经通络、活血化瘀、缓解疼痛、改善各种亚健康，预防疾病、强身健体等各种功效。其中组分中加入的水葛浦可增强垫片的通经活络作用，大蓟可增强垫片的祛寒气作用。

[0027] 更进一步，所述垫片还包括以下重量份数的组分：

干姜 10-30 份；

金刚 10-30 份；

[0028] 三七 10-30 份；

兔丝子 10-30 份；

夜交藤 10-30 份。

[0029] 本发明将干姜、金刚、三七、兔丝子、夜交藤与大黄主、冰片和玉桂配伍，按合理的配比制成垫片，具有壮阳、温肌散寒、行气活血、温经通络、活血化瘀、缓解疼痛、改善各种亚

健康，预防疾病、强身健体等功效。其中加入干姜可使垫片具有壮阳作用，兔丝子与夜交藤配伍可增强垫片的兹阴补阳作用，三七与金刚配伍可增强垫片的活血补气作用。

[0030] 更进一步，所述垫片还包括以下重量份数的组分：

龙齿 10-30 份；

灵芝 10-30 份；

[0031] 香附 10-30 份；

三七 10-30 份；

兔丝子 10-30 份。

[0032] 本发明将龙齿、灵芝、香附、三七、兔丝子与大黄主、冰片和玉桂配伍，按合理的配比制成垫片，具有安神助眠、温肌散寒、行气活血、温经通络、活血化瘀、缓解疼痛、改善各种亚健康，预防疾病、强身健体等功效。其中灵芝可增强垫片的安神作用，兔丝子可使垫片具有兹阴补阳作用。

[0033] 更进一步，所述垫片还包括以下重量份数的组分：

伸筋草 10-30 份；

松针 10-30 份；

[0034] 金刚 10-30 份；

三七 10-30 份；

兔丝子 10-30 份。

[0035] 本发明将伸筋草、松针、金刚、三七、兔丝子与大黄主、冰片和玉桂配伍，按合理的配比制成垫片，具有温肌散寒、行气活血、温经通络、活血化瘀、缓解疼痛、改善各种亚健康，预防疾病、强身健体等功效。其中伸筋草与松针配伍，可增强垫片通经活络的作用。

[0036] 本发明的配伍符合中药的“君臣佐使”原则，本发明采用的上述各中药互作配伍，能发挥其协同治病作用，所用中药原料各成分之间具有药效相互交织、相互促进和协调效能。

[0037] 本发明还提供一种用于灸疗的中药产品的制备方法，所述制备方法包括以下步骤：

[0038] 制备艾条：先将紫苏叶、艾叶切成细丝，然后将山鸡椒粉碎，再将两者拌均，用纸外包制成圆柱形艾条，且沿中心轴方向设有通孔，该通孔不仅具有通气作用，更有利于艾条燃烧；

[0039] 制备垫片：将垫片各组分粉碎，搅拌均匀，再制成药饼，并在饼面均匀设置5个以上小孔；药饼表面设置的小孔更有利艾条燃烧的热量传递与有效成分进入。

[0040] 连接：将垫片放入管状连接器底部，艾条插入连接器内且置于垫片上方，连接器底部端口外扩，且粘接有医用胶。

[0041] 本发明的制备方法中，采用连接器将艾条和垫片进行连接，从而方便灸疗时艾条和垫片配合使用。

[0042] 所述制备艾条步骤中，还包括檀香或青蒿组分，将山鸡椒和檀香或青蒿组分一同粉碎。

[0043] 本发明还公开一种用于灸疗的装置，其包括中空的管状连接器，连接器上部为艾条插孔，连接器底部设有用于放置垫片的扩口，底部扩口端粘接有医用胶，连接器外表面设有一层隔热涂层。连接器上部用于插接艾条，连接器底部的扩口用于放置垫片，艾条置于垫片上，这样连接器可实现对垫片和艾条的放置。使用时，只需将连接器底部的医用胶粘接在人体对应的穴位处即可。

[0044] 进一步，所述连接器上部外还套设有隔烟罩，隔烟罩上设有一个以上的散热孔，隔烟罩中心向下延伸一用于定位艾条和垫片的固定杆，隔烟罩外还设有一层隔布。通过隔烟罩及隔烟罩外的隔布，可避免艾条燃烧的烟熏到进行艾灸的患者；同时，固定杆可更好地对垫片和艾条进行定位，避免艾灸过程连接器或垫片产生移位。

[0045] 本发明还公开一种用于灸疗的设备，其包括灸疗装置、垫片和艾条，所述灸疗装置包括中空的管状连接器，连接器底部设有扩口，底部扩口端粘接有医用胶，连接器外表面设有一层隔热涂层；所述垫片放置于连接器底部的扩口端，艾条一端插接在连接器的插孔中并置于垫片上。

[0046] 上述的灸疗设备，通过连接器，可以灵活组合不同的艾条与垫片，针对患者的病区，配置专门配方的艾条和垫片，使用更加灵活。

[0047] 本发明还公开一种用于灸疗的中药产品的使用方法，具体为：灸疗时，先将连接器底部的医用胶粘接到患者的穴位处，然后点燃艾条。艾条燃烧过 程，不断地将热量往垫片方向传导，特别是通过艾条中心孔，更加便捷地往垫片传导热量；传导的热量对垫片进行加热，从而使垫片的中药组分发挥药效，从穴位渗入人体，与灸疗进行配合，大大提高灸疗效果。

[0048] 本发明采用的连接器可使用防火、耐高温材料制备，例如连接器可使用陶瓷、石英砂、粘土等材料制备。

[0049] 本发明还公开了用于灸疗的中药产品在制备治疗风湿、失眠、气血两虚、祛寒解表的药物中的应用。

[0050] 本发明的有益效果为：

[0051] 1、本发明用于灸疗的中药产品，与现有艾灸产品相比，由于增加了垫片，通过垫片传导艾条燃烧的热量，可避免烫伤患者皮肤；同时，通过垫片传导热量，使热量的传导更加均匀和缓和，提高灸疗效果。

[0052] 2、由于本发明的垫片是由中药组分制成的药饼，艾条燃烧的热量可发挥垫片的中药组分的药效，配合艾灸，大大提高灸疗的药效。

[0053] 3、本发明的垫片除了基础组分，其他的中药组分可根据患者的症状进行对应配置，应用灵活，适用各种症状，应用范围广。

[0054] 4、本发明通过连接器将艾条与垫片进行连接，从而方便本发明的中药产品与灸疗进行配合，使用方便。

[0055] 5、本发明的中药产品可应用于治疗风湿、失眠、气血两虚、祛寒解表等疾病。

[0056] 附图说明 下面结合附图和具体实施方式对本发明作进一步详细的说明：

[0057] 图1为本发明用于灸疗的装置的结构示意图；

[0058] 图2为本发明用于灸疗的装置的剖视图；

[0059] 图3为本发明用于灸疗设备的剖视图。

具体实施方式

[0060] 为详细说明本发明的技术内容、构造特征、所实现目的及效果，以下结合实施方式详予说明。

[0061] 实施例1

[0062] 一种用于灸疗的中药产品，其包括用于艾条和垫片，

[0063] 所述艾条包括以下重量份数的组分：

[0064] 山鸡椒 10份；

[0065] 紫苏叶 50份；

[0066] 艾叶 50份；

[0067] 所述垫片包括以下重量份数的组分：

[0068] 生大黄 10份；

[0069] 冰片 30份；

[0070] 玉桂 10份。

[0071] 实施例2

[0072] 一种用于灸疗的中药产品，其包括用于艾条和垫片，

[0073] 所述艾条包括以下重量份数的组分：

[0074] 山鸡椒 30份；

[0075] 紫苏叶 30份；

[0076] 艾叶 40份；

[0077] 所述垫片包括以下重量份数的组分：

[0078] 生大黄 30份；

[0079] 冰片 10份；

[0080] 玉桂 30份。

[0081] 实施例1和实施例2为用于灸疗的中药产品的基本组分，具有益气、解表、温肌散寒、祛风祛湿、行气活血、温经通络、活血化瘀、缓解疼痛、改善各种亚健康，预防疾病、强身健体功效。

[0082] 实施例3

[0083] 一种用于灸疗的中药产品，其包括用于艾条和垫片，

[0084] 所述艾条包括以下重量份数的组分：

[0085] 山鸡椒 20 份；

紫苏叶 40 份；

艾叶 70 份；

[0086] 青蒿 15 份；

[0087] 所述垫片包括以下重量份数的组分：

[0088] 生大黄 25份；

[0089] 冰片 15份；

[0090] 玉桂 20份。

[0091] 与实施例2相比，本实施例的艾条中具有青蒿组分，所以本实施例的中药产品不仅具有实施例2产品的功效，还增强了益气功效。

[0092] 实施例4

[0093] 一种用于灸疗的中药产品，其包括用于艾条和垫片，

[0094] 所述艾条包括以下重量份数的组分：

[0095] 山鸡椒 10 份；

紫苏叶 50 份；

艾叶 40 份；

檀香 5 份；

[0096] 所述垫片包括以下重量份数的组分：

[0097] 生大黄 30份；

[0098] 冰片 20份；

[0099] 玉桂 15份。

[0100] 与实施例2相比，本实施例的艾条中具有檀香组分，所以本实施例的中药产品不仅具有实施例2产品的功效，还增强了镇静安神功效。

[0101] 实施例5

[0102] 一种用于灸疗的中药产品，其包括用于艾条和垫片，

[0103] 所述艾条包括以下重量份数的组分：

[0104] 山鸡椒 25 份；

紫苏叶 35 份；

艾叶 60 份；

青蒿 20 份；

[0105] 所述垫片包括以下重量份数的组分：

[0106] 生大黄 20 份；

冰片 20 份；

玉桂 25 份。

生姜 15 份；

大蓟 25 份；

香茶菜 20 份；

水葛浦 20 份；

防风 15 份。

[0107] 本发明中，将生姜、大蓟、香茶菜、菖浦、防风与大黄主、冰片和玉桂配伍，按合理的配比制成垫片，具有益气、解表、温肌散寒、祛风祛湿、行气活血、温经通络、活血化瘀、缓解疼痛、改善各种亚健康，预防疾病、强身健体等各种功效。

[0108] 实施例6

[0109] 一种用于灸疗的中药产品，其包括用于艾条和垫片，

[0110] 所述艾条包括以下重量份数的组分：

[0111]
山鸡椒	25 份；
紫苏叶	25 份；
艾叶	65 份；
青蒿	14 份；

[0112] 所述垫片包括以下重量份数的组分：

[0113]
生大黄	25 份；
冰片	20 份；
玉桂	20 份。
干姜	15 份；
金刚	25 份；
三七	20 份；
兔丝子	20 份；
夜交藤	15 份。

[0114]

[0115] 本发明将干姜、金刚、三七、兔丝子、夜交藤与大黄主、冰片和玉桂配伍，按合理的配比制成垫片，具有壮阳、温肌散寒、行气活血、温经通络、活血化瘀、缓解疼痛、改善各种亚健康，预防疾病、强身健体等功效。

[0116] 实施例7

[0117] 一种用于灸疗的中药产品，其包括用于艾条和垫片，

[0118] 所述艾条包括以下重量份数的组分：

[0119]
山鸡椒	10 份；
紫苏叶	40 份；
艾叶	70 份；
檀香	6 份；

[0120] 所述垫片包括以下重量份数的组分：

[0121]
生大黄 20 份；
冰片 10 份；
玉桂 30 份。
龙齿 10 份；
灵芝 30 份；
香附 10 份；
三七 25 份；
兔丝子 15 份。

[0122] 本发明将龙齿、灵芝、香附、三七、兔丝子与大黄主、冰片和玉桂配伍，按合理的配比制成垫片，具有安神助眠、温肌散寒、行气活血、温经通络、活血化瘀、缓解疼痛、改善各种亚健康，预防疾病、强身健体等功效。

[0123] 实施例8

[0124] 一种用于灸疗的中药产品，其包括用于艾条和垫片，

[0125] 所述艾条包括以下重量份数的组分：

[0126] 山鸡椒 25份；

[0127] 紫苏叶 30份；

[0128] 艾叶 70份；

[0129] 所述垫片包括以下重量份数的组分：

[0130]
生大黄 25 份；
冰片 15 份；
玉桂 10 份。
伸筋草 30 份；
松针 10 份；
金刚 30 份；
三七 30 份；
兔丝子 10 份。

[0131] 本发明将伸筋草、松针、金刚、三七、兔丝子与大黄主、冰片和玉桂配伍，按合理的配比制成垫片，具有温肌散寒、行气活血、温经通络、活血化瘀、缓解疼痛、改善各种亚健康，预防疾病、强身健体等功效。

[0132] 实施例9

[0133] 一种用于灸疗的中药产品的制备方法，所述制备方法包括以下步骤：

[0134] 称取各组分：根据实施例8的配方称取各组分；

[0135] 制备艾条：先将紫苏叶、艾叶切成细丝，然后将山鸡椒粉碎，再将两者拌均，用纸外

包制成圆柱形艾条，且沿中心轴方向设有通孔；

[0136] 制备垫片：将垫片各组分粉碎，搅拌均匀，再制成药饼，并在饼面均匀设置5个以上小孔；

[0137] 连接：将垫片放入管状连接器底部，艾条插入连接器内且置于垫片上方，连接器外表面设有一层隔热涂层，且连接器扩口端粘接有医用胶。

[0138] 实施例10

[0139] 其操作与实施例9基本一致，区别在于，其采用实施例7的配方，在制备艾条步骤中，将山鸡椒和檀香一同粉碎，其他步骤均与实施例9相同。

[0140] 实施例11

[0141] 其操作与实施例9基本一致，区别在于，其采用实施例6的配方，在制备艾条步骤中，将山鸡椒和青蒿一同粉碎，其他步骤均与实施例9相同。

[0142] 实施例12

[0143] 其操作与实施例9基本一致，区别在于，其采用实施例5的配方，在制备艾条步骤中，将山鸡椒和青蒿一同粉碎，其他步骤均与实施例9相同。

[0144] 实施例13

[0145] 所述实施例9至实施例12制备的中药产品，其使用方法为：灸疗时，先将连接器底部的医用胶粘接到患者的穴位处，然后点燃艾条。艾条燃烧过程，不断地将热量往垫片方向传导，特别是通过艾条中心孔，更加便捷地往垫片传导热量；传导的热量对垫片进行加热，从而使垫片的中药组分发挥药效，从穴位渗入人体，与灸疗进行配合，灸10-15分钟，大大提高灸疗效果。

[0146] 在灸疗过程中，当艾条燃烧到底部时，若隔着垫片温度还过高，则将艾条隔离或再垫上多层棉布，等温度降下后，再次放到相应的穴位上。

[0147] 当灸疗不同症状时，所对应的穴位也不相同。例如：当要达到安神助眠功效时，灸疗的穴位为：心血虚衰：三阴交、心俞、膈俞、巨阙、气海、神门。当要灸疗的症状为心脾虚衰时，对应的穴位为：心俞、脾俞、三阴交、神门、气海。当要灸疗的症状为心肾不交时，对应的穴位为：心俞、肾俞、涌泉、劳宫。

[0148] 当要灸疗的症状为心肝虚衰时，对应的穴位为：膈俞、肝俞、太溪、神门。

[0149] 当要灸疗的症状为胃气不和时，对应的穴位为：胃俞、中脘、足三里、内关。

[0150] 当要灸疗的症状为脾肾虚损(固本壮阳)时，对应的穴位为：肾俞、命门、关元、三阴交、太溪、气海、志室。

[0151] 当要灸疗的症状为祛湿解表时，对应的穴位为：足三里、阴陵泉、手三 里、合谷、曲池、中脘、章门。

[0152] 当要灸疗的症状为益气通络时，对应的穴位为：百会、太冲、风池、足三里、三阴交、合谷、涌泉、劳宫、大椎、曲池、内关、外关、命门、膻中、气海、阳陵泉、委中，选五到七个穴位进行灸疗。

[0153] 总之，本发明的中药产品具有安神助眠、壮阳、益气、解表、温肌散寒、祛风祛湿、行气活血、温经通络、活血化瘀、缓解疼痛、改善各种亚健康，预防疾病、强身健体等功效。

[0154] 本发明中，所述用于灸疗的中药产品在制备治疗风湿、失眠、气血两虚、祛寒解表(如空调病、手足冰凉、肾虚、水肿等)等症状的药物中的应用。

[0155] 本发明的产品(包括艾条和垫片)可以采用中药制剂的常规方法制备成任何常规内服制剂,或者经提取该产品所得的最终提取液可经常规工艺进一步制备成的剂型,包括胶囊剂、片剂、颗粒剂、散剂、口服液、软胶囊、丸剂、合剂、糖浆剂、凝胶剂及缓控释制剂等。为使上述剂型能够实现,需在制备这些剂型时加入药学上可接受的辅料,如填充剂、崩解剂、润滑剂、助悬剂、粘合剂、甜味剂、矫味剂、防腐剂等。

[0156] 实施例14本发明治疗类风湿关节炎的临床试验

[0157] 1.临床资料

[0158] 1.1一般资料:研究对象选择医院门诊的60例类风湿关节炎患者。其中女性35例,男性25例。发病年龄40-66岁,平均年龄50±2岁。病程0.5年到5年。随机分成三组,其中应用实施例12制备的中药产品组20例,应用普通艾条组20例,空白对照组20例。

[0159] 1.2诊断标准:采用美国风湿病学会1987年修订的类风湿关节炎诊断标准:①晨僵至少1小时(≥6周)。②3个或3个以上的关节受累(≥6周)。③手关节(腕、MCP或PIP关节)受累(≥6周)。④对称性关节炎(≥6周)。⑤有类风湿皮下结节。⑥X线片改变。⑦血清类风湿因子阳性。分类标准如下≥4条并排除其他关节炎可以确诊类风湿关节炎。

[0160] 1.3纳入标准:①符合类风湿关节炎的诊断标准,且经西医治疗效果不明 显者;②性别不限,年龄在≥38岁;③自愿运用艾灸治疗的患者。

[0161] 1.4排除标准:①年龄小于38岁者;②诊断为类风湿关节炎的患者;③合并有心、肝、肾和造血系统等严重的原发性疾病以及精神病患者。

[0162] 1.5剔除标准:①凡未按照规定治疗或采用针灸以外对疗效结果有影响的其他疗法;②无法判定疗效或资料不全等影响疗效或安全性判定者;③主动中止艾灸治疗的患者。

[0163] 2.研究方法

[0164] 2.1治疗方法

[0165] 第一组:参照实施例12所述的方法制备中药产品,参照实施例13所述的方法使用,每日一次,每次30分钟。7次一个疗程,共治疗3个疗程。

[0166] 第二组:普通艾绒,每日一次,每次30分钟。7次一个疗程,共治疗3个疗程。

[0167] 第三组:空白对照组:不予治疗。

[0168] 2.2观察指标

[0169] 每治疗1个疗程后观察患者临床症状改善情况。

[0170] 3.疗效标准

[0171] 参照《中医病证诊断疗效标准》:

[0172] 治愈:症状及体征消失;

[0173] 好转:症状及体征好转;

[0174] 未愈:症状及体征无变化。

[0175] 5.治疗效果

[0176] 试验结果见下表1。有效率=(治愈数+显效数+有效数)/总人数。

[0177] 表1治疗后三组患者临床疗效的比较

[0178]

组别	例数	治愈	显效	有效	无效	无效率%	总有效率%
第一组	20	12	5	1	2	10%	90%*#
第二组	20	6	4	4	6	30%	70%#

[0179]

空白对照组	20	0	0	3	17	82.4%	17.6%

[0180] 注:*表示与第二组普通艾条组比较,P<0.05;#表示与空白对照组比较,P<0.05。

[0181] 经过三个疗程的治疗及随访,结果显示第一组治愈12人,显效5人,有效1人,无效2人,总有效率90%。第二组普通艾条治愈6人,显效5人,有效4人,无效5人,总有效率75%。与空白对照组相比,第一组的总有效率都显著优于空白对照组,P<0.05,差异具有统计学意义。与普通艾条组相比,第一组的总有效率显著优于普通艾条组,P<0.05,差异具有统计学意义。说明实施例12制备的中药产品治疗类风湿关节炎的临床疗效显著优于普通艾条。

[0182] 三组患者在治疗期间都未发生明显的不良事件。未出现明显的肝肾功能损害,严重的血液系统疾病和心脑血管意外事件。说明实施例12制备的中药产品和普通艾条的治疗对患者无明显不良影响。

[0183] 实施例15本发明治疗失眠的临床试验

[0184] 1.临床资料

[0185] 1.1一般资料:研究对象选择医院门诊的57例失眠患者。其中女性31例,男性26例。发病年龄25-45岁,平均年龄34±2岁。病程0.6年到1.5年。随机分成三组,其中应用实施例10制备的中药产品组19例,应用普通艾条组19例,空白对照组19例。

[0186] 1.2诊断标准:

[0187] 采用《中国成人失眠诊断与治疗指南》制定的中国成年人失眠的诊断标准:①失眠表现入睡困难,入睡时间超过30分钟;②睡眠质量睡眠质量下降,睡眠维持障碍,整夜觉醒次数≥2次、早醒、睡眠质量下降;③总睡眠时间总睡眠时间减少,通常少于6小时。满足①+②+③条,可诊断为失眠。

[0188] 失眠在上述症状基础上同时伴有日间功能障碍。睡眠相关的日间功能损害包括:①疲劳或全身不适;②注意力、注意维持能力或记忆力减退;③学习、工作和(或)社交能力下降;④情绪波动或易激惹;⑤日间思睡;⑥兴 趣、精力减退;⑦工作或驾驶过程中错误倾向增加;⑧紧张、头痛、头晕,或与睡眠缺失有关的其他躯体症状;⑨对睡眠过度关注。

[0189] 失眠根据病程分为:①急性失眠,病程≥1个月;②亚急性失眠,病程≥1个月,<6个月;③慢性失眠,病程≥6个月。

[0190] 1.3纳入标准:①符合慢性失眠的诊断标准,且经西医治疗效果不明显者;②性别不限,年龄在≥25岁;③自愿运用艾灸治疗的患者。

[0191] 1.4排除标准:①年龄小于25岁者;②诊断为失眠的患者;③合并有心、肝、肾和造血系统等严重的原发性疾病以及精神病患者。

[0192] 1.5剔除标准:①凡未按照规定治疗或采用针灸以外对疗效结果有影响的其他疗法;②无法判定疗效或资料不全等影响疗效或安全性判定者;③主动中止艾灸治疗的患者。

[0193] 2.研究方法

[0194] 2.1治疗方法

[0195] 第一组:参照实施例10所述的方法制备中药产品,参照实施例13所述的方法使用,每日一次,每次30分钟。7次一个疗程,共治疗3个疗程。

[0196] 第二组:普通艾绒,每日一次,每次30分钟。7次一个疗程,共治疗3个疗程。

[0197] 第三组:空白对照组:不予治疗。

[0198] 2.2观察指标

[0199] 每治疗1个疗程后观察患者临床症状改善情况。

[0200] 3.疗效标准

[0201] 参照《中医病证诊断疗效标准》:

[0202] 治愈:症状及体征消失;

[0203] 好转:症状及体征好转;

[0204] 未愈:症状及体征无变化。

[0205] 5.治疗效果

[0206] 试验结果见下表2。有效率=(治愈数+显效数+有效数)/总人数。

[0207] 表2治疗后三组患者临床疗效的比较

[0208]

组别	例数	治愈	显效	有效	无效	无效率%	总有效率%
第一组	19	13	4	0	2	11%	89%*#
第二组	19	5	4	3	7	37%	63%#
空白对照组	19	0	0	2	17	88%	12%

[0209] 注:*表示与第二组普通艾条组比较,P<0.05;#表示与空白对照组比较,P<0.05。

[0210] 经过三个疗程的治疗及随访,结果显示第一组治愈13人,显效4人,有效0人,无效2人,总有效率89%。第二组普通艾条治愈5人,显效4人,有效2人,无效7人,总有效率63%。与空白对照组相比,第一组的总有效率都显著优于空白对照组,P<0.05,差异具有统计学意义。与普通艾条组相比,第一组的总有效率显著优于普通艾条组,P<0.05,差异具有统计学意义。说明实施例10制备的中药产品治疗失眠的临床疗效显著优于普通艾条。

[0211] 三组患者在治疗期间都未发生明显的不良事件。说明实施例12制备的中药产品和普通艾条的治疗对患者无明显不良影响。

[0212] 本发明的疗效标准参照《中医病症判断疗效标准》中有关疗效标准。痊愈：临床症状全部消失，实验室检查正常。好转：临床症状减轻，实验室检查改善或正常。无效：临床症状无明显好转或加重。

[0213] 如图1所示，本发明还公开一种用于灸疗的装置，其包括中空的管状连接器1，连接器上部为艾条插孔11，连接器底部设有用于放置垫片的扩口12，底部扩口端粘接有医用胶2，连接器1外表面设有一层隔热涂层13。连接器上部用于插接艾条，连接器底部的扩口12用于放置垫片，艾条置于垫片上，这样连接器可实现对垫片和艾条的安装。使用时，只需将连接器底部的医用胶2粘接在人体对应的穴位处即可。

[0214] 如图2所示，在另一个优选的实施例中，所述连接器1上部外还套设有 隔烟罩3，隔烟罩3上设有一个以上的散热孔31，隔烟罩3中心向下延伸一用于定位艾条和垫片的固定杆4，隔烟罩3外还设有一层隔布5。通过隔烟罩3及隔烟罩外的隔布5，可避免艾条燃烧的烟熏到进行艾灸的患者；隔烟罩3与管状连接器1之间可以螺纹连接，或通过卡扣连接。具体的，例如在隔烟罩3末端内壁设置有内螺纹，在管状连接器1外壁设置有适配的外螺纹，二者通过螺纹相连接，使用安全方便。

[0215] 同时，固定杆4可更好地对垫片和艾条进行定位，避免艾灸过程连接器或垫片产生移位。所述固定杆4可以为金属条或末端尖锐的金属针，固定杆4的材料可以是不锈钢、铜、铁、铝合金等。固定杆4的长度可以是固定杆的末端位于扩口12之上，在使用时固定杆4穿入艾条7中，但不穿入垫片6。固定杆4的长度还可以如图2、图3所示，固定杆的末端位于扩口12中，但不伸出扩口，这样在使用时，固定杆4穿过艾条7，同时穿入垫片6中，但不穿透垫片6，这样可以更好地将艾条与垫片6连成一体，同时金属制成的固定杆还可以更好地将艾条7的热量传递到垫片6中，使垫片6发挥药效。同时在固定杆向下穿刺的时候，也给艾条7向下的作用力，使得艾条与垫片更好地接触，有助于垫片更好发挥药效。

[0216] 如图3所示，本发明还公开一种用于灸疗的设备，其包括上述各实施例所述的灸疗装置、垫片6和艾条7，所述灸疗装置包括连接器1，连接器1上部为中空管状的插孔11，底部设有扩口12，底部扩口12端粘接有医用胶2，连接器外表面设有一层隔热涂层13；所述垫片6放置于连接器底部的扩口12端，艾条7一端插接在连接器的插孔11中并置于垫片6上。

[0217] 上述用于灸疗的设备，所使用的垫片6与艾条7可以使用上面各实施例所述成分的垫片与艾条。

[0218] 上述的用于灸疗的设备，通过连接器，可以灵活组合不同的艾条与垫片，针对患者的病区，配置专门配方的艾条和垫片，使用更加灵活。

[0219] 以上所述仅为本发明的实施例，并非因此限制本发明的专利保护范围，凡是利用本发明说明书内容所作的等效结构或等效流程变换，或直接或间接运用在其他相关的技术领域，均同理包括在本发明的专利保护范围内。

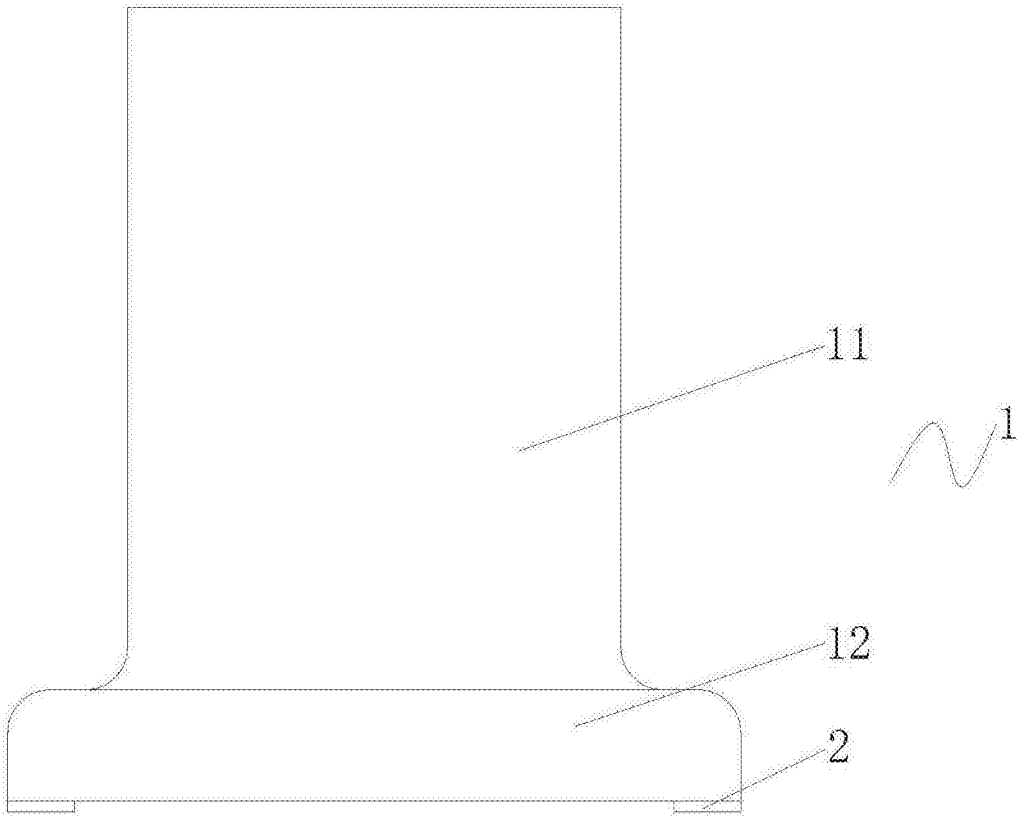

图1

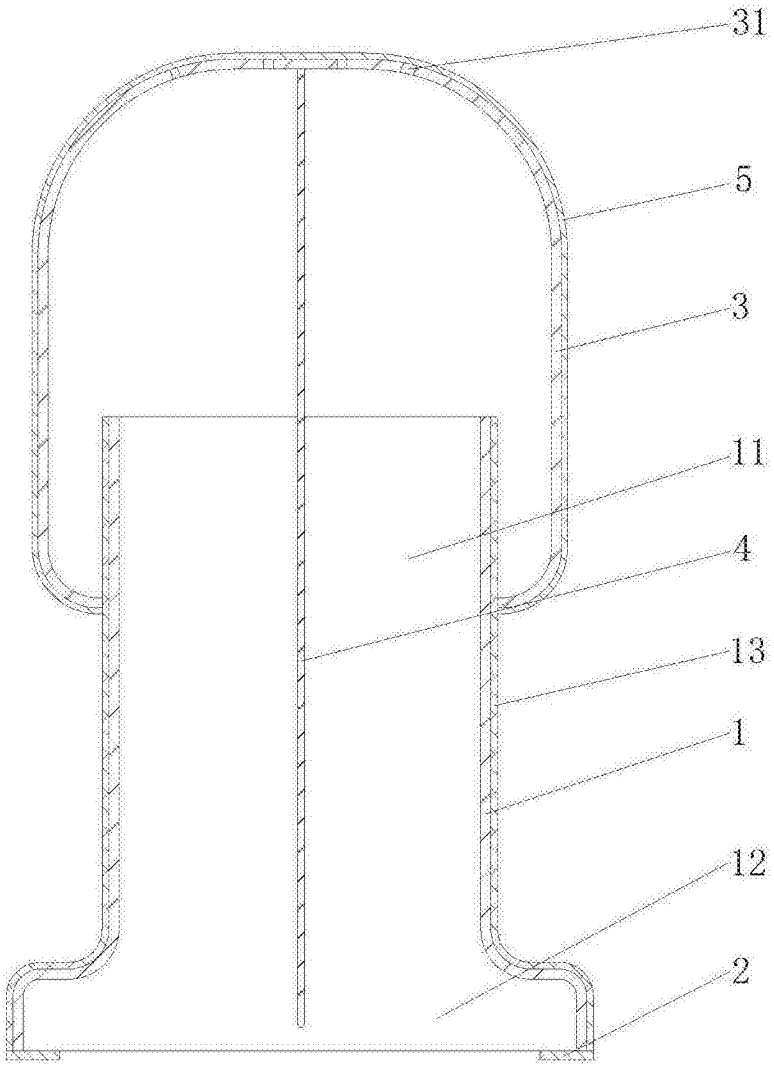

图2

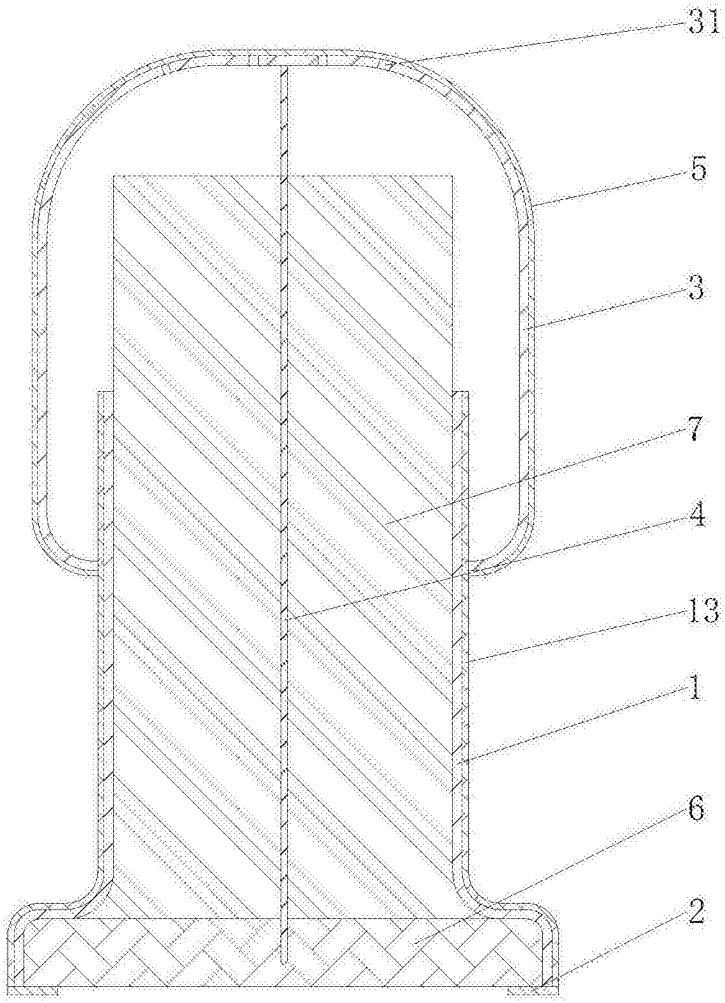

图3