(19)中华人民共和国国家知识产权局

(12)实用新型专利

(10)授权公告号 CN 201481921 U
(45)授权公告日 2010.05.26

(21)申请号 200920159306.6

(22)申请日 2009.06.10

(73)专利权人 陈毅
地址 610000 四川省成都市锦江区狮子山路3号附20号

(72)发明人 陈毅

(51)Int.Cl.
A61M 5/178(2006.01)
A61M 5/00(2006.01)
A61J 1/20(2006.01)

权利要求书 1 页 说明书 2 页 附图 1 页

(54)实用新型名称

一种新型注射器

(57)摘要

本实用新型公开了一种新型注射器，针管(1)上接近针头(2)的一侧底部设有与针管(1)连通的分管(5)，针头(2)内设有进液单向瓣膜(6)，分管(5)内设有出液单向瓣膜(7)，分管(5)末端设有分管针头(8)，针管(1)内设有一弹性的可压缩医用乳胶套(9)，这样的设置既可以使医务人员在配药时省时省力，提高工作效率，又可以保证病人用药安全。

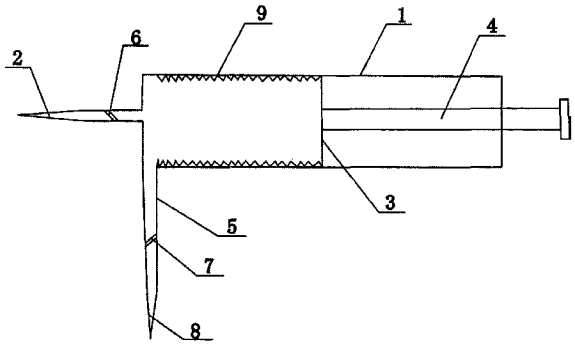

CN 201481921 U

1. 一种新型注射器，包括针管 (1)、针头 (2)、活塞 (3) 和推杆 (4)，其特征在于：所述针管 (1) 上接近针头 (2) 的一侧底部设有与针管 (1) 连通的分管 (5)，所述针头 (2) 内设有进液单向瓣膜 (6)，分管 (5) 内设有出液单向瓣膜 (7)，分管 (5) 末端设有分管针头 (8)。

2. 根据权利要求 1 所述的一种新型注射器，其特征在于：所述针管 (1) 内设有一弹性的可压缩医用乳胶套 (9)，乳胶套 (9) 的前端固定于针管 (1) 前端的内壁上，分管 (5) 位于针管 (1) 前端口与乳胶套 (9) 的前端之间，乳胶套 (9) 的后端固定于推杆 (4) 的前端。

一种新型注射器

技术领域

[0001] 本实用新型涉及一种医疗用具，尤其涉及一种方便配药、保证药物无污染的新型配药用注射器。

背景技术

[0002] 目前，对于需要肌肉注射或者静脉注射的病人，医护人员给这样的病人配药时，一般是采用先用注射器吸入液体药瓶，然后把所吸入的液体药瓶注射进入固体粉针药瓶内，让固体粉针药品溶解在液体药品内再进行肌肉注射或者静脉注射。这种方式常常需要多次循环地吸入和注射，尤其对于需要注射多种药品时，一方面增加医护人员的劳动负担，容易使医护人员疲劳，尤其是上肢疲劳，另一方面，活塞不断地推进推出，医护人员手上或者空气中的细菌等污染物很容易污染药品，影响药物的治疗效果，甚至会使病人患上新的疾病，加大了病人的身体和经济损失。

实用新型内容

[0003] 本实用新型的目的就在于提供一种解决上述问题的方便配药、保证药物无污染的新型配药用注射器。

[0004] 为了实现上述目的，本实用新型采用的技术方案是这样的：这种新型注射器包括针管、针头、活塞和推杆，所述针管上接近针头的一侧底部设有与针管连通的分管，所述针头内设有进液单向瓣膜，分管内设有出液单向瓣膜，分管末端设有分管针头。

[0005] 作为优选方案：所述针管内设有一弹性的可压缩医用乳胶套，乳胶套的前端固定于针管前端的内壁上，分管位于针管前端口与乳胶套的前端之间，乳胶套的后端固定于推杆的前端。

[0006] 与现有技术相比，本实用新型的优点在于：医护人员在使用本注射器进行配药时，可以将分管针头插入输液瓶内，拉动推杆，药液通过进液单向瓣膜进入针管，然后推动活塞，药液通过出液单向瓣膜进入输液瓶，同时，药液保持在针管内的可压缩医用乳胶套里面，不管多少次推拉活塞，药液都不会与外界接触，这样的设置既可以使医务人员在配药时省时省力，提高工作效率，又可以保证病人用药安全。

附图说明

[0007] 图 1 为本实用新型的结构示意图。

具体实施方式

[0008] 下面将结合附图对本实用新型作进一步说明。

[0009] 实施例 1：

[0010] 参见图 1，包括针管 1、针头 2、活塞 3 和推杆 4，针管 1 上接近针头 2 的一侧底部设有与针管 1 连通的分管 5，针头 2 内设有进液单向瓣膜 6，分管 5 内设有出液单向瓣膜 7，分

管 5 末端设有分管针头 8 ;针管 1 内设有一弹性的可压缩医用乳胶套 9,乳胶套 9 的前端固定于针管 1 前端的内壁上,分管 5 位于针管 1 前端口与乳胶套 9 的前端之间,乳胶套 9 的后端固定于推杆 4 的前端。

[0011] 医护人员在使用本注射器进行配药时,可以将分管针头 8 插入输液瓶内,拉动推杆 4,药液通过进液单向瓣膜 6 进入针管,然后推动活塞 3,药液通过出液单向瓣膜 7 进入输液瓶,同时,药液保持在针管 1 内的可压缩医用乳胶套 9 里面,不管多少次推拉活塞,药液都不会与外界接触,这样的设置既可以使医务人员在配药时省时省力,提高工作效率,又可以保证病人用药安全。

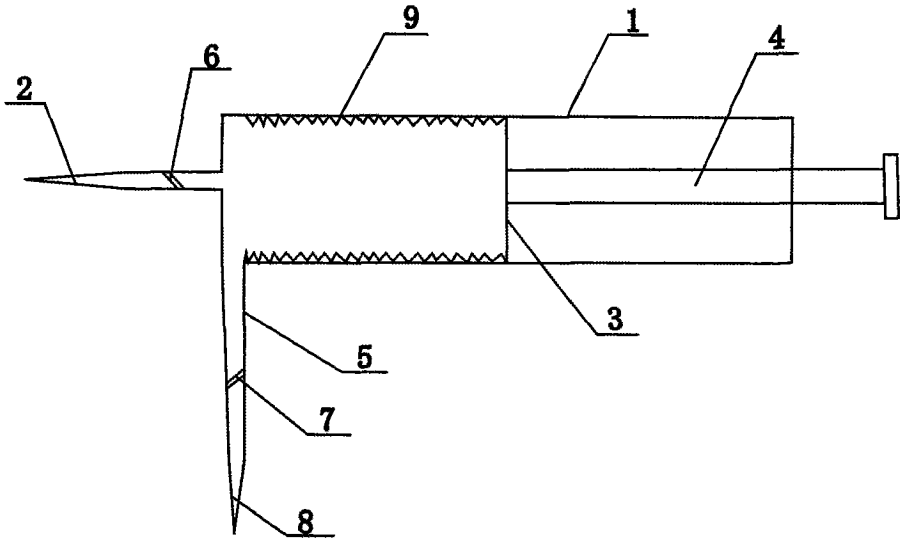
9
1
4
6
2
3
5
7
8