(19)中华人民共和国国家知识产权局

(12)实用新型专利

(10)授权公告号 CN 202765315 U
(45)授权公告日 2013.03.06

(21)申请号 201220425355.1

(22)申请日 2012.08.24

(73)专利权人 上海海虹实业(集团)巢湖今辰药业有限公司
地址 238000 安徽省巢湖市长江东路 43 号

(72)发明人 靳晓妹 夏延富

(74)专利代理机构 安徽汇朴律师事务所 34116
代理人 丁瑞瑞

(51)Int.Cl.
B65B 13/18(2006.01)

权利要求书 1 页 说明书 2 页 附图 1 页

(54)实用新型名称

一种改良式打包机

(57)摘要

本实用新型公开了一种改良式打包机，其包括载物台，该载物台的水平载物面上开设有长条形的凹槽，其中，该载物台的水平载物面上设置有定位块，该定位块位于该凹槽的其中一个长边的一侧上，且该定位块上面向该凹槽的一侧与该凹槽的长边平行。本实用新型的改良式打包机，通过在该载物台的水平载物面上设置定位块，使每个包装的打包带离纸箱两端的距离均一致，从而纸箱的打包效果比较美观。

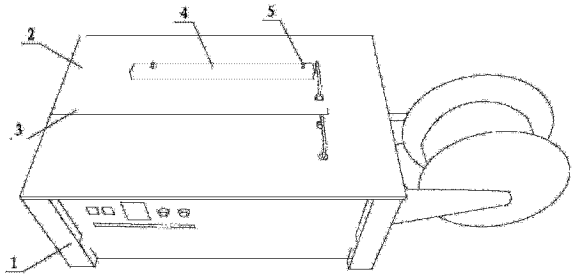

CN 202765315 U

1. 一种改良式打包机，其包括载物台，该载物台的水平载物面上开设有长条形的凹槽，其特征在于，该载物台的水平载物面上设置有定位块，该定位块位于该凹槽的其中一个长边的一侧上，且该定位块上面向该凹槽的一侧与该凹槽的长边平行。

2. 如权利要求 1 所述的改良式打包机，其特征在于，该凹槽由该载物台的侧壁向内延伸。

3. 如权利要求 1 所述的改良式打包机，其特征在于，该定位块通过螺钉固定在该载物台的水平载物面上。

一种改良式打包机

技术领域

[0001] 本实用新型涉及一种改良式打包机。

背景技术

[0002] 打包机在打包时，因完全靠人工控制，两边的打包带距离纸箱两端距离不一致，影响美观。

实用新型内容

[0003] 有鉴于此，有必要提供一种打包效果较佳的改良式打包机。

[0004] 本实用新型是这样实现的，一种改良式打包机，其包括载物台，该载物台的水平载物面上开设有长条形的凹槽，其中，该载物台的水平载物面上设置有定位块，该定位块位于该凹槽的其中一个长边的一侧上，且该定位块上面向该凹槽的一侧与该凹槽的长边平行。

[0005] 作为上述方案的进一步改进，该凹槽由该载物台的侧壁向内延伸。

[0006] 作为上述方案的进一步改进，该定位块通过螺钉固定在该载物台的水平载物面上。

[0007] 本实用新型提供的改良式打包机，通过在该载物台的水平载物面上设置定位块，使每个包装的打包带离纸箱两端的距离均一致，从而纸箱的打包效果比较美观。

附图说明

[0008] 图 1 是本实用新型较佳实施方式提供的改良式打包机的结构示意图。

[0009] 主要符号说明 :改良式打包机 1、载物台 2、凹槽 3、定位块 4、螺钉 5。

具体实施方式

[0010] 为了使本实用新型的目的、技术方案及优点更加清楚明白，以下结合附图及实施例，对本实用新型进行进一步详细说明。应当理解，此处所描述的具体实施例仅仅用以解释本实用新型，并不用于限定本实用新型。

[0011] 请参阅图 1，其为本实用新型较佳实施方式提供的改良式打包机 1 的结构示意图。改良式打包机 1 包括载物台 2。载物台 2 的水平载物面上开设有长条形的凹槽 3，该凹槽 3 可由该载物台 2 的侧壁向内延伸。

[0012] 该载物台 2 的水平载物面上还设置有定位块 4，该定位块 4 位于该凹槽 3 的其中一个长边的一侧上，且该定位块 4 上面向该凹槽 3 的一侧与该凹槽 3 的长边平行。该定位块 4 可通过螺钉 5 固定在该载物台 2 的水平载物面上。

[0013] 打包带(图未示)经由凹槽 3 对载物台 2 上的待包装的纸箱进行打包，由于定位块 4 起到了定位的作用，使得每个包装的打包带离纸箱两端的距离均一致，从而纸箱的打包效果比较美观。

[0014] 本实用新型提供的改良式打包机 1，通过在该载物台 2 的水平载物面上设置定位

块 4，使每个包装的打包带离纸箱两端的距离均一致，从而纸箱的打包效果比较美观。

[0015] 以上所述仅为本实用新型的较佳实施例而已，并不用以限制本实用新型，凡在本实用新型的精神和原则之内所作的任何修改、等同替换和改进等，均应包含在本实用新型的保护范围之内。

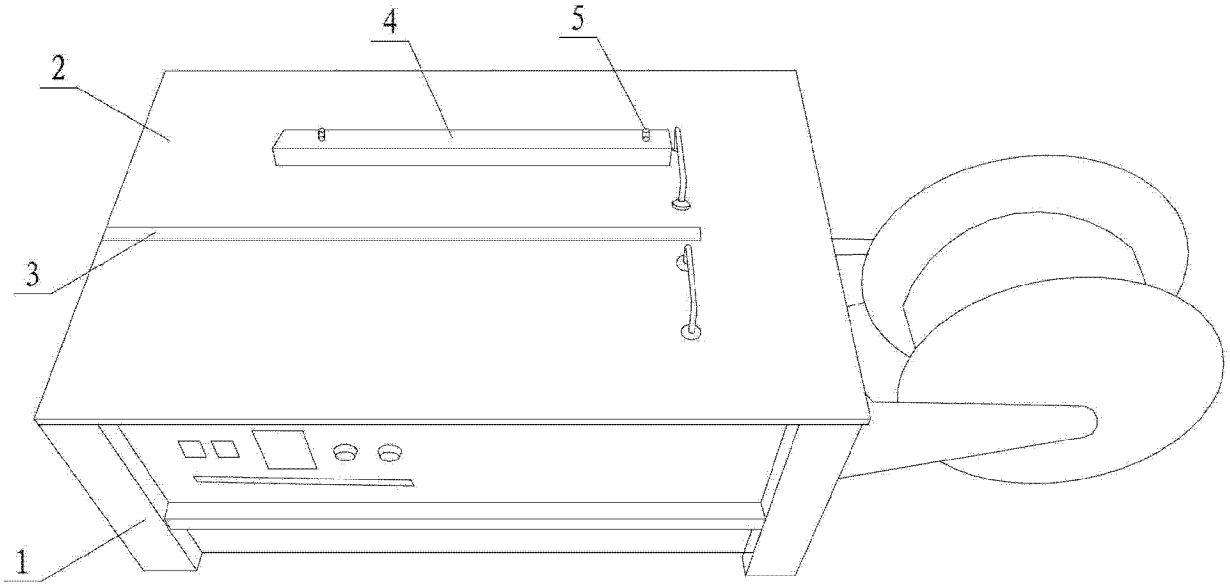

图 1