(19)中华人民共和国国家知识产权局

(12)实用新型专利

(10)授权公告号 CN 215307586 U
(45)授权公告日 2021.12.28

(21)申请号 202121267315.4

(22)申请日 2021.06.08

(73)专利权人 山东青沐医疗投资有限公司
地址 250001 山东省济南市槐荫区北小辛庄西街57号楼602

(72)发明人 王欢 张晗妍 韩斐 李胜君 王绍雷 李先鸣 陈波

(74)专利代理机构 北京盛凡佳华专利代理事务所(普通合伙) 11947
代理人 孙瑞峰

(51)Int.Cl.
*A61G 7/015*(2006.01)
*A61G 7/05*(2006.01)
*A61G 7/075*(2006.01)
*A61G 7/16*(2006.01)

权利要求书1页 说明书4页 附图3页

(54)实用新型名称

一种医疗用方便调节护理床

(57)摘要

本实用新型提供一种医疗用方便调节护理床,属于医疗设备技术领域;包括床架,床架上部设有床板,床板分有折叠床板一、折叠床板二、折叠床板三和折叠床板四,折叠床板一与折叠床板二铰接,折叠床板二与折叠床板三铰接,折叠床板三与折叠床板四铰接,折叠床板三设有固定板和翻身板,床架底部设有固定座一,固定座一铰接有液压装置一,液压装置一连接有伸缩杆一,伸缩杆一末端铰接有固定座二,固定座二与折叠床板二连接,床架设有液压装置二,液压装置二连接有伸缩杆二,伸缩杆二铰接有推杆一,推杆一铰接有推杆二,推杆二铰接有固定座三。本实用新型采用自动控制起背、抬落腿和翻身,患者根据个人需求自行控制调节,极大地满足了患者的需求。

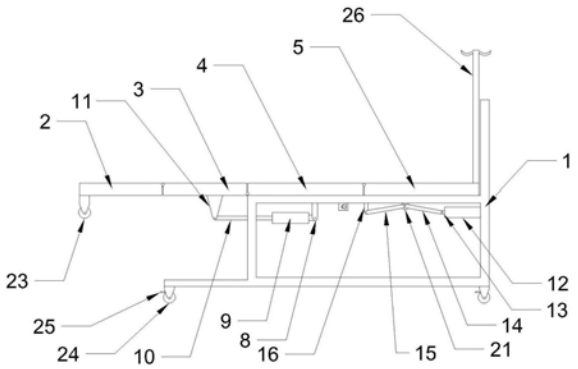


CN 215307586 U

1.一种医疗用方便调节护理床,其特征在于:包括床架(1),所述床架(1)上部设有床板,所述床板分有折叠床板一(2)、折叠床板二(3)、折叠床板三(4)和折叠床板四(5),所述折叠床板一(2)与折叠床板二(3)一侧铰接,所述折叠床板二(3)另一侧与折叠床板三(4)一侧铰接,所述折叠床板三(4)另一侧与折叠床板四(5)铰接,所述折叠床板三(4)与床架(1)固定连接,所述折叠床板三(4)设有固定板(6)和翻身板(7),所述床架(1)底部设有固定座一(8),所述固定座一(8)铰接有液压装置一(9),所述液压装置一(9)连接有伸缩杆一(10),所述伸缩杆一(10)末端铰接有固定座二(11),所述固定座二(11)与折叠床板二(3)底部固定连接,所述床架(1)底部侧面设有液压装置二(12),所述液压装置二(12)连接有伸缩杆二(13),所述伸缩杆二(13)铰接有推杆一(14),所述推杆一(14)铰接有推杆二(15),所述推杆二(15)铰接有固定座三(16),所述固定座三(16)与床架(1)底面固定连接。

2.根据权利要求1所述的一种医疗用方便调节护理床,其特征在于:所述折叠床板一(2)与折叠床板二(3)铰接处位于折叠床板一(2)和折叠床板二(3)顶部,所述折叠床板二(3)和折叠床板三(4)铰接处位于折叠床板二(3)和折叠床板三(4)底部,所述折叠床板三(4)和折叠床板四(5)铰接处位于折叠床板三(4)和折叠床板四(5)顶部。

3.根据权利要求1所述的一种医疗用方便调节护理床,其特征在于:所述床架(1)设有固定座四(17),所述固定座四(17)铰接有液压装置三(18),所述液压装置三(18)连接有伸缩杆三(19),所述伸缩杆三(19)末端铰接有固定座五(20),所述固定座五(20)与翻身板(7)底部固定连接,所述固定板(6)与床架(1)固定连接从而将折叠床板三(4)与床架(1)固定,所述翻身板(7)顶部与固定板(6)顶部铰接。

4.根据权利要求1所述的一种医疗用方便调节护理床,其特征在于:所述推杆一(14)和推杆二(15)铰接处设有滚轮(21),所述折叠床板四(5)底部设有滚轮槽(22)。

5.根据权利要求1所述的一种医疗用方便调节护理床,其特征在于:所述折叠床板一(2)末端底部设有滑轮(23)。

6.根据权利要求1所述的一种医疗用方便调节护理床,其特征在于:所述床架(1)底部设有万向轮(24),所述万向轮(24)设有锁扣(25)。

7.根据权利要求1所述的一种医疗用方便调节护理床,其特征在于:所述床架(1)侧面设有挂水架(26)。

# 一种医疗用方便调节护理床

## 技术领域

[0001] 本实用新型提供一种医疗用方便调节护理床，属于医疗设备技术领域。

## 背景技术

[0002] 护理床，是行动不方便的病人在住院或居家护理时使用的病床。其主要目的是便于护理人员进行照顾，便于病人康复。随着科技的发展市场上又出现了语音操作和眼睛操作的电动护理床，既方便了对病人的护理，又丰富了病人的精神娱乐生活。在现有护理床的技术条件基础上，在护理床的使用的范围性以及便捷性上依然存在很多不足，大部分护理床结构单一，虽然设有起背功能、抬落腿功能和翻身功能，但是大多采用人力操作，患者无法自行完成。

## 实用新型内容

[0003] 本实用新型提供一种医疗用方便调节护理床，采用自动控制起背、抬落腿和翻身，患者根据个人需求自行控制调节，极大地满足了患者的需求。

[0004] 本实用新型提供一种医疗用方便调节护理床，其特征在于：包括床架，所述床架上部设有床板，所述床板分有折叠床板一、折叠床板二、折叠床板三和折叠床板四，所述折叠床板一与折叠床板二一侧铰接，所述折叠床板二另一侧与折叠床板三一侧铰接，所述折叠床板三另一侧与折叠床板四铰接，所述折叠床板三与床架固定连接，所述折叠床板三设有固定板和翻身板，所述床架底部设有固定座一，所述固定座一铰接有液压装置一，所述液压装置一连接有伸缩杆一，所述伸缩杆一末端铰接有固定座二，所述固定座二与折叠床板二底部固定连接，所述床架底部侧面设有液压装置二，所述液压装置二连接有伸缩杆二，所述伸缩杆二铰接有推杆一，所述推杆一铰接有推杆二，所述推杆二铰接有固定座三，所述固定座三与床架底面固定连接。

[0005] 所述折叠床板一与折叠床板二铰接处位于折叠床板一和折叠床板二顶部，所述折叠床板二和折叠床板三铰接处位于折叠床板二和折叠床板三底部，所述折叠床板三和折叠床板四铰接处位于折叠床板三和折叠床板四顶部。

[0006] 所述床架设有固定座四，所述固定座四铰接有液压装置三，所述液压装置三连接有伸缩杆三，所述伸缩杆三末端铰接有固定座五，所述固定座五与翻身板底部固定连接，所述固定板与床架固定连接从而将折叠床板三与床架固定，所述翻身板顶部与固定板顶部铰接。

[0007] 所述推杆一和推杆二铰接处设有滚轮，所述折叠床板四底部设有滚轮槽。

[0008] 所述折叠床板一末端底部设有滑轮。

[0009] 所述床架底部设有万向轮，所述万向轮设有锁扣。

[0010] 所述床架侧面设有挂水架。

[0011] 本实用新型的原理：

[0012] 起背功能：使用时，控制液压装置二的伸缩杆二伸出，伸缩杆二推动推杆一平移，

推杆一推动推杆二平移，因推杆二末端通过固定座三固定，推杆二末端无法平移，只能沿固定座三转动向上移动，推杆一与推杆二铰接处相互转动同时向上移动，从而推动滚轮向上移动，滚轮在滚轮槽内滑动同时推动折叠床板四上移，因折叠床板四一端与折叠床板三铰接且折叠床板三与床架固定连接，导致折叠床板四与折叠床板三铰接一侧无法上移，折叠床板四与折叠床板三铰接处相对一侧向上翻转，从而实现起背功能。

[0013] 抬落腿功能：使用时，控制液压装置一的伸缩杆一回收，伸缩杆一拉动固定座二移动，因折叠床板二与折叠床板三铰接，而折叠床板三与床架固定，导致折叠床板二无法平移只能沿折叠床板二与折叠床板三铰接处向下翻转，当位于折叠床板一底部的滑轮接触地面时，地面与滑轮产生相对作用力阻止滑轮继续向下移动，只能在地面滚动平移，从而带动折叠床板一沿折叠床板一和折叠床板二的铰接处转动产生相对翻转，最终折叠床板一呈水平状态，折叠床板二呈垂直状态，从而实现腿部放下且脚部踏在垂直床板一上。

[0014] 翻身功能：使用时，控制液压装置三的伸缩杆三伸出，伸缩杆三推动固定座五移动，从而推动翻身板移动，因翻身板与固定板铰接且固定板与床架固定连接，导致翻身板无法平移，只能沿翻身板和固定板的铰接处向上翻转，从而实现翻身的功能。

[0015] 万向轮和锁扣的作用是方便护理床移动同时可将万向轮锁住固定，挂水架的作用是方便挂水时悬挂水瓶。

[0016] 本实用新型的有益效果：

[0017] 本实用新型提供一种医疗用方便调节护理床，采用自动控制起背、抬落腿和翻身，患者根据个人需求自行控制调节，极大地满足了患者的需求。

## 附图说明

[0018] 图1为本实用新型一种医疗用方便调节护理床的结构示意图。

[0019] 图2为本实用新型一种医疗用方便调节护理床调节后的结构示意图。

[0020] 图3为本实用新型一种医疗用方便调节护理床的折叠床板三调节后的结构示意图。

[0021] 图4为本实用新型一种医疗用方便调节护理床的床板的俯视图。

[0022] (1、床架；2、折叠床板一；3、折叠床板二；4、折叠床板三；5、折叠床板四；6、固定板；7、翻身板；8、固定座一；9、液压装置一；10、伸缩杆一；11、固定座二；12、液压装置二；13、伸缩杆二；14、推杆一；15、推杆二；16、固定座三；17、固定座四；18、液压装置三；19、伸缩杆三；20、固定座五；21、滚轮；22、滚轮槽；23、滑轮；24、万向轮；25、锁扣；26、挂水架)

## 具体实施方式

[0023] 下面结合附图对本实用新型作进一步说明。

[0024] 本实用新型提供一种医疗用方便调节护理床，其特征在于：包括床架1，所述床架1上部设有床板，所述床板分有折叠床板一2、折叠床板二3、折叠床板三4和折叠床板四5，所述折叠床板一2与折叠床板二3一侧铰接，所述折叠床板二3另一侧与折叠床板三4一侧铰接，所述折叠床板三4另一侧与折叠床板四5铰接，所述折叠床板三4与床架1固定连接，所述折叠床板三4设有固定板6和翻身板7，所述床架1底部设有固定座一8，所述固定座一8铰接有液压装置一9，所述液压装置一9连接有伸缩杆一10，所述伸缩杆一10末端铰接有固定座

二11，所述固定座二11与折叠床板二3底部固定连接，所述床架1底部侧面设有液压装置二12，所述液压装置二12连接有伸缩杆二13，所述伸缩杆二13铰接有推杆一14，所述推杆一14铰接有推杆二15，所述推杆二15铰接有固定座三16，所述固定座三16与床架1底面固定连接。

[0025] 所述折叠床板一2与折叠床板二3铰接处位于折叠床板一2和折叠床板二3顶部，所述折叠床板二3和折叠床板三4铰接处位于折叠床板二3和折叠床板三4底部，所述折叠床板三4和折叠床板四5铰接处位于折叠床板三4和折叠床板四5顶部。

[0026] 所述床架1设有固定座四17，所述固定座四17铰接有液压装置三18，所述液压装置三18连接有伸缩杆三19，所述伸缩杆三19末端铰接有固定座五20，所述固定座五20与翻身板7底部固定连接，所述固定板6与床架1固定连接从而将折叠床板三4与床架1固定，所述翻身板7顶部与固定板6顶部铰接。

[0027] 所述推杆一14和推杆二15铰接处设有滚轮21，所述折叠床板四5底部设有滚轮槽22。

[0028] 所述折叠床板一2末端底部设有滑轮23。

[0029] 所述床架1底部设有万向轮24，所述万向轮24设有锁扣25。

[0030] 所述床架1侧面设有挂水架26。

[0031] 根据图1、图2、图3、图4所示：

[0032] 起背功能：使用时，控制液压装置二12的伸缩杆二13伸出，伸缩杆二13推动推杆一14平移，推杆一14推动推杆二15平移，因推杆二15末端通过固定座三16固定，推杆二15末端无法平移，只能沿固定座三16转动向上移动，推杆一14与推杆二15铰接处相互转动同时向上移动，从而推动滚轮21向上移动，滚轮21在滚轮槽22内滑动同时推动折叠床板四5上移，因折叠床板四5一端与折叠床板三4铰接且折叠床板三4与床架1固定连接，导致折叠床板四5与折叠床板三4铰接一侧无法上移，折叠床板四5与折叠床板三4铰接处相对一侧向上翻转，从而实现起背功能。

[0033] 抬落腿功能：使用时，控制液压装置一9的伸缩杆一10回收，伸缩杆一10拉动固定座二11移动，因折叠床板二3与折叠床板三4铰接，而折叠床板三4与床架1固定，导致折叠床板二3无法平移只能沿折叠床板二3与折叠床板三4铰接处向下翻转，当位于折叠床板一2底部的滑轮23接触地面时，地面与滑轮23产生相对作用力阻止滑轮23继续向下移动，只能在地面滚动平移，从而带动折叠床板一2沿折叠床板一2和折叠床板二3的铰接处转动产生相对翻转，最终折叠床板一2呈水平状态，折叠床板二3呈垂直状态，从而实现腿部放下且脚部踏在垂直床板一2上。

[0034] 翻身功能：使用时，控制液压装置三18的伸缩杆三19伸出，伸缩杆三19推动固定座五20移动，从而推动翻身板7移动，因翻身板7与固定板6铰接且固定板6与床架1固定连接，导致翻身板7无法平移，只能沿翻身板7和固定板6的铰接处向上翻转，从而实现翻身的功能。

[0035] 万向轮24和锁扣25的作用是方便护理床移动同时可将万向轮24锁住固定，挂水架26的作用是方便挂水时悬挂水瓶。

[0036] 本实用新型采用自动控制起背、抬落腿和翻身，患者根据个人需求自行控制调节，极大地满足了患者的需求。

[0037] 虽然本实用新型已以较佳实施例公开如上，但其并非用于限定本实用新型，任何熟悉此技术的人，在不脱离本实用新型的精神和范围内，都可做各种的改动与修饰，因此本实用新型的保护范围应该以权利要求书所界定的为准。

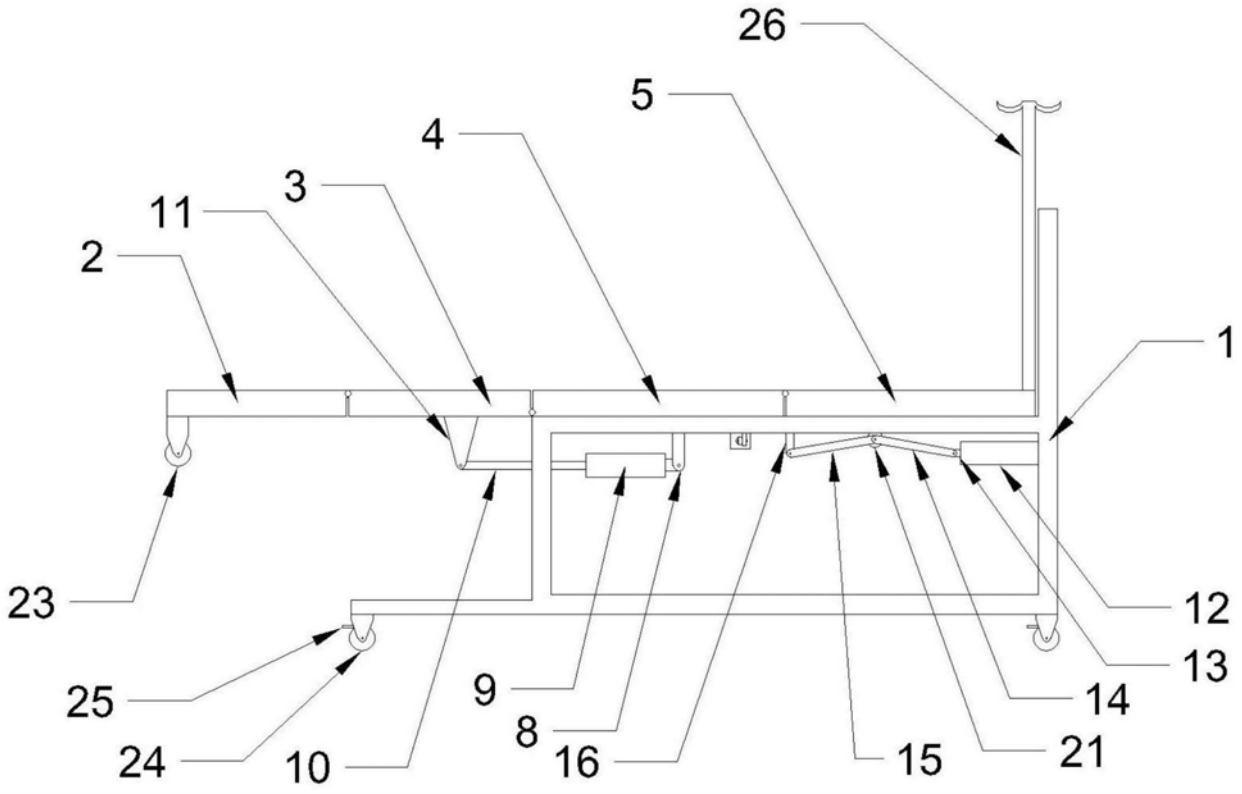


图1

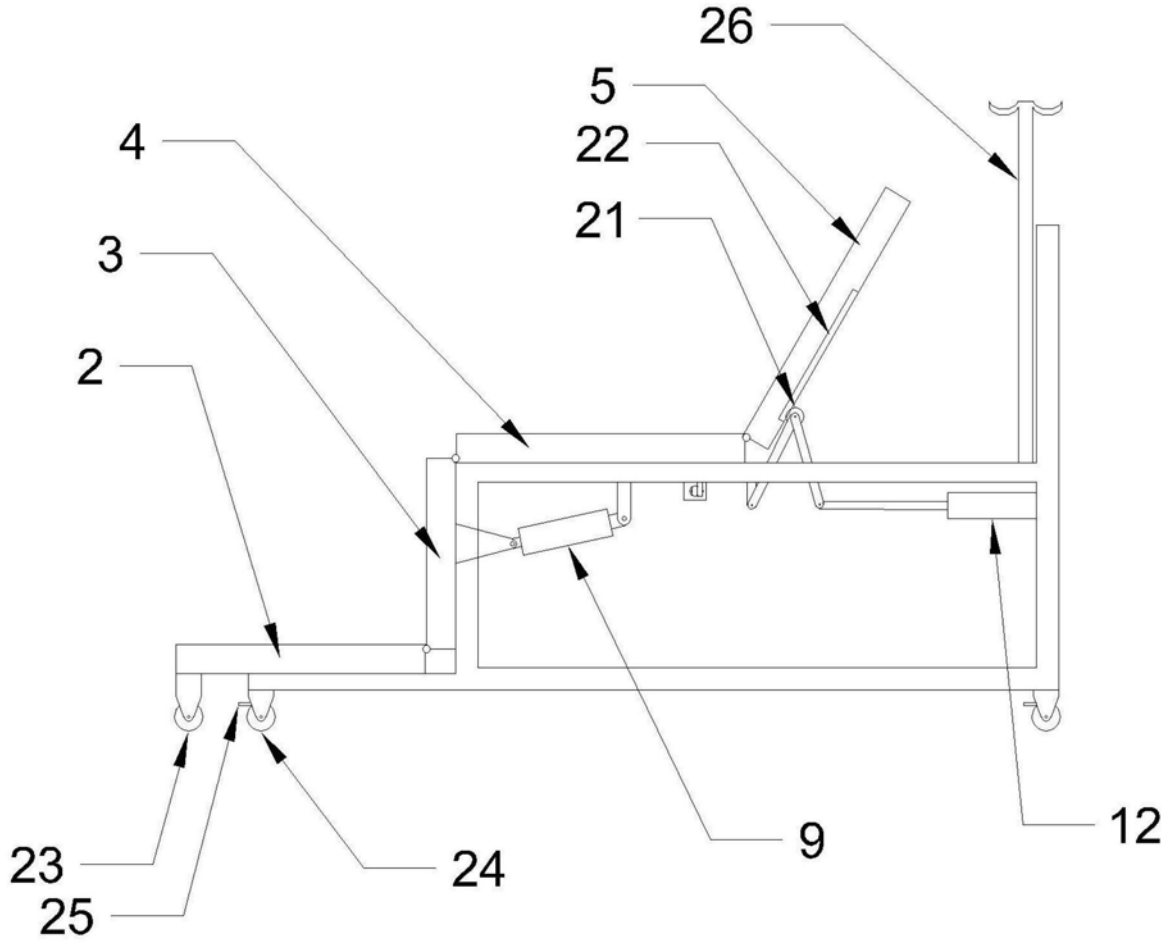


图2

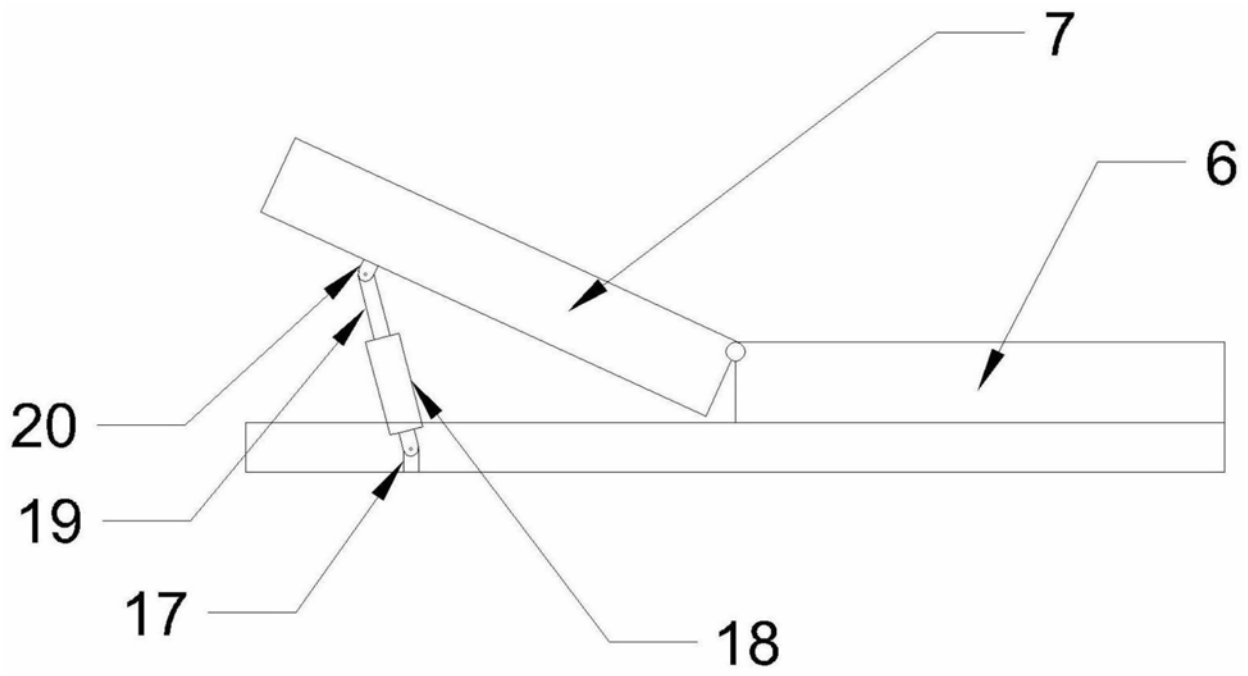


图3

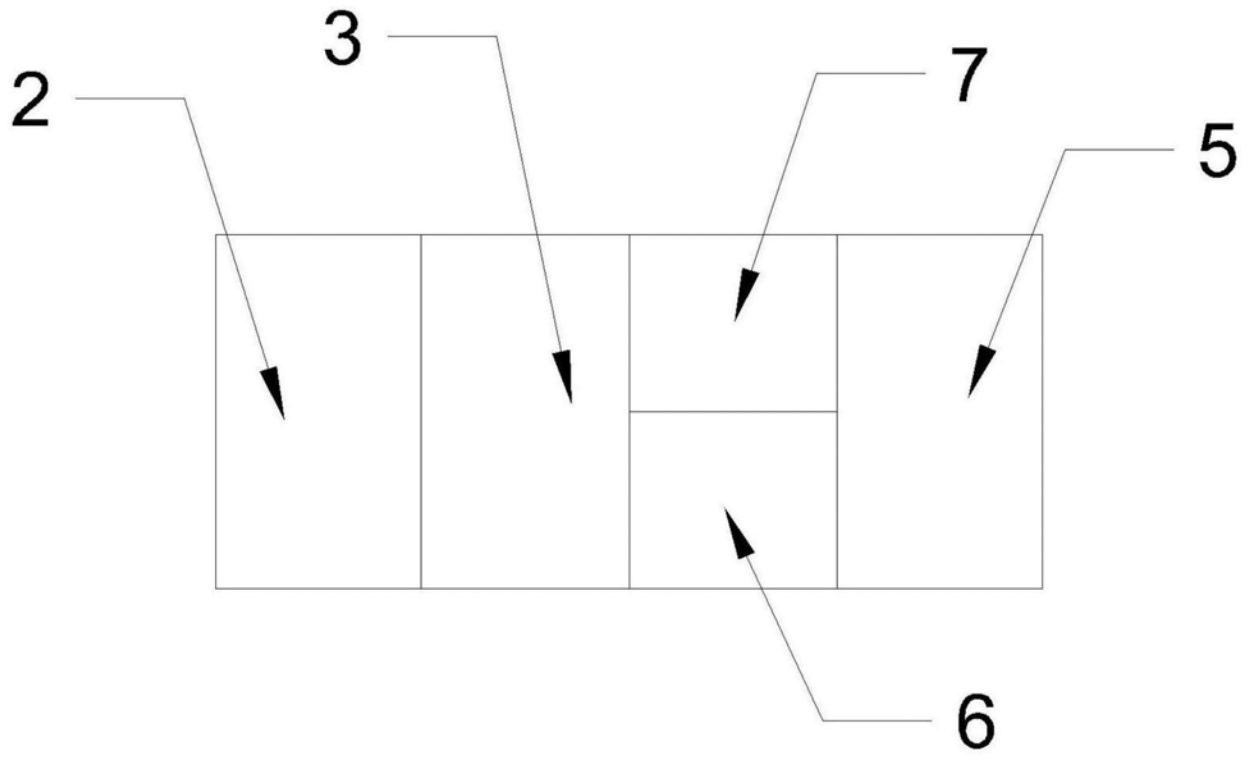


图4