(19)中华人民共和国国家知识产权局

(12)实用新型专利

(10)授权公告号 CN 203069982 U
(45)授权公告日 2013.07.17

(21)申请号 201320057689.2

(22)申请日 2013.02.01

(73)专利权人 李鹏
地址 610031 四川省成都市金牛区通锦路 3 号 25 栋 3 门 1 户

(72)发明人 李鹏

(51)Int.Cl.
G04B 47/00(2006.01)

权利要求书1页 说明书1页 附图1页

(54)实用新型名称

多功能闹钟

(57)摘要

本实用新型公开了一种多功能闹钟，包括闹钟、底座，还包括一笔筒，所述底座上表面与闹钟和笔筒的下表面固定连接，所述底座内部设有音乐播放器，外表面设有用于控制音乐播放器的按钮和用于与耳机连接的插孔。本实用新型结构简单、使用方便、既可以看时间和闹铃还可以装笔、而且还可以通过音乐播放器播放音乐，在房间人多的情况下可以插耳机防止闹铃响时或者听音乐时影响他人休息。

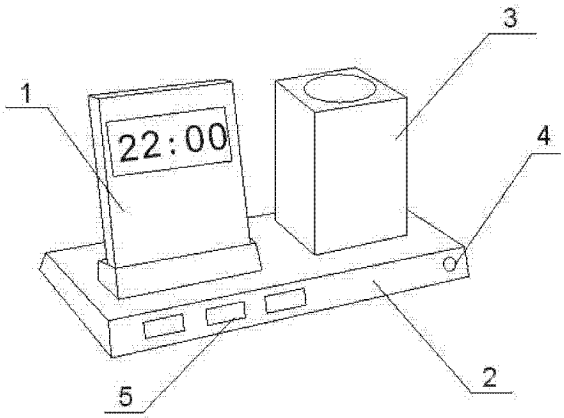

CN 203069982 U

1. 一种多功能闹钟，包括闹钟（1）、底座（2），其特征在于：还包括一笔筒（3），所述底座（2）上表面与闹钟（1）和笔筒（3）的下表面固定连接，所述底座（2）内部设有音乐播放器，外表面设有用于控制音乐播放器的按钮（5）和用于与耳机连接的插孔（4）。

多功能闹钟

技术领域

[0001] 本实用新型涉及一种日常生活用品，特别涉及一种多功能闹钟。

背景技术

[0002] 目前，闹钟功能单一，只具备看时间和闹铃的功能，且在多人居住的房间响起会影响其他人的休息，随着人们生活水品的提高现有的闹钟已经满足不了人们的需求。

实用新型内容

[0003] 本实用新型针对现有技术的缺陷提供一种多功能闹钟，能有效的解决上述现有技术存在的问题。

[0004] 为了实现上述目的，本实用新型采用的技术方案是：一种多功能闹钟，包括闹钟、底座，还包括一笔筒，所述底座上表面与闹钟和笔筒的下表面固定连接，所述底座内部设有音乐播放器，外表面设有用于控制音乐播放器的按钮和用于与耳机连接的插孔。

[0005] 与现有技术相比，本实用新型的优点在于：结构简单、使用方便、既可以看时间和闹铃还可以装笔、而且还可以通过音乐播放器播放音乐，在房间人多的情况下可以插耳机防止闹铃响时或者听音乐时影响他人休息。

附图说明

[0006] 图 1 为本实用新型的立体示意图。

具体实施方式

[0007] 下面将结合附图对本实用新型作进一步说明。

[0008] 如图 1 所示，一种多功能闹钟，包括闹钟 1、底座 2，其特征在于：还包括一笔筒 3，所述底座 2 上表面与闹钟 1 和笔筒 3 的下表面固定连接，所述底座 2 内部设有音乐播放器，外表面设有用于控制音乐播放器的按钮 5 和用于与耳机连接的插孔 4。

[0009] 使用时，既可以看时间、闹铃还可以装笔，而且还可以通过音乐播放器播放音乐，在房间人多的情况下可以插耳机防止闹铃响时或者听音乐时影响他人休息。

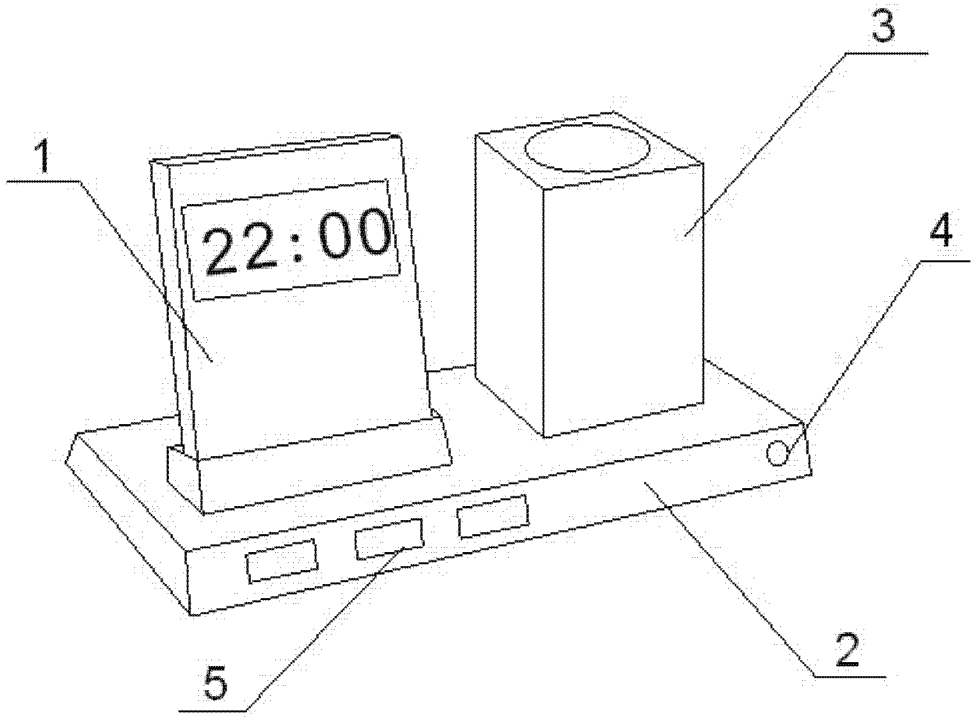

图 1