(19)中华人民共和国国家知识产权局

(12)实用新型专利

(10)授权公告号 CN 201444968 U
(45)授权公告日 2010.05.05

(21)申请号 200920032842.X

(22)申请日 2009.04.28

(73)专利权人 徐和全
地址 721004 陕西省宝鸡市斗鸡水厂（南新村）

(72)发明人 徐和全

(74)专利代理机构 宝鸡市新发明专利事务所 61106
代理人 李凤岐

(51)Int.Cl.
A42B 1/24(2006.01)
F21V 33/00(2006.01)
F21V 23/00(2006.01)
F21Y 101/02(2006.01)
F21W 111/00(2006.01)

权利要求书 1 页 说明书 2 页 附图 1 页

(54)实用新型名称

新型安全警示帽

(57)摘要

一种新型安全警示帽，其帽体(1)内设置有电池盒(2)，帽体(1)外设置有一圈反光警示条带(3)，反光警示条带(3)上均布有多个闪烁警示灯(4)，且闪烁警示灯(4)均通过导线与电池盒(2)并联连接。本实用新型在帽体的外部固定一圈反光警示条带，且在该警示条带中设置有多个闪烁警示灯，向四周发出闪烁警示灯光，设计新颖，结构简单，外形美观，成本低，使用方便。

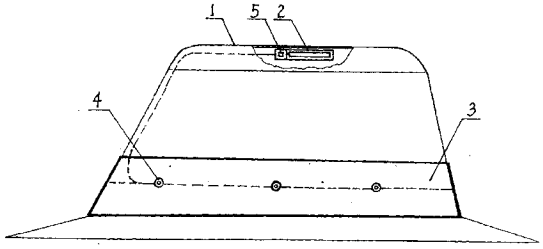

CN 201444968 U

1. 一种新型安全警示帽，其特征是：帽体 (1) 内设置有电池盒 (2)，帽体 (1) 外设置有一圈反光警示条带 (3)，反光警示条带 (3) 上四周布有多个闪烁警示灯 (4)，且闪烁警示灯 (4) 均通过导线与电池盒 (2) 并联连接。

2. 根据权利要求 1 所述的新型安全警示帽，其特征是：所述电池盒 (2) 位于帽体 (1) 内顶部，闪烁警示灯 (4) 为 LED 发光二极管。

3. 根据权利要求 2 所述的新型安全警示帽，其特征是：电池盒 (2) 上设置有电源开关 (5)，帽体 (1) 上设置有闪烁电路 (6)，电源开关 (5) 的一端接闪烁电路 (6) 的一端，闪烁电路 (6) 的另一端接 LED 发光二极管的正极，LED 发光二极管的负极接电池盒 (2) 的负极。

4. 根据权利要求 3 所述的新型安全警示帽，其特征是：电源开关 (5) 与闪烁电路 (6) 之间串联有光敏电阻 (7)，且光敏电阻 (7) 设置在帽体 (1) 与反光警示条带 (3) 之间。

新型安全警示帽

技术领域

[0001] 本实用新型涉及一种新型安全警示帽。

背景技术

[0002] 环卫工人、铁路工人以及在危险岗位工作的人员，由于警示标志不明显，经常导致人员伤亡事故的发生，现有的安全警示帽一般都是在帽体上设置反光标志以提醒过往车辆注意避让，虽然起到了一定的警示作用，但由于反光标志只是在具有一定光照的条件下被动发光警示，警示效果不明显，特别是在晚上和黑暗环境下工作时，过往车辆只有在车灯照在反光标志上时才能发现目标，不能从根本上杜绝伤亡事故的发生。

发明内容

[0003] 本实用新型解决的技术问题：设计一种新型安全警示帽，在帽体的外部固定一圈反光警示条带，且在该警示条带中设置有多个闪烁警示灯，向四周发出闪烁警示灯光，设计新颖，结构简单，外形美观，成本低，使用方便。

[0004] 本实用新型的技术解决方案：一种新型安全警示帽，其帽体 (1) 内设置有电池盒 (2)，帽体 (1) 外设置有一圈反光警示条带 (3)，反光警示条带 (3) 上均布有多个闪烁警示灯 (4)，且闪烁警示灯 (4) 均通过导线与电池盒 (2) 并联连接。

[0005] 所述电池盒 (2) 位于帽体 (1) 内顶部，闪烁警示灯 (4) 为 LED 发光二极管。电池盒 (2) 上设置有电源开关 (5)，帽体 (1) 上设置有闪烁电路 (6)，电源开关 (5) 的一端接闪烁电路 (6) 的一端，闪烁电路 (6) 的另一端接 LED 发光二极管的正极，LED 发光二极管的负极接电池盒 (2) 的负极。电源开关 (5) 与闪烁电路 (6) 之间串联有光敏电阻 (7)，且光敏电阻 (7) 设置在帽体 (1) 与反光警示条带 (3) 之间。

[0006] 本实用新型与现有技术相比具有的优点和效果：

[0007] 1、本实用新型使过往车辆在较远距离就能看见警示标志，提早做好避让准备，且该警示标志随工作人员在工作时走动而移动，也就是说人在何处，警示标志就在何处，最大限度的保护工作人员的人身安全。

[0008] 2、本实用新型可前、后、左、右全方位地向外投光警示，无警示死角。

[0009] 3、本实用新型设有光敏电阻，昏暗环境下（如夜间、或进入隧道时）可自动触发各闪烁警示灯向外投光警示，而在光亮环境下（如白天或出隧道时）可自动切断电源，闪烁警示灯熄灭。

[0010] 4、本实用新型设计新颖，结构简单，外形美观，使用方便。

附图说明

[0011] 图 1 为本实用新型的结构示意图，

[0012] 图 2 为本实用新型的电路原理图。

具体实施方式：

[0013] 结合附图 1、2 描述本实用新型的一种实施例。

[0014] 一种新型安全警示帽，其帽体 (1) 内顶部设置有电池盒 (2)，帽体 (1) 外设置有一圈反光警示条带 (3)，反光警示条带 (3) 上均布有多个闪烁警示灯 (4)，且闪烁警示灯 (4) 均通过导线与电池盒 (2) 并联连接。

[0015] 烁警示灯 (4) 为 LED 发光二极管。电池盒 (2) 上设置有电源开关 (5)，帽体 (1) 上设置有闪烁电路 (6)，电源开关 (5) 的一端接闪烁电路 (6) 的一端，闪烁电路 (6) 的另一端接 LED 发光二极管的正极，LED 发光二极管的负极接电池盒 (2) 的负极。

[0016] 电源开关 (5) 与闪烁电路 (6) 之间串联有光敏电阻 (7)，且光敏电阻 (7) 设置在帽体 (1) 与反光警示条带 (3) 之间。

[0017] 工作原理：环卫工人、铁路工人以及在危险岗位工作的人员在进入工作岗位之前，打开电源开关将本实用新型戴在头上，由于本实用新型反光警示条带 (3) 环设在帽体 (1) 外一圈，且闪烁警示灯 (4) 对应排列在帽体 (1) 的四周，故即可对前、后、左、右四周各向投光警示，全方位警示过往车辆注意避让，特别是在晚上和黑暗环境下时，闪烁警示灯 (4) 的频闪灯光警示效果明显，过往车辆就会提早发现闪烁警示灯 (4) 的频闪灯光，从根本上杜绝伤亡事故的发生。

[0018] 此外，本实用新型帽体上设有光敏电阻，该光敏电阻在光亮环境下使电源呈一断路 (off)，而在暗环境下使电源呈一闭路 (on)，使本实用新型在昏暗环境下（如夜间、或进入隧道时）可自动触发各闪烁警示灯向外投光警示，而在光亮环境下（如白天或出隧道时）可自动切断电源，闪烁警示灯熄灭。

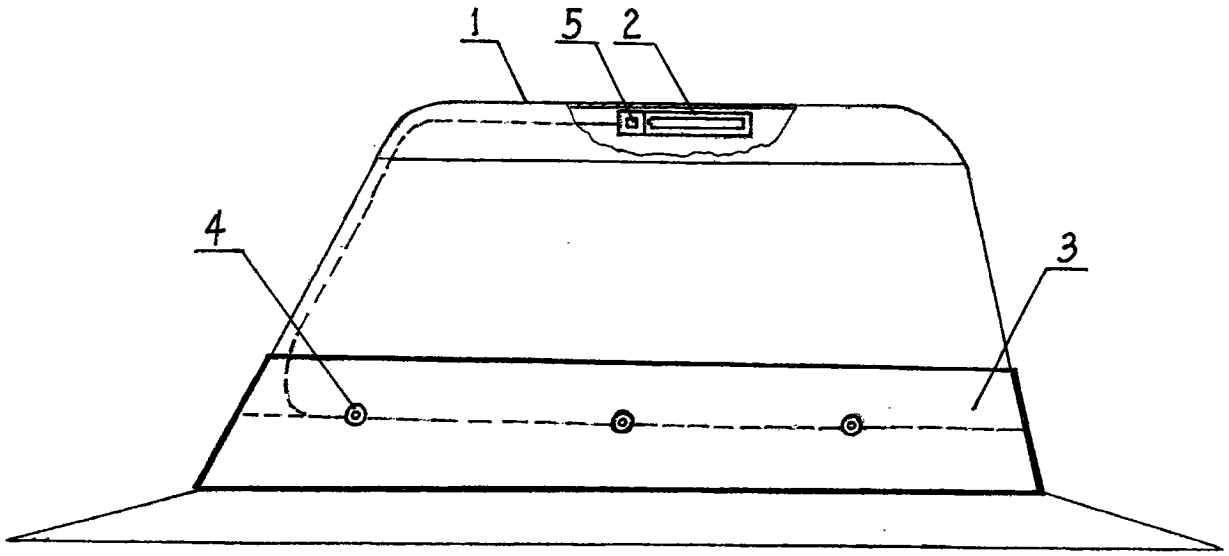

图 1

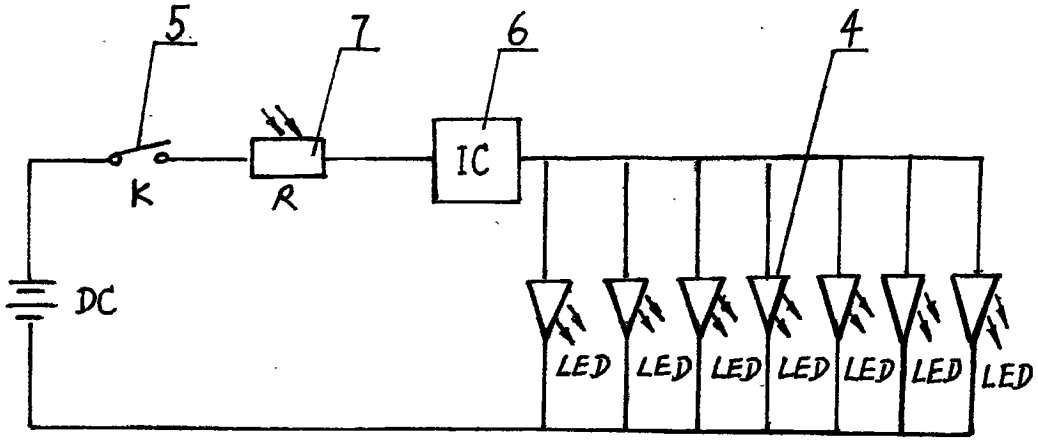

图 2